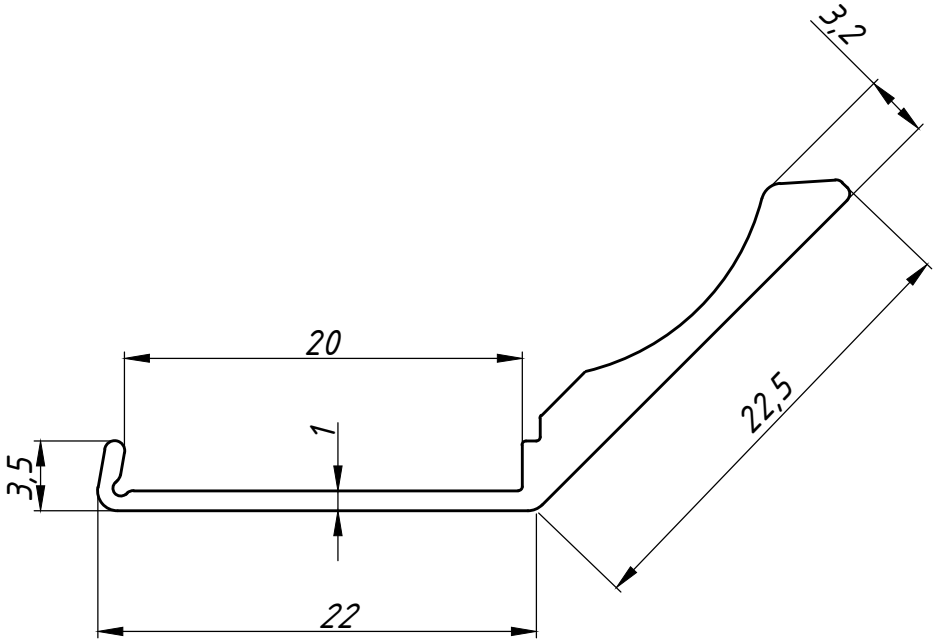
3,2
20
1
3,5
22,5
22