Скрытые петли быстрого монтажа

- **Петли Sensys для дверей с алюминиевыми рамами**
- **Угол открывания 95°**

Монтаж

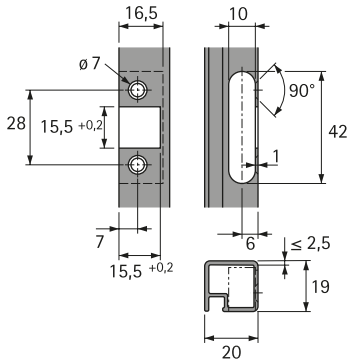

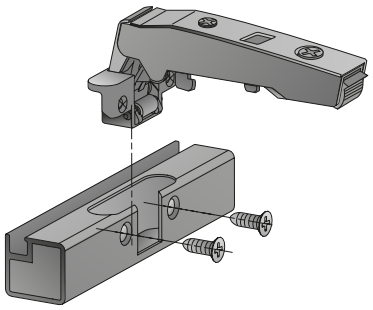

Выступ двери / монтажная глубина

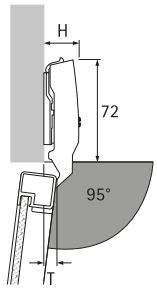

Высота петли H / выступ двери T для дистанции D = 0 мм

Вариант навески двери	H, мм	T, мм
навеска на среднюю стенку	31,0	17,5

навеска на среднюю стенку

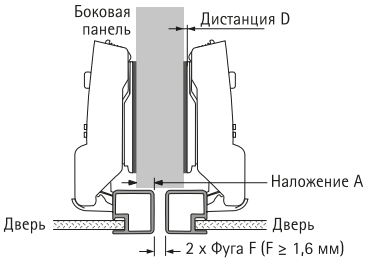

Дистанция D= 4,5 мм + B - A
= 4,5 мм + 3 мм - наложение A

Накладная навеска мм	Дистанция D, мм
0	7,5
1	6,5
2	5,5
2,5	5,0
3	4,5
4	3,5
4,5	3,0
5	2,5
6	1,5
7	0,5
7,5	0,0