Скрытые петли быстрого монтажа

- **Петли Sensys для дверей с алюминиевыми рамами**
- **Угол открывания 95°**

Монтаж

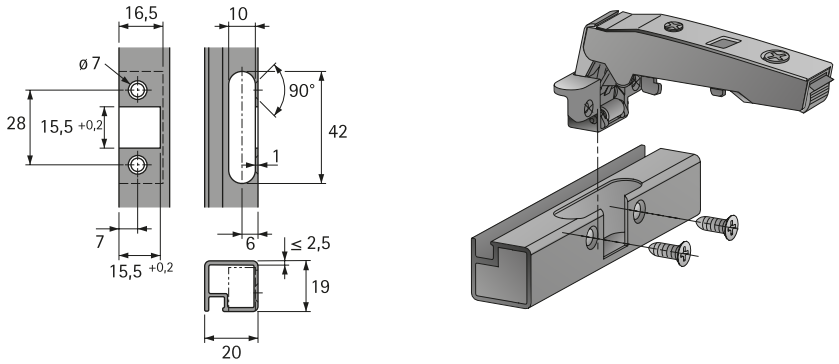

Выступ двери / монтажная глубина

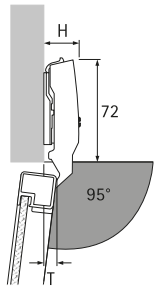

Высота петли H / выступ двери T для дистанции D = 0 мм

Вариант навески двери	H, мм	T, мм
вкладная навеска	38,0	24,5

вкладная навеска

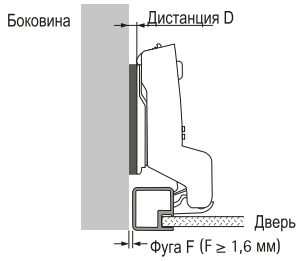

Дистанция D = 4,5 мм + B + F
= 4,5 мм - 4 мм + фуга

Фуга мм	Дистанция D, мм
1,6	2,1
2	2,5
3	3,5
4	4,5
5	5,5