ITALIANA ferramenta

Libra H11

HANGERS

УМОВНІ ПОЗНАЧКИ СИМВОЛІВ ТА ПОКРИТТІВ

СИМВОЛИ

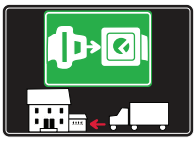

= ПОЛИЦЯ НАДІЙНО ЗАБЛОКОВАНА ПІД ЧАС ТРАНСПОРТУВАННЯ ТА ВДОМА

= СИСТЕМА БЛОКУВАННЯ ВІД ПЕРЕКИДАННЯ

= НОРМИ / ПАТЕНТИ

= НОМЕР ДЕТАЛІ

= ШТ. В УПАКОВЦІ

= ВАНТАЖОПІДЙОМНІСТЬ

= ТОВЩИНА ДЕРЕВА / СКЛА

= ДІАМЕТР ОТВОРУ

= ДІАМЕТР

= ДОВЖИНА

= ВИСОТА

= ПРАВА ВЕРСІЯ

= ЛІВА ВЕРСІЯ

= КОД НАЛАШТУВАНЬ

= ШТ. В БЛІСТЕРІ

= ПОРІЗКА ЗА БАЖАННЯМ

= САМОКЛЕЮЧИЙ

= ХРЕСТОПОДІБНИЙ ШЛІЦ ФІЛЛІПС / ПОЗІДРІВ

= ПРЯМИЙ ШЛІЦ

= КОМБІНОВАНИЙ ШЛІЦ

= ВНУТРІШНІЙ ШЕСТИГРАННИЙ ШЛІЦ

= ШЕСТИПРОМЕНЕВИЙ ЗІРКОПОДІБНИЙ ШЛІЦ

= ПОТАЙНА ГОЛОВКА

= НАПІВКРУГЛА ГОЛОВКА

= ФЛАНЦЕВА ГОЛОВКА

= ПЛОСКА ГОЛОВКА

= ТРИДОЛЬЧАТИЙ ГВИНТ

= САМОРІЗ

= ЄВРО РІЗЬБА

= МЕТРИЧНА РІЗЬБА

= ПОПЕРЕДНЬО ВСТАВЛЕНИЙ ГВИНТ

= ПОПЕРЕДНЬО ВСТАВЛЕНИЙ ГВИНТ І РОЗПІРНИЙ ДЮБЕЛЬ

= З АМОРТИЗАТОРОМ

= З МАГНІТОМ

= НЬЮТОН

= ТЕРТЯ

= АВТОМАТИЧНИЙ

= ВІДКИДНИЙ

= СТАНДАРТНА ЗАВІСА

= ЗАВІСА KIMANA

= БАРНА ЗАВІСА

= З ПРУЖИНОЮ

= БЕЗ ПРУЖИНИ

= ЗВОРОТНА ПРУЖИНА

= З ФЛАНЦЕМ

ПРИМІТКА: ДРУКАРСЬКІ ПОМИЛКИ ТА ПРОПУСКИ МОЖУТЬ ІСНУВАТИ, НЕЗВАЖАЮЧИ НА ВСІ НАШІ ЗУСИЛЛЯ ЗАБЕЗПЕЧИТИ ТОЧНІСТЬ. МИ ЗАЛИШАЄМО ЗА СОБОЮ ПРАВО ЗМІНЮВАТИ ТЕХНІЧНІ ХАРАКТЕРИСТИКИ БЕЗ ПОПЕРЕДЖЕННЯ.

МАТЕРІАЛИ

ZA = Цинковий сплав
ST = Сталь
HSS = Швидкорізальна сталь
BR = Латунь
ABS = ABS-пластик
ZAnk = Нікельований цинковий сплав
STzk = Оцинкована сталь
AL = Алюміній
WD = Дерево
EVA = EVA-пластик

EP = ІНЖЕНЕРНИЙ ПЛАСТИК
+ EP = інший інженерний пластик доступний за запитом

SR = М'ЯКА ГУМА
+ SR = інша м'яка гума доступна за запитом

EPn = Природний інженерний пластик
EPc = Прозорий інженерний пластик
SRn = Натуральна М'яка Гума
EPw = Білий інженерний пластик
EPg = Сірий інженерний пластик
SRw = Біла М'яка Гума
EPwg = Водно-зелений інженерний пластик
EPa = Антрацитовий інженерний пластик
SRb = Чорна М'яка Гума

ПОКРИТТЯ

+ = ІНШІ ПОКРИТТЯ ДОСТУПНІ ЗА ЗАПИТОМ

НОМЕР ДЕТАЛІ	ПОКРИТТЯ	НОМЕР ДЕТАЛІ	ПОКРИТТЯ	НОМЕР ДЕТАЛІ	ПОКРИТТЯ
00	Незначна обробка	IF	Середньо-сірий	RO	Червоний
AA	Природний	IJ	Світло-сірий	UT	T-Met 9007
AB	Білий	IL	Сірий 20	UZ	T-Met
AE	Білий 9010	IN	Grey met. 26	WA	Бронзовий
EA	Чорний	JB	Блискучий Алюміній	WI	Полірований
EC	Матовий чорний	JC	Алюміній – Хром	XD	Сатинована Сталь
EE	Антрацит	JD	Матовий Алюміній	YA	Нікельований
EW	Сірий 9007	JE	Сатинований Алюміній	YB	Блискучий Нікельований
FU	Гарматний	JF	Алюміній – Латунь	YC	Матовий Нікельований
FV	Гарматний V52	JG	Алюміній 5	YD	Сатиновий Нікельований
GR	Необроблений	JL	Алюміній PE 11	YQ	Чорний Нікель
HA	Латунне покриття	JM	Алюміній RAL 9006	Z9	Чорний Цинк
HH	Тропічний	KA	Хром	ZA	Цинковий сплав
HL	Необроблена латунь	KB	Блискучий Хром	ZN	Оцинкований
HX	Графіт	KC	Матовий Хром	ZQ	Блискуче Золото
IA	Сірий	LD	Коричневий 8019	ZY	Титан
IB	Сірий металік	NN	Бежевий металік	ZZ	Прозорий

LIBRA H11

LIBRA H11

ЗАПАТЕНТОВАНО

LIBRA H11

Підходить для підвісних базових блоків для всіх типів меблів.
Швидкий та легкий монтаж через 4 отвори, які попередньо просвердлюються на бічній панелі.
Структурна верхня і задня панель не потрібні.
Кріплення на бічній панелі за допомогою гвинта M6 з плоскою головкою або євровинта на замовлення.
Завдяки тонкій бічній пластині дозволяє повністю та ефективно використовувати внутрішній простір.
Можливість встановлення в попередньо зібрані шафи.
Простий та інтуїтивно зрозумілий монтаж та демонтаж базового блоку.
Корпус регулювання легко доступний, оскільки викрутка працює паралельно бічній панелі.
Запатентований пристрій для запобігання перекиданню.
Настійно рекомендується комплексне використання LIBRA WP13.

ЗАПАТЕНТОВАНО

ВСТАНОВЛЕННЯ ПІД ВЕРХ ШАФИ

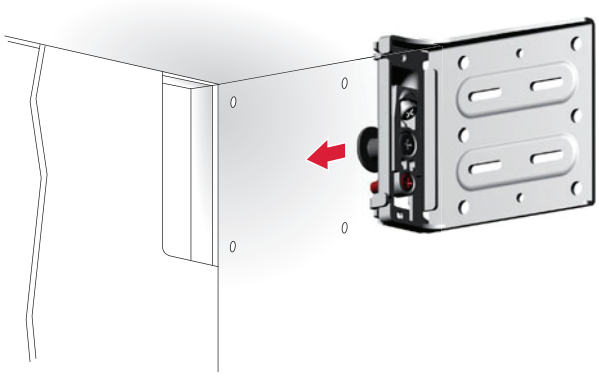

Рекомендовані варіанти кріплення:

Єврошурупи Ø 5×14 мм на замовлення
Метричні гвинти з плоскою головкою M6×12 мм і вставні гайки M6×10-13 мм

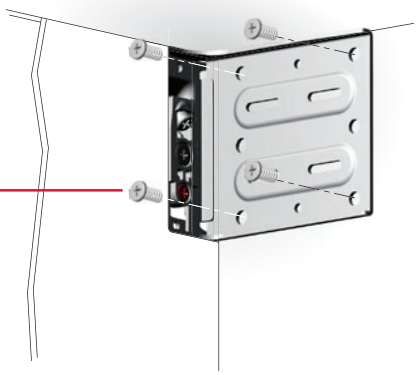

ВСТАНОВЛЕННЯ НА СТІНУ

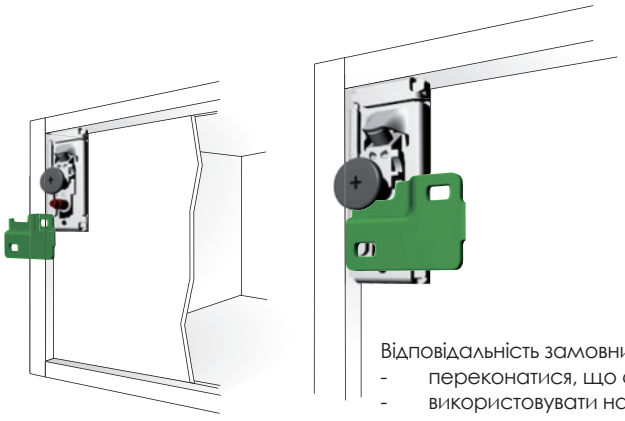

ВСТАНОВЛЕННЯ КРИШКИ

Додаткову інформацію див. у розділі «АКСЕСУАРИ LIBRA H11».

Відповідальність замовника:
- переконатися, що стіна має відповідну якість для кріплення пристрою на місці.
- використовувати належну фурнітуру відповідно до конструкції стіни.

Для отримання більш детальної інформації, будь ласка, зверніться до розділу ЗАСТЕРЕЖЕННЯ в кінці каталогу.

РЕГУЛЮВАННЯ

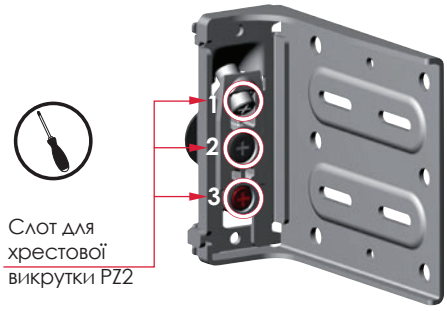

Слот для хрестової викрутки PZ2

1 **ВЕРТИКАЛЬНЕ РЕГУЛЮВАННЯ** 12 мм

2 **ГЛИБИННЕ РЕГУЛЮВАННЯ** 10 мм

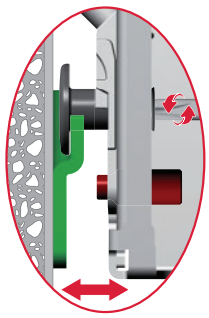

3 **БЛОКУВАННЯ ПРОТИ ПЕРЕВЕРТАННЯ**

Припиніть загвинчувати червоний болт, коли він торкнеться настінної пластини.

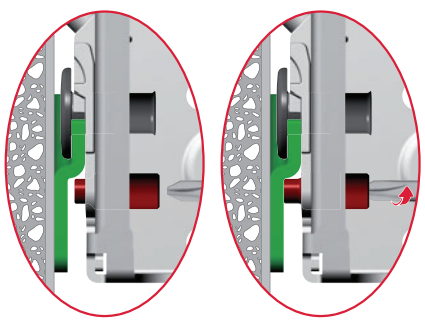

LIBRA H11

ВСТАНОВЛЕННЯ ПІД ВЕРХ ШАФИ

ПЛАН СВЕРДЛІННЯ БЕЗ КРИШКИ

Бічна панель і сервісний зазор

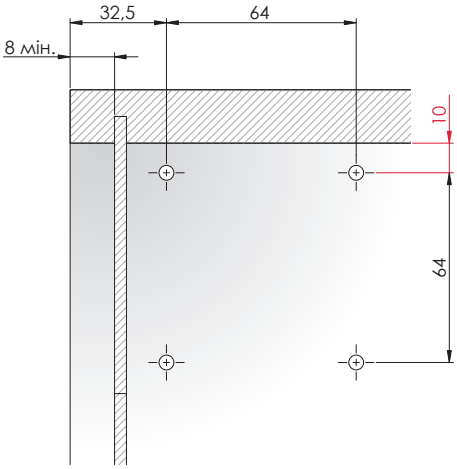

Задня панель

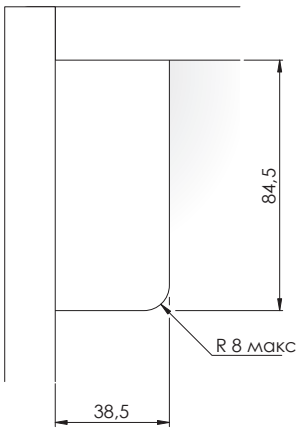

ПЛАН СВЕРДІННЯ З КРИШКОЮ

Бічна панель і сервісний зазор

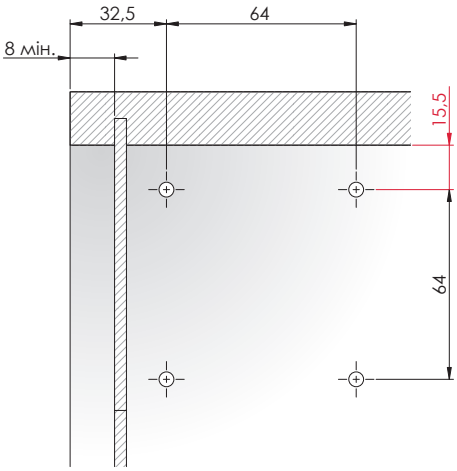

Задня панель

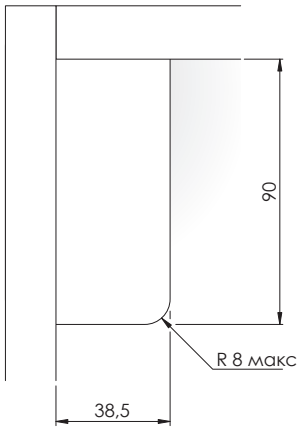

Розташування задньої панелі

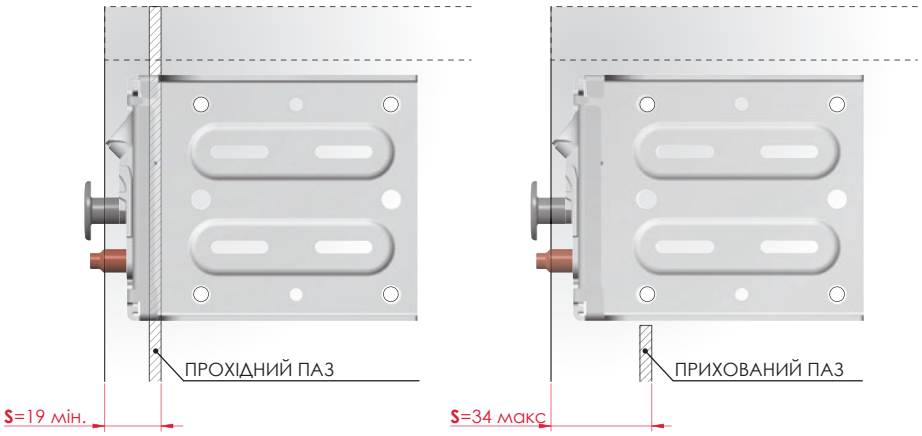

АЛЬТЕРНАТИВНЕ ВСТАНОВЛЕННЯ

ПЛАН СВЕРДІННЯ З КРИШКОЮ

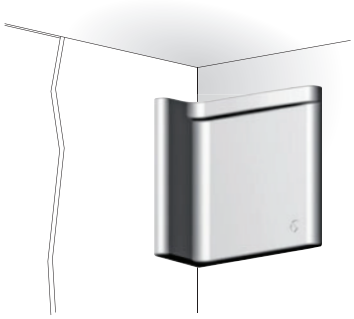

Бічна панель і сервісний зазор

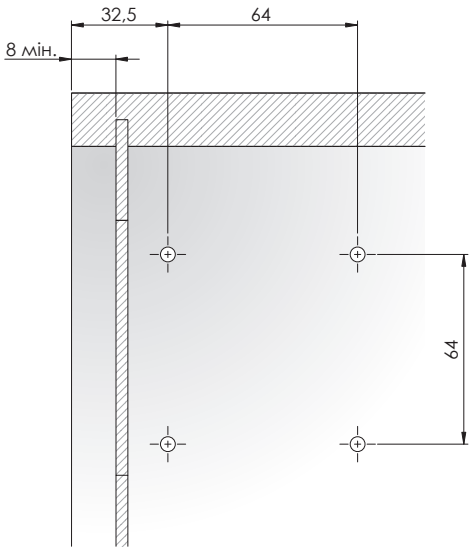

Задня панель

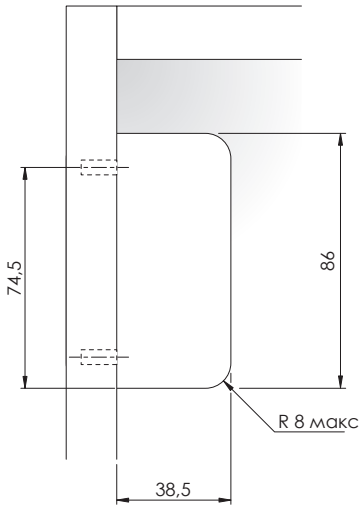

ВАЖЛИВО
Застосування навісу під верхом шафи гарантує більшу вантажопідйомність.

ПАЗ ДЛЯ ПЛАНУ СВЕРДЛІННЯ ЗАДНЬОЇ ПАНЕЛІ

Прохідний паз для **S ≤ 21,5 mm**

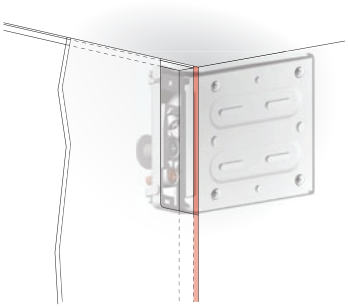

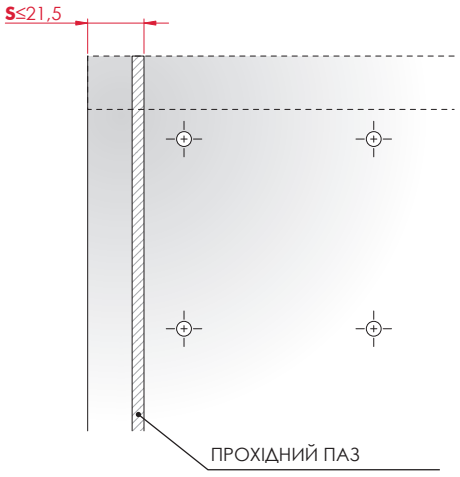

Прихований паз для **S > 21,5 mm**

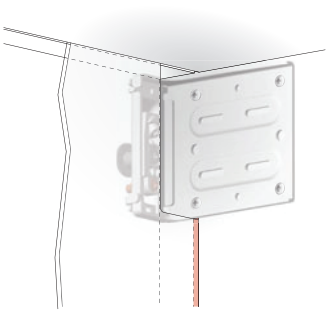

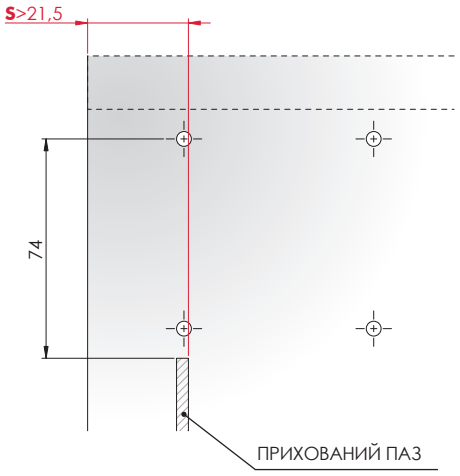

LIBRA H11

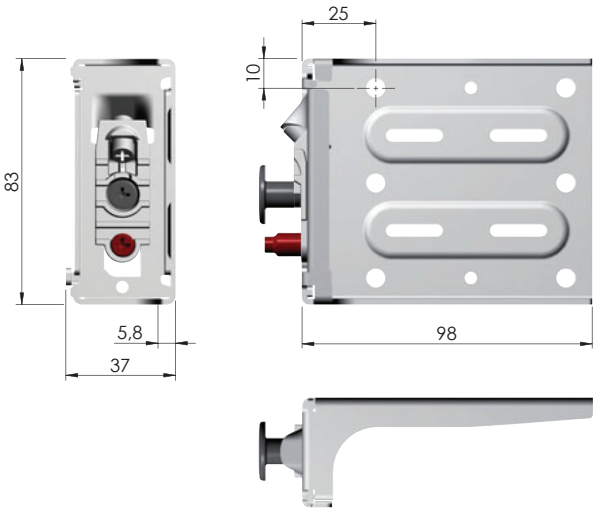

= PZ2

ZA ST

= 50 шт.

63425020ZN	R
63425010ZN	L

ПРИМІТКА: щоб отримати технічну інформацію щодо настінних пластин, зверніться до відповідних розділів «НАСТІННІ ПЛАСТИНИ LIBRA» на сторінці 12.65.

LIBRA H11 АКСЕСУАРИ

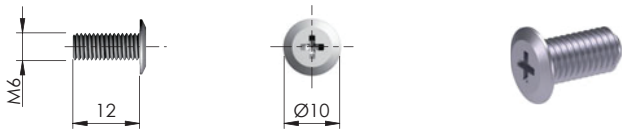

= M6 = PZ2

ST

= 5000 шт.

20819020ZN

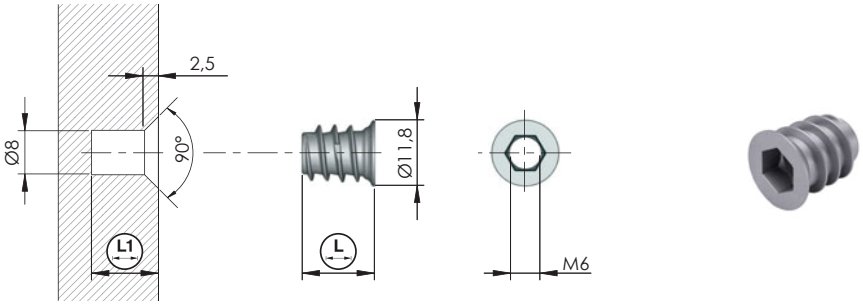

= Ø 8 мм = M6 +

= S6

ZA

= 5000 шт.

20102010GR	10	12
20102020GR	13	15

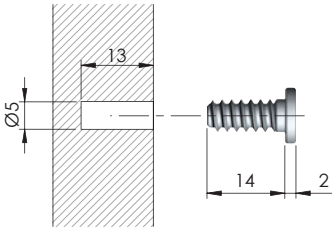

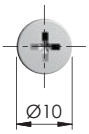

= Ø 5 мм

= PZ2

ST

= 5000 шт.

60507030ZN

LIBRA H11

LIBRA H11 КРИШКА

ВСТАНОВЛЕННЯ

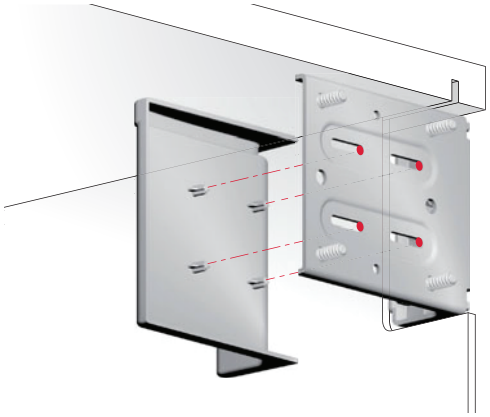

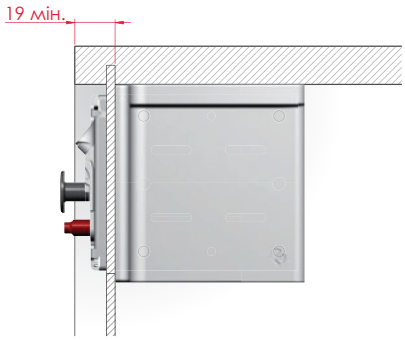

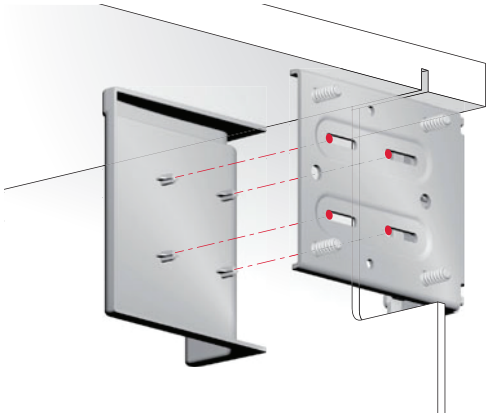

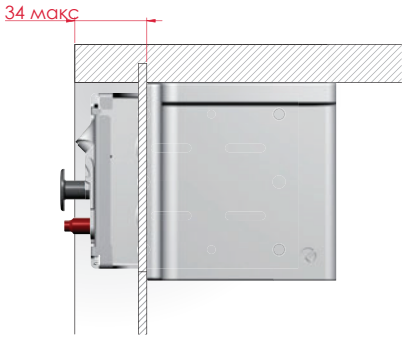

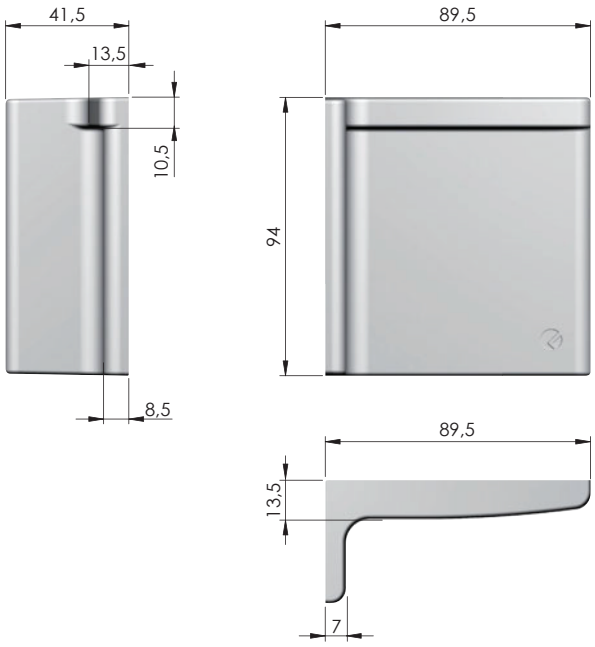

EP = 200 шт.

63490720AB	R
63490710AB	L
63490720EE	R
63490710EE	L
63490720IJ	R
63490710IJ	L

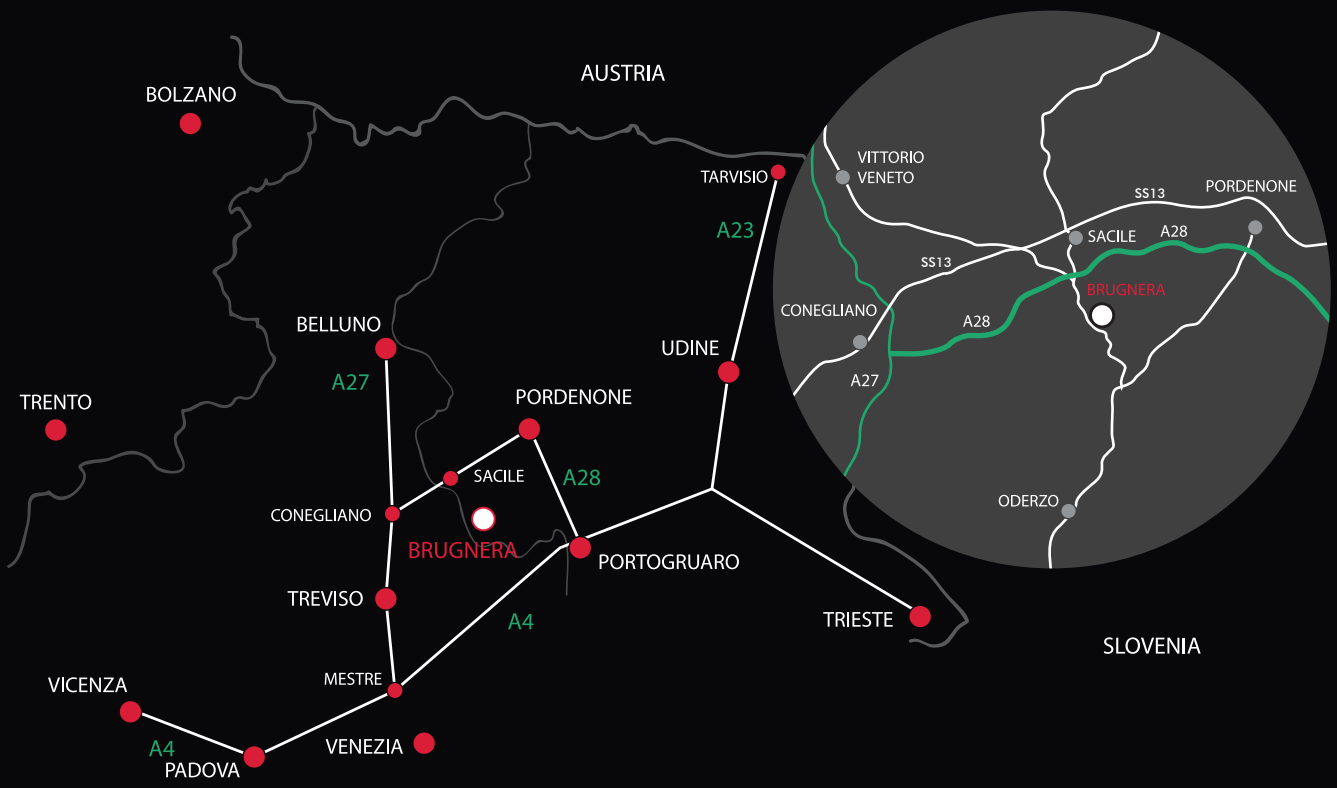

www.italianaferramenta.it

ITALIANA FERRAMENTA SRL - Viale Europa 17 I - 33070 Brugnera (PN) Tel. +39 0434 428211 Fax +39 0434 428242 E-mail: info@italianaferramenta.it