Rysunki montażowe do projektu

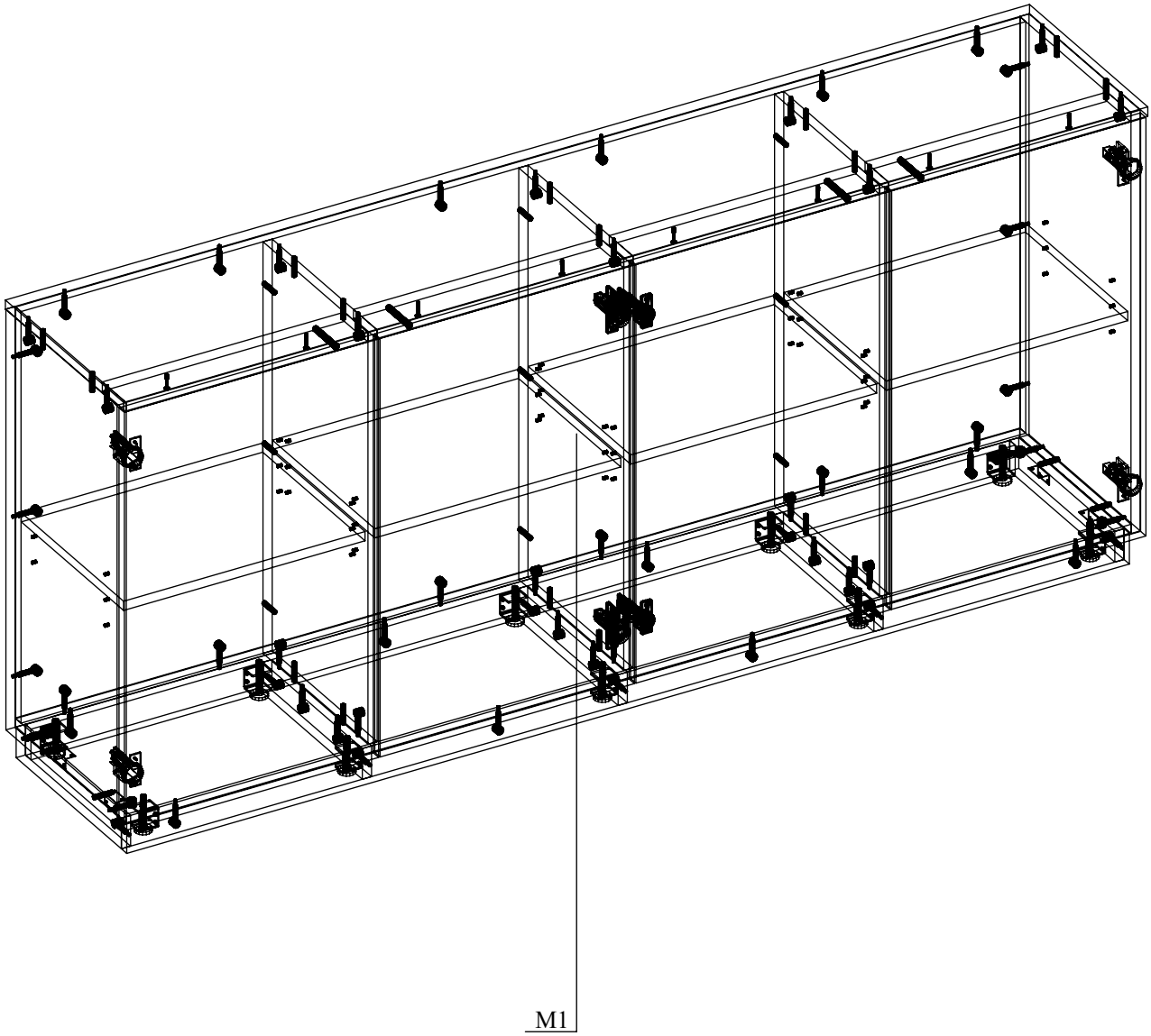

Specyfikacja materiałów

Nr	Kod	Nazwa
1	44301	Płyta wiórowa laminowana Kronospan 0197 SU Szary Chinchilla 2800x2070x18mm

Specyfikacja okuć

Nr	Kod	Nazwa	Ilość
1	190218	Śruba 4x25 mm, ocynkowany	8 szt
2	50794	Nóżka typ prostokąta, śruba 60 mm, komplet	10 kpl
3	93225	Kątownik metalowy 20x20x35mm, ocynkowany	4 st
4	125157	Zawias Clip-On 105 nakładany bez sprężyny, 3D Muller profi line	4 st
5	168156	K Push TECH STRONG odbojnik wzmocniony 37 mm wpuszczany z magnezem, biały Italiana Feramenta	4 szt
6	125158	Zawias Clip-On 105 półnakładany, bez sprężyny, 3D Muller profi line	4 k-t
7	66876	Złącze M4 D=5,2 L=8 mosiądz	8 st
8	61281	Złącze Rastex 15/18, cynk (9056599) Hettich	62 szt
9	57722	Trzpień wkręcany Rastex DU232 (9047644) Hettich	62 szt
10	190209	Kołek 8x35 drewniany Buk Muller	29 szt
11	190093	Uchwyt na półki cynk D=5 L=16 szt.	16 szt

Specyfikacja detali

Nr	Nazwa szczegółu	Rozmiar (W x S x G)	Numer
1	Bok korpusu – lewy	822x376x18	D1
2	Wstawka dolna_3	60x337x18	D2
3	Wstawka dolna_4	60x337x18	D3
4	Wstawka dolna_5	60x337x18	D4
5	Bok korpusu – prawy	822x376x18	D5
6	Stojak centralny	804x355x18	D6
7	Dno korpusu	1962x376x18	D7
8	Listwa przednia górna_4	473x80x18	D8
9	Listwa przednia górna_5	482x80x18	D9
10	Listwa przednia górna_6	482x80x18	D10
11	Listwa przednia górna_7	473x80x18	D11
12	Cokół przedni	1958x60x18	D12
13	Cokół lewy	356x60x18	D13
14	Cokół prawy	356x60x18	D14
15	Ściana tylna	1962x804x18	D15
16	Front lewy	497x818x18	D16
17	Front prawy	497x818x18	D17
18	Front lewy_3	497x818x18	D18
19	Front prawy_3	497x818x18	D19
20	Stojak centralny_2	804x355x18	D20
21	Stojak centralny_3	804x355x18	D21
22	Wzmocnienie tylne	1922x60x18	D22
23	Półka lewa	472x346x18	D23
24	Półka lewa_2	481x346x18	D24
25	Półka prawa_2	481x346x18	D25
26	Półka prawa	472x346x18	D26
27	Blat 1 (podstawowy)	2000x400x18	D27

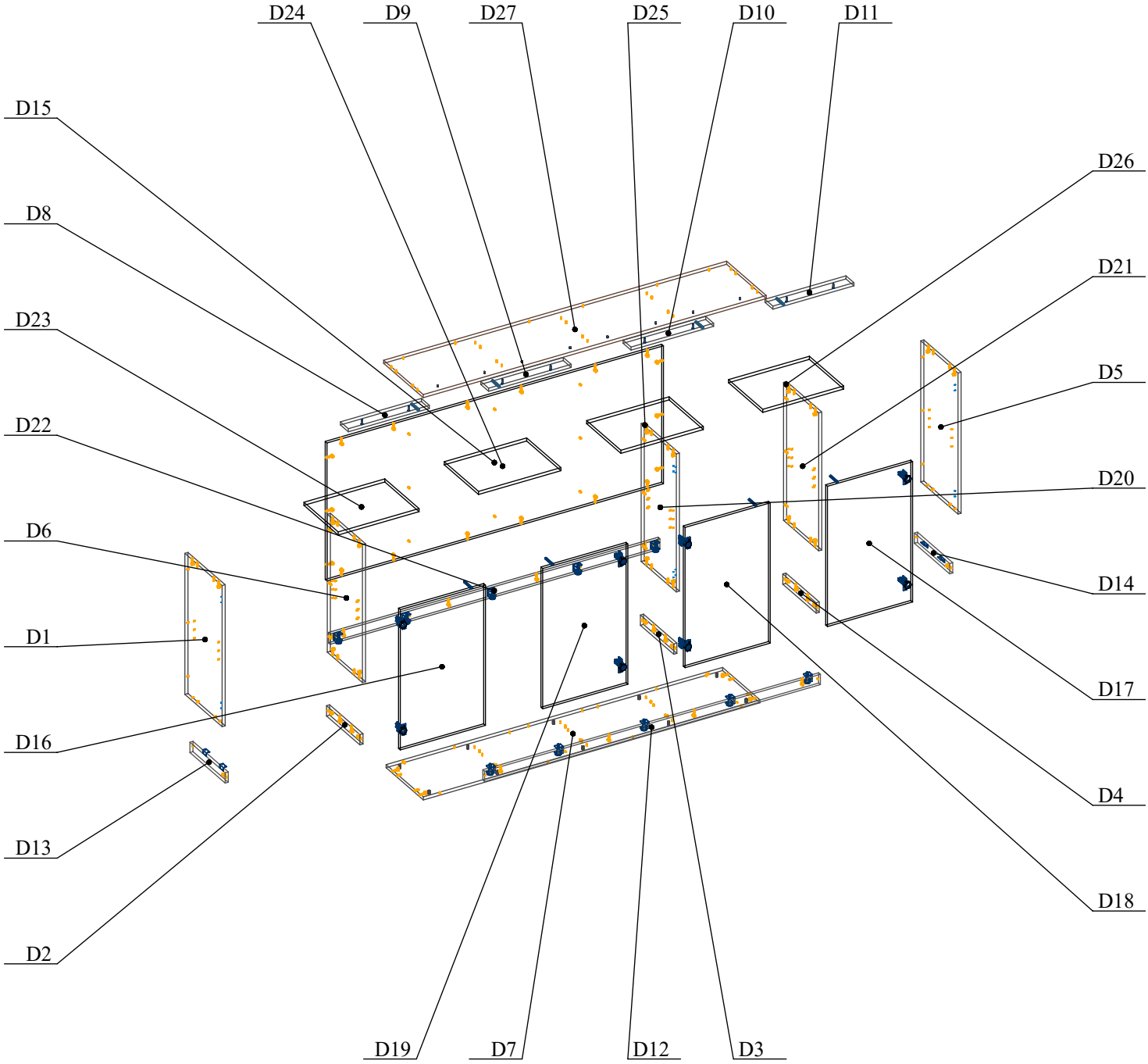
D24
D9
D27
D25
D10
D11
D15
D26
D8
D21
D23
D5
D22
D20
D6
D14
D1
D17
D16
D4
D13
D18
D2
D19
D7
D12
D3

Specyfikacja okuć

Nr	Nazwa szczegółu	Numer
1	Śruba 4x25 mm, ocynkowany	F1
2	Nóżka typ prostokąta, śruba 60 mm, komplet	F2
3	Kątownik metalowy 20x20x35mm, ocynkowany	F3
4	Zawias Clip-On 105 nakładany bez sprężyny, 3D Muller profi line	F4
5	K Push TECH STRONG odbojnik wzmocniony 37 mm wpuszczany z magnezem, biały Italiana Feramenta	F5
6	Zawias Clip-On 105 półnakładany, bez sprężyny, 3D Muller profi line	F6
7	Złącze M4 D=5,2 L=8 mosiądz	F7
8	Złącze Rastex 15/18, cynk (9056599) Hettich	I1
9	Trzpień wkręcany Rastex DU232 (9047644) Hettich	I1
10	Kołek 8x35 drewniany Buk Muller	I3
11	Uchwyt na półki cynk D=5 L=16 szt.	I92

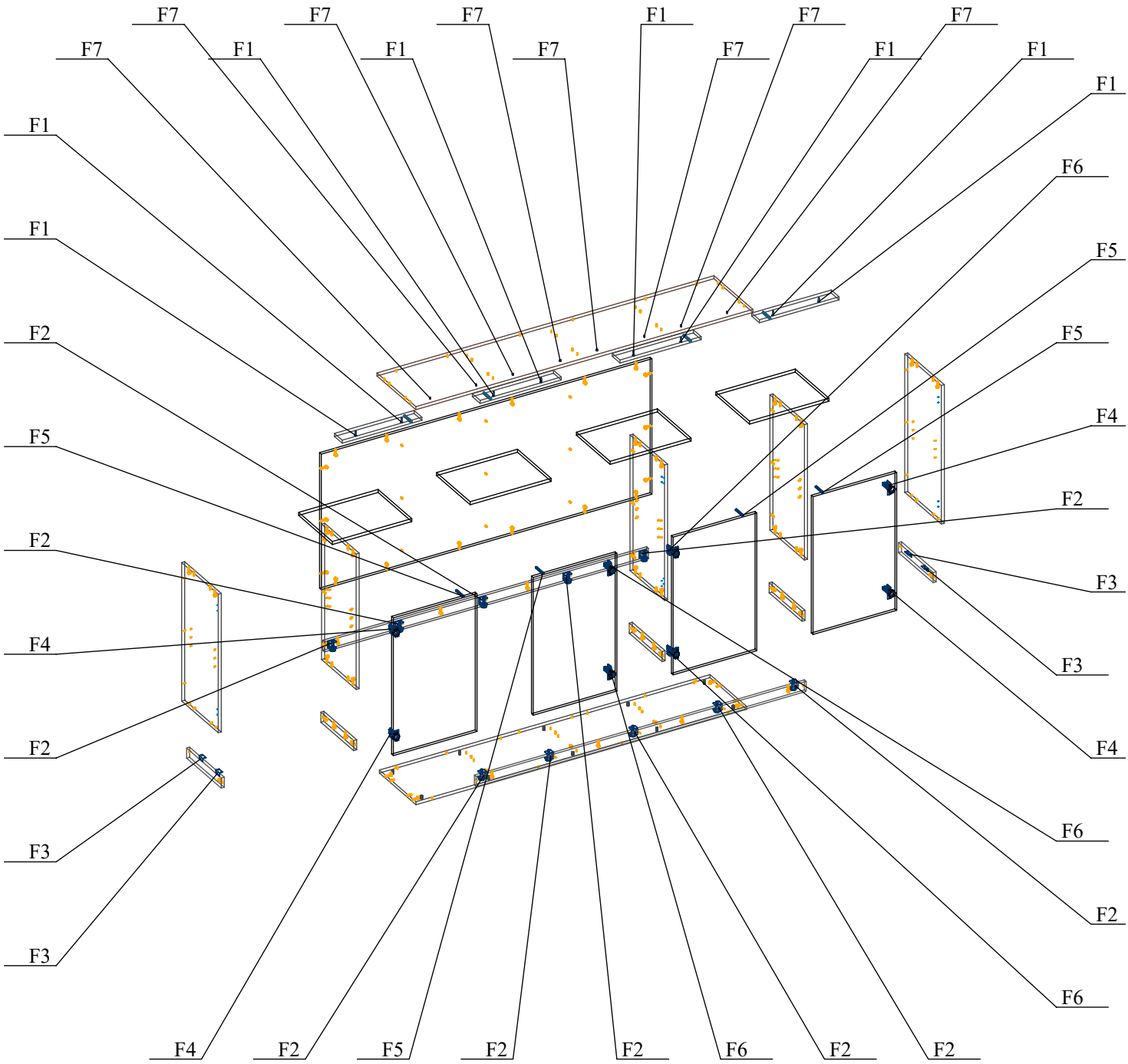
F7
F7
F7
F1
F7
F7
F7
F1
F1
F7
F7
F1
F1
F1
F1
F6
F1
F5
F2
F5
F5
F4
F2
F2
F3
F4
F3
F2
F4
F3
F6
F2
F3
F6
F4
F2
F5
F2
F2
F6
F2
F2