cosma
CREATIVITY
IN YOUR
HANDS
MADE IN ITALY

ART

Модель: **24120**

АРТИКУЛ	РОЗМІР				КОЛІР
	C, мм	L, мм	W, мм	H, мм	
21803	0	38	35	20	білий матовий

Матеріал: цинковий сплав Zamak

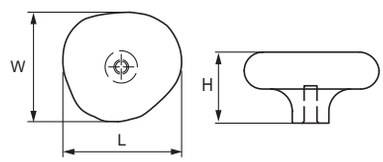

Модель: **24131**

АРТИКУЛ	РОЗМІР				КОЛІР
	C, мм	L, мм	W, мм	H, мм	
21806	16	100	55	21	білий матовий
21805	16	100	55	21	хром

Матеріал: цинковий сплав Zamak

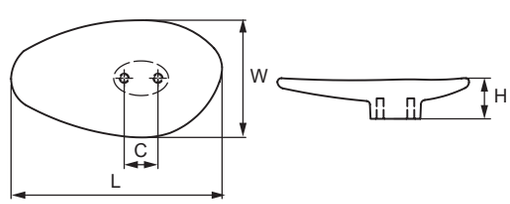

Модель: **12785**

АРТИКУЛ	РОЗМІР				КОЛІР
	C, мм	L, мм	W, мм	H, мм	
21783	96	122	12	32	темний нікель
21786	160	186	12	32	темний нікель

Матеріал: латунь

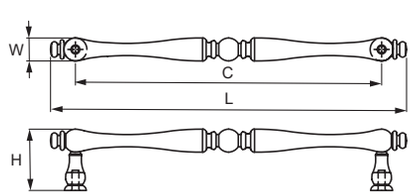

Модель: 643

АРТИКУЛ	РОЗМІР				КОЛІР
	C, мм	L, мм	W, мм	H, мм	
21791	96	150	30	30	алюміній поліров.
21792	160	220	30	30	алюміній поліров.
21793	320	380	30	30	алюміній поліров.

Матеріал: алюміній

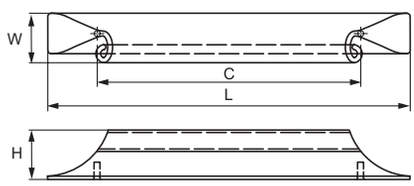

Модель: 12911

АРТИКУЛ	РОЗМІР				КОЛІР
	C, мм	L, мм	W, мм	H, мм	
21790	16	56	14	25	бронза поліров.
21788	16	56	14	25	темний нікель
21789	160	180	16	30	бронза поліров.
21787	160	180	16	30	темний нікель

Матеріал: цинковий сплав Zamak

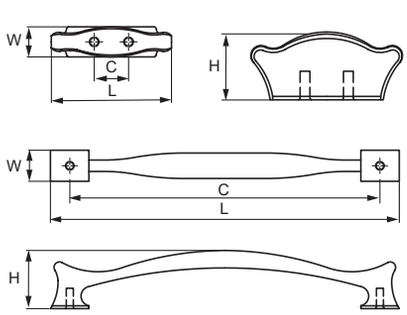

Модель: **12914**

АРТИКУЛ	РОЗМІР				КОЛІР
	C, мм	L, мм	W, мм	H, мм	
21809	128	180	28	27	бронза поліров.
21808	128	180	28	27	темний нікель

Матеріал: цинковий сплав Zamak

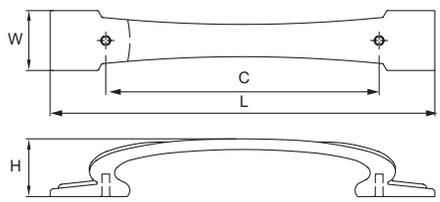

Модель: **12955**

АРТИКУЛ	РОЗМІР				КОЛІР
	C, мм	L, мм	W, мм	H, мм	
21814	160	170	27	33	бронза поліров.
21811	160	170	27	33	темний нікель
21816	320	330	27	33	бронза поліров.
21812	320	330	27	33	темний нікель

Матеріал: цинковий сплав Zamak

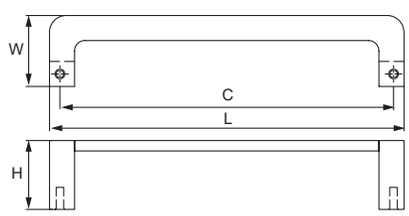

MODERN

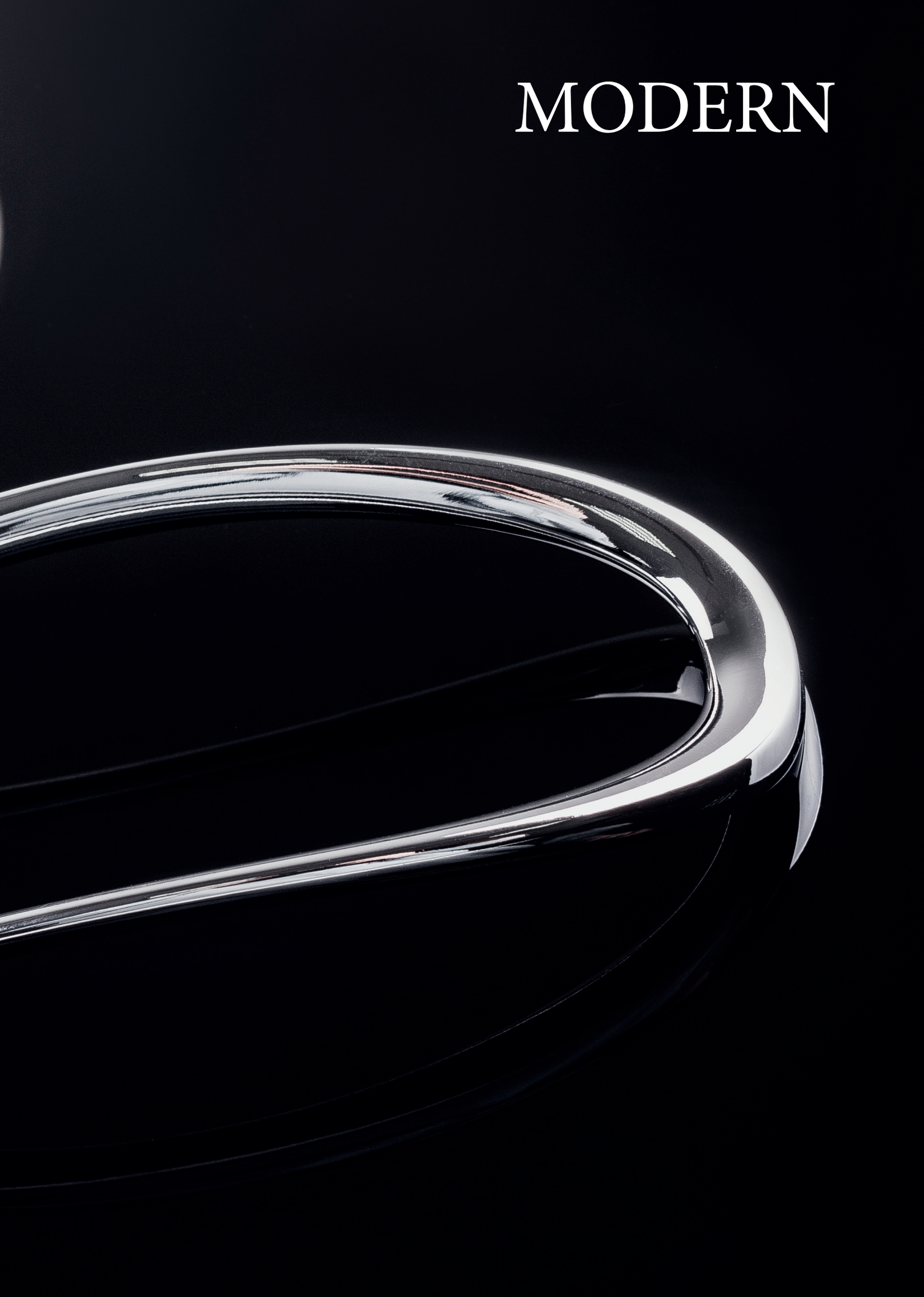

Модель: **6480, 24146**

АРТИКУЛ	РОЗМІР				КОЛІР
	C, мм	L, мм	W, мм	H, мм	
44350	0	12	12	36	нікель
44351	192	216	10	38	нікель

Матеріал: сталь і цинковий сплав Zamak

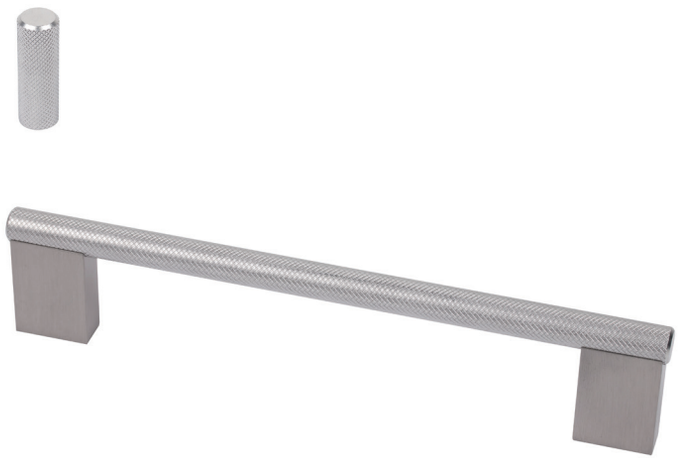

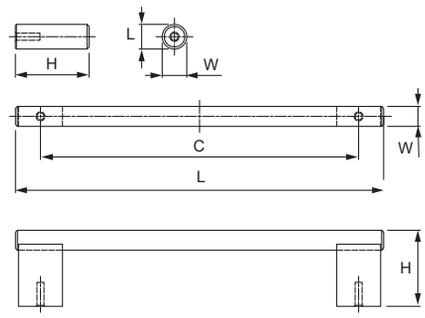

Модель: **12975**

АРТИКУЛ	РОЗМІР				КОЛІР
	C, мм	L, мм	W, мм	H, мм	
41576	109	120	60	20	темно-сірий

Матеріал: цинковий сплав Zamak

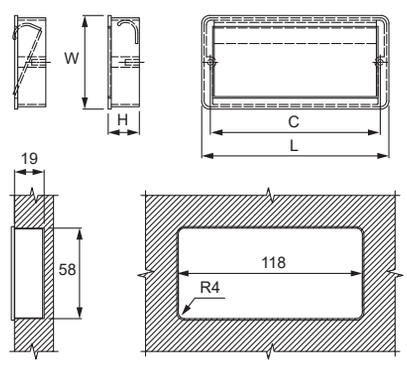

Модель: 12951

АРТИКУЛ	РОЗМІР				КОЛІР
	C, мм	L, мм	W, мм	H, мм	
21819	192	200	46	23	сталь

Матеріал: цинковий сплав Zamak + ABS накладка

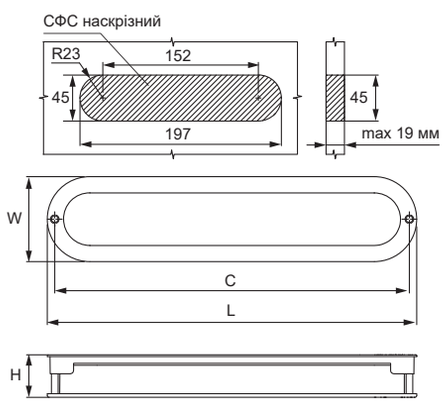

Модель: 12898

АРТИКУЛ	РОЗМІР				КОЛІР
	C, мм	L, мм	W, мм	H, мм	
21820	170	181	46	21	алюміній поліров.

Матеріал: цинковий сплав Zamak + ABS накладка

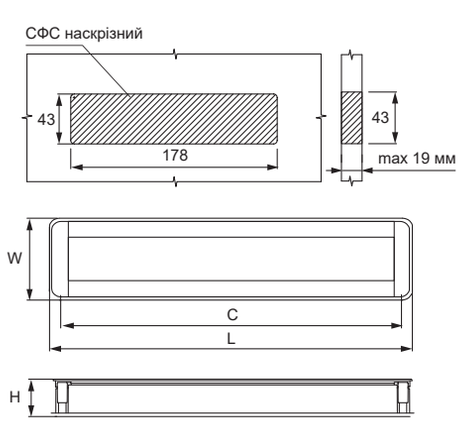

Модель: **12405**

АРТИКУЛ	РОЗМІР				КОЛІР
	C, мм	L, мм	W, мм	H, мм	
21830	128	185	40	31	хром

Матеріал: цинковий сплав Zamak

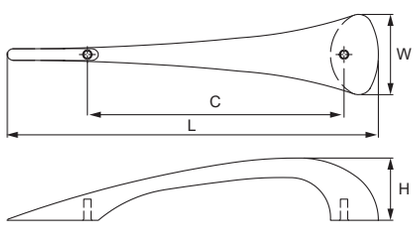

Модель: **12939**

АРТИКУЛ	РОЗМІР				КОЛІР
	C, мм	L, мм	W, мм	H, мм	
21817	128	136	53	26	нікель матовий
21818	128	136	53	26	хром

Матеріал: цинковий сплав Zamak

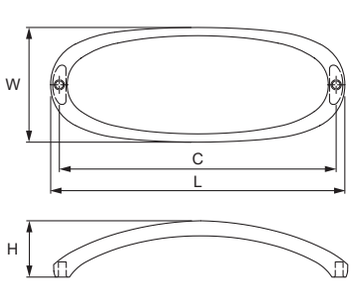

Модель: **12962**

АРТИКУЛ	РОЗМІР				КОЛІР
	C, мм	L, мм	W, мм	H, мм	
21855	160	200	19	25	нікель матовий
21857	160	200	19	25	хром

Матеріал: цинковий сплав Zamak

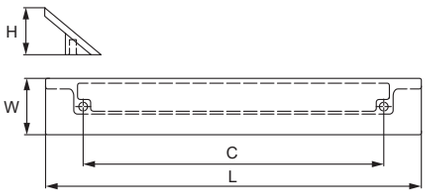

Модель: **12968**

АРТИКУЛ	РОЗМІР				КОЛІР
	C, мм	L, мм	W, мм	H, мм	
21822	160	180	15	26	нікель матовий
21825	160	180	15	26	хром
21823	320	340	15	26	нікель матовий
21826	320	340	15	26	хром

Матеріал: цинковий сплав Zamak

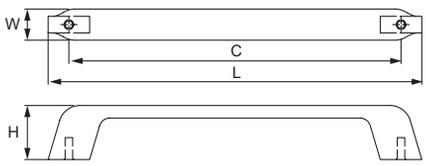

Модель: **28333**

АРТИКУЛ	РОЗМІР				КОЛІР
	C, мм	L, мм	W, мм	H, мм	
21848	96	432	11,8	2,5	нікель матовий
21853	96	432	11,8	2,5	хром

Матеріал: цинковий сплав Zamak

Дані накладки підходять для використання з ручками наступних моделей: 12748, 12749

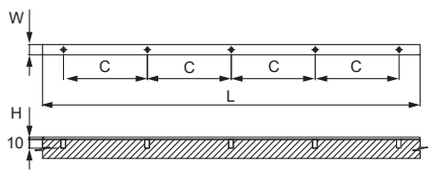

Модель: **12748, 12749**

АРТИКУЛ	РОЗМІР				КОЛІР
	C, мм	L, мм	W, мм	H, мм	
21842	160	173	12	30	нікель матовий
21846	160	173	12	30	хром
21844	320	333	12	30	нікель матовий
21847	320	333	12	30	хром

Матеріал: цинковий сплав Zamak

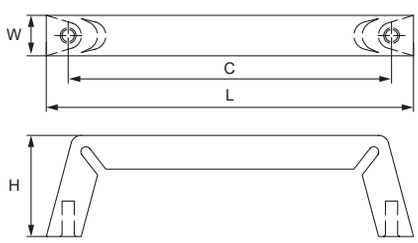

Модель: **12943**

АРТИКУЛ	РОЗМІР				КОЛІР
	C, мм	L, мм	W, мм	H, мм	
21837	160	200	10	28	нікель матовий
21839	160	200	10	28	хром
21838	320	350	10	28	нікель матовий
21840	320	350	10	28	хром

Матеріал: цинковий сплав Zamak

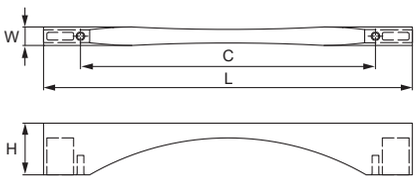

Модель: **12909**

АРТИКУЛ	РОЗМІР				КОЛІР
	C, мм	L, мм	W, мм	H, мм	
21832	96	220	14	20	нікель матовий
21835	96	220	14	20	хром
21833	160	370	14	20	нікель матовий
21836	160	370	14	20	хром

Матеріал: цинковий сплав Zamak

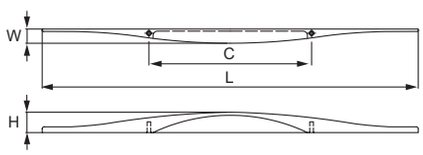

Модель: **12861**

АРТИКУЛ	РОЗМІР				КОЛІР
	C, мм	L, мм	W, мм	H, мм	
21827	96	104	8	28	хром
21828	160	166	8	28	хром
21829	320	330	8	28	хром

Матеріал: цинковий сплав Zamak

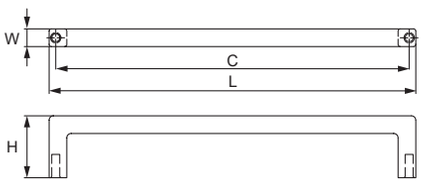

Модель: **12967**

АРТИКУЛ	РОЗМІР				КОЛІР
	C, мм	L, мм	W, мм	H, мм	
21858	160	174	12	27	нікель матовий
21860	160	174	12	27	хром
21859	320	335	12	27	нікель матовий
21861	320	335	12	27	хром

Матеріал: цинковий сплав Zamak

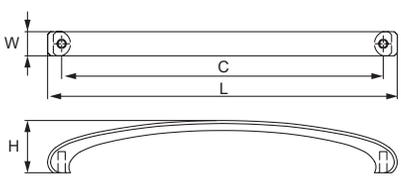

Модель: **766**

АРТИКУЛ	РОЗМІР				КОЛІР
	C, мм	L, мм	W, мм	H, мм	
67343	0	3350	21,5	53,5	браш чорний
67344	0	2	21,8	53,5	чорний
67345	0	2	21,8	53,5	чорний

Матеріал: алюміній, цинковий сплав Zamak

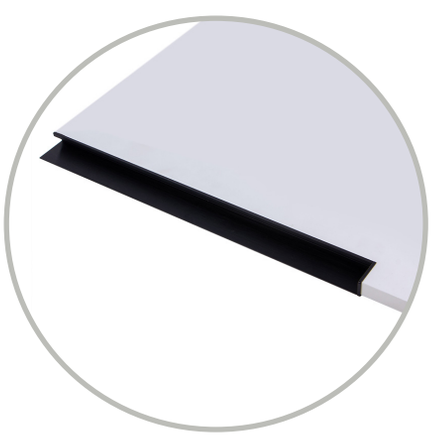

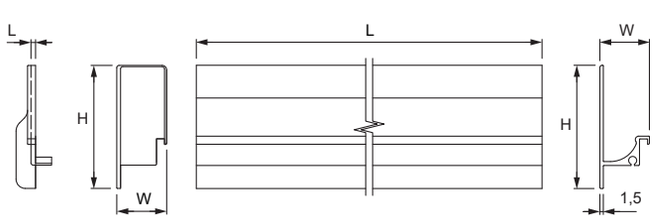

Модель: 587

АРТИКУЛ	РОЗМІР					КОЛІР
	C1, мм	C2, мм	L, мм	W, мм	H, мм	
21862	1280	320	1600	10	29	хром
21863	1280	320	1600	10	29	нікель
64278	1280	320	1600	10	29	титан

Матеріал: алюміній

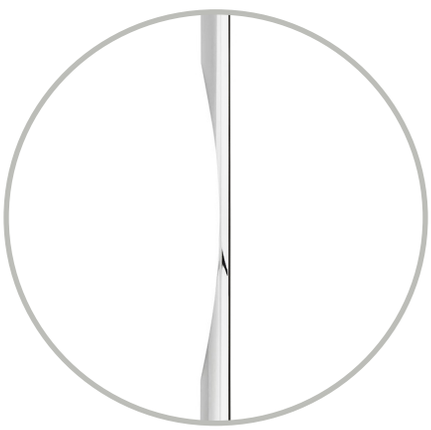

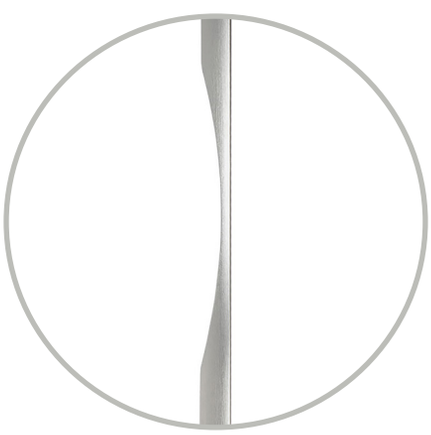

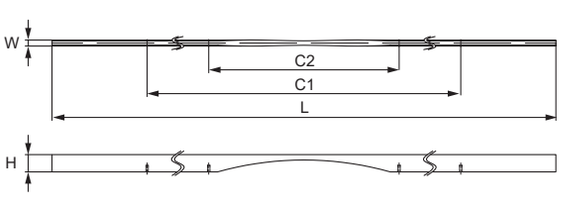

cosma

Модель: **618**

АРТИКУЛ	РОЗМІР						КОЛІР
	C1, мм	C2, мм	C3, мм	L, мм	W, мм	H, мм	
26842	96	384,5	1057	1280	46	17	хром
26841	96	384,5	1057	1280	46	17	браш чорний

Матеріал: цинковий сплав Zamak і алюміній

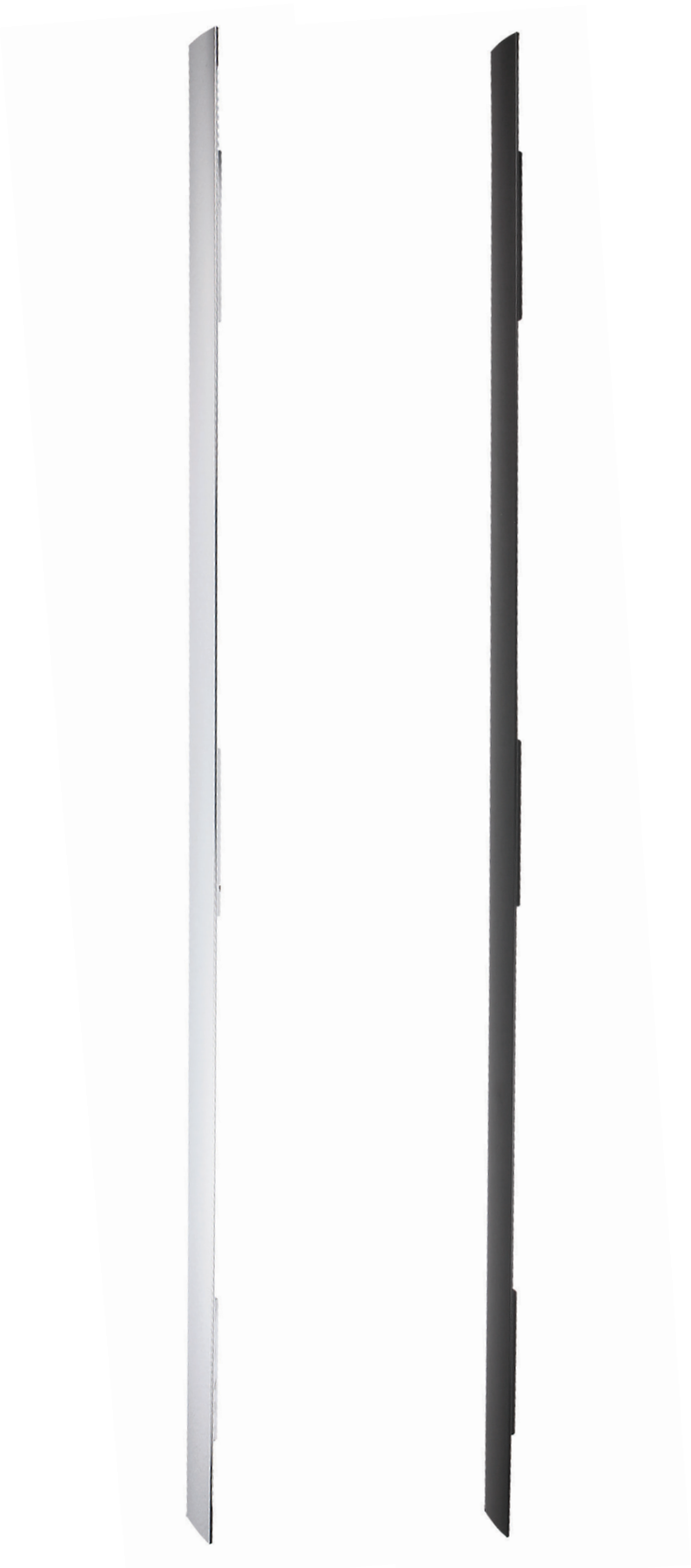

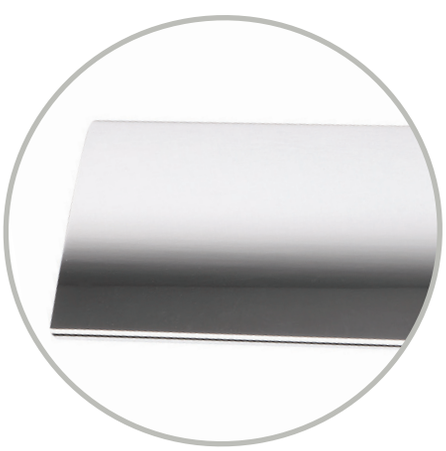

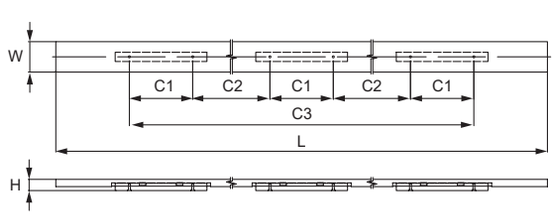

Модель: **618**

АРТИКУЛ	РОЗМІР						КОЛІР
	C1, мм	C2, мм	C3, мм	L, мм	W, мм	H, мм	
26840	96	384,5	1057	1280	46	17	нікель

Матеріал: цинковий сплав Zamak і алюміній

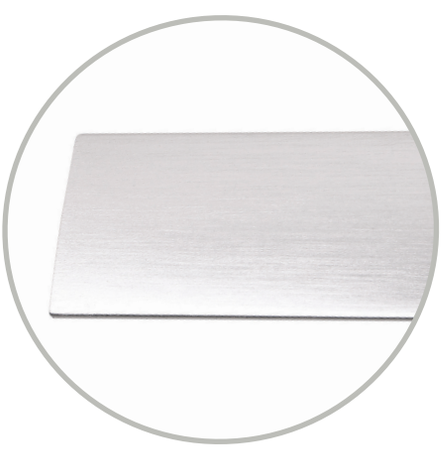

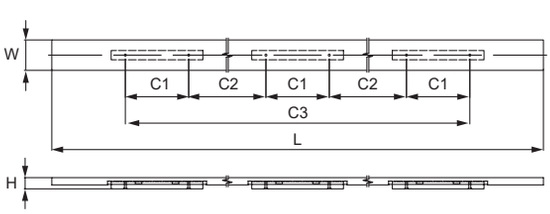

Модель: **622**

АРТИКУЛ	РОЗМІР				КОЛІР
	C, мм	L, мм	W, мм	H, мм	
49188	0	3050	19	12	браш чорний
49189	0	3050	19	12	нікель

Матеріал: алюміній

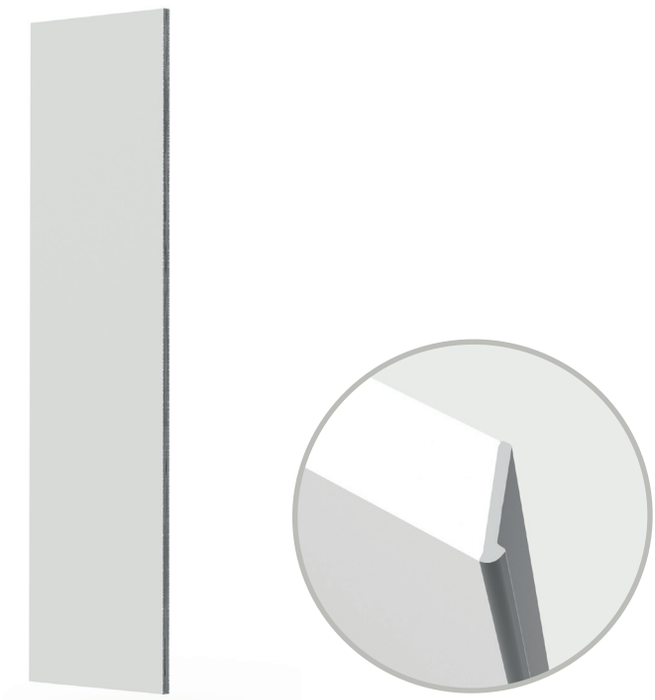

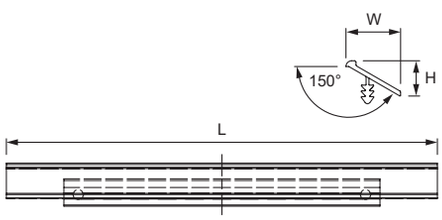

Модель: **597**

АРТИКУЛ	РОЗМІР				КОЛІР
	C, мм	L, мм	W, мм	H, мм	
49186	0	3000	50	14	браш чорний
49187	0	3000	50	14	нікель

Матеріал: алюміній

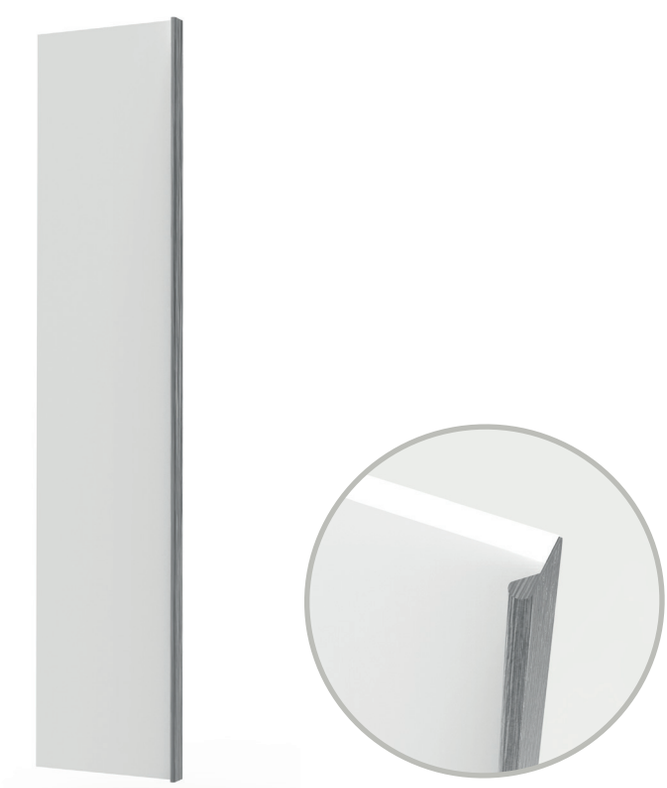

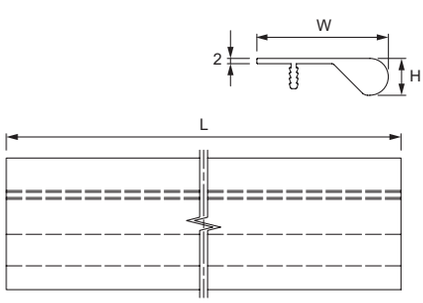

Модель: 711

АРТИКУЛ	РОЗМІР					КОЛІР
	C1, мм	C2, мм	L, мм	W, мм	H, мм	
49190	38	512	3500	20,5	53,5	браш чорний
49191	0	0	2	20,8	53,5	браш чорний І заглушка права
49192	0	0	2	20,8	53,5	браш чорний І заглушка ліва

Матеріал: цинковий сплав Zamak і алюміній

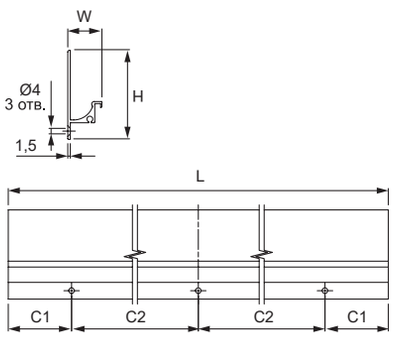

Модель: 653

АРТИКУЛ	РОЗМІР					КОЛІР
	C1, мм	C2, мм	L, мм	W, мм	H, мм	
49175	512	88	1200	45,5	20	браш чорний
49177	512	88	1200	45,5	20	нікель
49184	512	88	1200	45,5	20	хром

Матеріал: алюміній

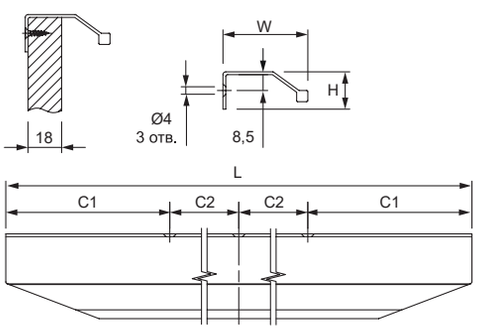

КУХОННІ РЕЛІНГИ

новинка

АРТИКУЛ	НАЙМЕНУВАННЯ	КОЛІР
53489	Гачок для релінга Cosma PIANO	чорний
53496	Гачок для релінга Cosma PIANO	нікель

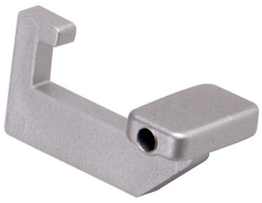

АРТИКУЛ	НАЙМЕНУВАННЯ	РОЗМІР	КОЛІР
53486	Полиця Cosma PIANO 2.0	L = 272 мм	чорний
53493	Полиця Cosma PIANO 2.0	L = 272 мм	нікель

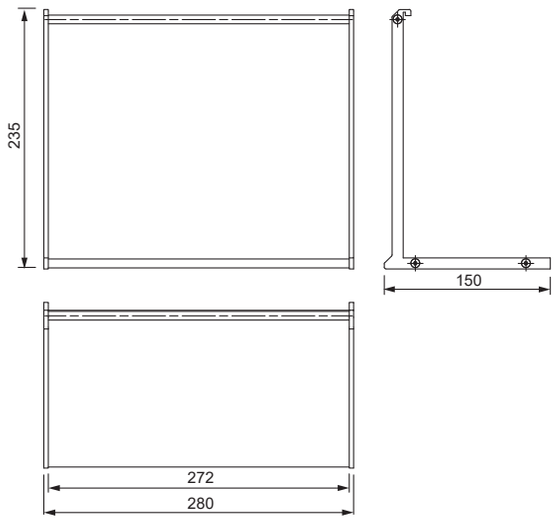

АРТИКУЛ	НАЙМЕНУВАННЯ	РОЗМІР	КОЛІР
53483	Релінг кухонний PIANO 2.0	L = 600 мм	чорний
53490	Релінг кухонний PIANO 2.0	L = 600 мм	нікель
53484	Релінг кухонний PIANO 2.0	L = 900 мм	чорний
53491	Релінг кухонний PIANO 2.0	L = 900 мм	нікель
53485	Релінг кухонний PIANO 2.0	L = 1200 мм	чорний
53492	Релінг кухонний PIANO 2.0	L = 1200 мм	нікель

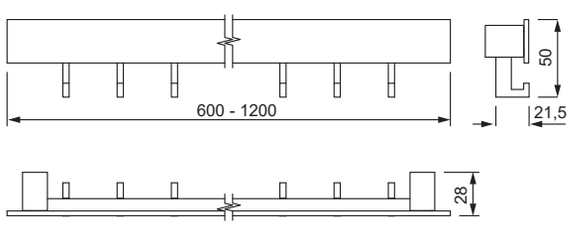

АРТИКУЛ	НАЙМЕНУВАННЯ	РОЗМІР	КОЛІР
53487	Тримач для паперу Cosma PIANO 2.0	L = 280 мм	чорний
53494	Тримач для паперу Cosma PIANO 2.0	L = 280 мм	нікель

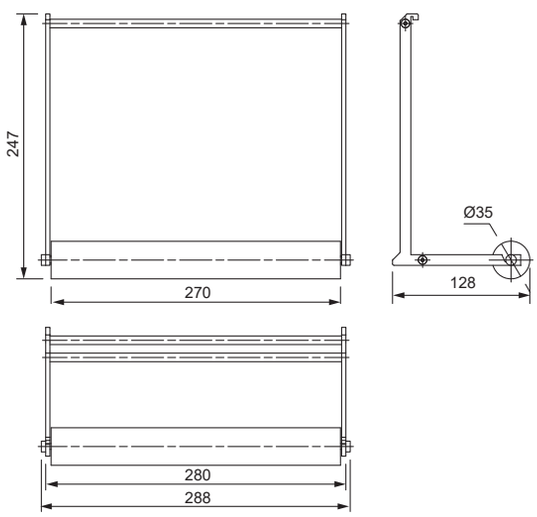

АРТИКУЛ	НАЙМЕНУВАННЯ	РОЗМІР	КОЛІР
53488	Полиця для спецій Cosma PIANO 2.0	L = 280 мм	чорний
53495	Полиця для спецій Cosma PIANO 2.0	L = 280 мм	нікель

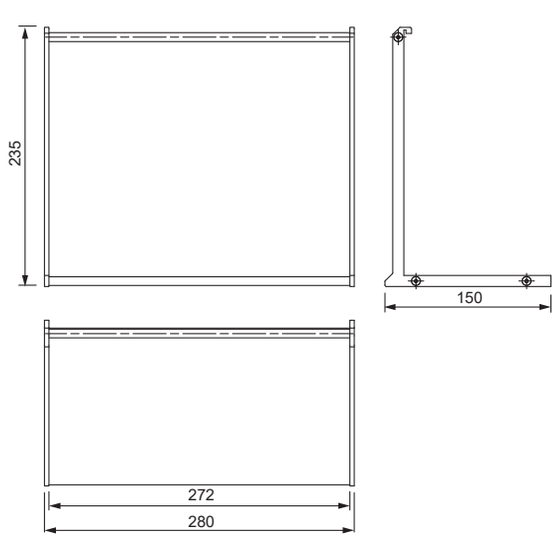

cosma
ВіЯр®
м. Київ
вул. Віскозна, 3
б-р Вацлава Гавела, 16
вул. Новокостянтинівська, 1В
viyar.ua | +38 (044) 500 57 07
м. Харків, вул. Морозова, 13
kh.viyar.ua | +38 (057) 784 00 87
м. Дніпро, вул. Журналістів, 3
dp.viyar.ua | +38 (056) 766 06 80
м. Львів, вул. Липинського, 50А
lviv.viyar.ua | +38 (032) 244 46 00