ecosoft
water professionals

КАТАЛОГ ПРОДУКЦІЇ

ЗМІСТ

ПРО КОМПАНІЮ	4
ФІЛЬТРИ ЗВОРОТНОГО ОСМОСУ	
Фільтр зворотного осмосу Ecosoft Sence з функцією econnect	6
Фільтри зворотного осмосу Ecosoft P'URE	8
Фільтри зворотного осмосу Ecosoft ABSOLUTE	14
Фільтри зворотного осмосу Ecosoft STANDARD	19
Схеми підключення фільтрів зворотного осмосу	24
ФІЛЬТРИ МЕХАНІЧНОГО ОЧИЩЕННЯ	
Фільтри механічного очищення 2,5"x10"	29
Фільтри від накипу SCALEX	32
Картриджні фільтри BIG BLUE	33
Фільтр на весь дім AQUAPOINT	34
ФІЛЬТРИ-КУВШИНИ	
Фільтри-кувшини НАША ВОДА	38
Фільтри-кувшини Ecosoft Dewberry	42
ЗМІННІ КАРТРИДЖІ	
Комплекти змінних картриджів	45
Постфільтри Ecosoft	46
Мембранні елементи Ecosoft	47
Картриджі Ecosoft з активованим вугіллям	48
Картриджі Ecosoft для пом'якшення та комплексного очищення	50
Картриджі Ecosoft для видалення заліза	51
Картриджі Ecosoft для видалення сірководню	52
Картриджі Ecosoft зі спіненого поліпропілену	53
Картриджі Ecosoft з поліпропіленової нитки	57
ФІЛЬТРАЦІЙНІ СИСТЕМИ	
Фільтруючий матеріал ECOMIX	58
Фільтраційні системи Ecosoft P'URE	60
Фільтраційні системи Ecosoft ABSOLUTE	64
Фільтраційні системи Ecosoft STANDARD	72
Фільтраційні системи Ecosoft TWIN	77
Вугільні фільтри Ecosoft	82
ПРОМИСЛОВІ ФІЛЬТРАЦІЙНІ СИСТЕМИ	
Фільтри для знезалізнення та пом'якшення води Ecosoft FK (ECOMIX® A)	86
Фільтри для пом'якшення води Ecosoft FU (DOWEX® HCRS/S)	88
Вугільні фільтри Ecosoft	92
АКСЕСУАРИ ДЛЯ ФІЛЬТРАЦІЙНИХ СИСТЕМ	
Аксесуари для систем Ecosoft з керуючими клапанами CE1″ та CE 125″	100
МОНТАЖНІ СХЕМИ ТА ПРОГРАМУВАННЯ ФІЛЬТРІВ	
Монтажні схеми та програмування фильтрів	106
УЛЬТРАФІОЛЕТОВІ ЗНЕРАРАЖУВАЧІ ВОДИ	
Ультрафіолетові знезаражувачі води	115
РІШЕННЯ ДЛЯ HORECA	
Фільтр зворотного осмосу Ecosoft RObust з функцією econnect	119
Фільтр зворотного осмосу Ecosoft RObust 1000	120
Фільтр зворотного осмосу Ecosoft RObust 1500	122
Фільтр зворотного осмосу Ecosoft RObust PRO	124
Фільтр зворотного осмосу Ecosoft RObust 3000	126
КОМЕРЦІЙНІ СИСТЕМИ ЗВОРОТНОГО ОСМОСУ ECOSOFT	
Комерційні системи зворотного осмосу Ecosoft з функцією econnect	130
Комерційна система зворотного осмосу Ecosoft MO 6500	131
Комерційна система зворотного осмосу Ecosoft MO 12000	132
Комерційна система зворотного осмосу Ecosoft MO 24000	133
Комерційна система зворотного осмосу Ecosoft MO 36000	134
ПРОМИСЛОВІ СИСТЕМИ ЗВОРОТНОГО ОСМОСУ ECOSOFT	
Промислові системи зворотного осмосу	138
Станція дозування Ecosoft	148
ПРОМИСЛОВІ СИСТЕМИ УЛЬТРАФІЛЬТРАЦІЇ ECOSOFT	
Промислові системи ультрафільтрації Ecosoft	150
КОНТЕЙНЕРНІ СИСТЕМИ ВОДОПІДГОТОВКИ ECOSOFT	
Контейнерні системи очищення води Ecosoft	152
АВТОМАТИ З ВИРОБНИЦТВА ВОДИ ECOSOFT	
Автомати з виробництва води Ecosoft	154

МІСІЯ КОМПАНІЇ

Забезпечувати чистою водою домашні господарства та підприємства в усьому світі за допомогою високотехнологічних фільтрів для очищення води

Наша мета — увійти в п’ятірку провідних європейських виробників та дистриб’юторів обладнання для локального очищення води

ЦІННОСТІ

Професіоналізм
Знання та чесність
Довіра та відповідальність
Фокус на клієнта
Purity

ПЕРЕВАГИ 5G

Good компанія
Good продукти
Good ціна
Good люди
Good споживачі

POWER OF PURITY

Понад 8 тис. м^2 виробничих та складських приміщень

Команда висококваліфікованих інженерів та дизайнерів

Лінія виробництва механічних фільтрів

Виробництво проточних фільтрів та фільтрів зворотного осмосу

Виробництво автоматів для очищення питної води

Виробництво комерційних та промислових систем зворотного осмосу

Цех лиття пластмас (для таких продуктів як фільтри-кувшини, корпуси фільтрів, кронштейни тощо)

28
років
досвіду

13
виробничих ліній

Виробництво
2 600 000
фільтрів на рік

Якість підтверджено
сертифікатами
CE, WQA, ISO, TÜV SÜD

SENSE

Більше ніж фільтр

Це вода твого майбутнього

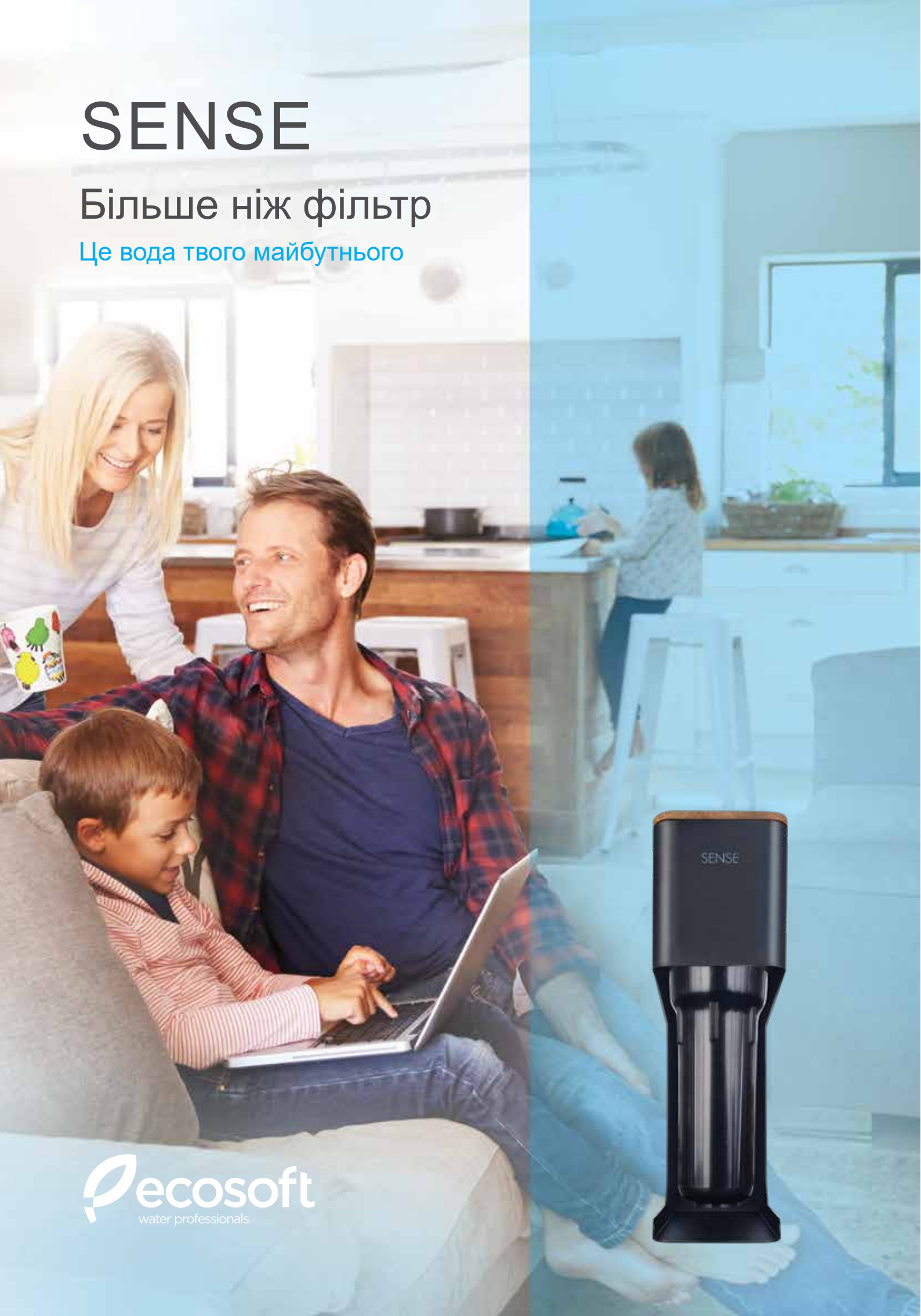

ecosoft
water professionals

ECOSOFT SENSE
ФІЛЬТР ЗВОРОТНОГО ОСМОСУ З ФУНКЦІЄЮ ECONNECT

ЧИСТА, БЕЗПЕЧНА І ПРИ ЦЬОМУ СМАЧНА ВОДА:

Кальцій і магній надають воді природного смаку і роблять її максимально корисною

Вода буде незмінно чистою та безпечною, навіть якщо якість водопровідної води значно погіршиться

ECONNECT — ПОСТІЙНИЙ ДОСТУП ДО ФІЛЬТРУ

ЗАВДЯКИ ФУНКЦІЇ ECONNECT ВИ ЗАВЖДИ ЗНАЄТЕ:

Скільки води використовується

Ефективність очищення води

Скільки часу залишилося до обслуговування фільтра

ГАРМОНІЧНА КОМБІНАЦІЯ ЕФЕКТИВНИХ РІШЕНЬ:

- Функція econnect — постійний online-контроль за роботою фільтру
- Технологія зворотного осмосу, яка робить воду безпечною навіть для дітей
- Технологія мінералізації «AquaSpring» — постійний склад мінералів в очищеній воді до 85 мг/л
- Зелена технологія «AquaGreen» — фільтр економить до 20 000 літрів води на рік
- Slim&Style дизайн — стильний елемент інтер'єру на кухні

Модель	Назва
MO675MPECOSENSE	Фільтр зворотного осмосу Ecosoft Sense

P’URE

Сучасні технології

Смачна та корисна вода

ecosoft
water professionals

ECOSOFT P’URE

Ecosoft P’URE — це лінійка домашніх фільтрів зворотного осмосу, в якій зібрані всі переваги сучасних технологій.

Ми впровадили в цю лінійку фільтрів всі наші дослідження і розробки, тому вода не тільки безпечна, але ще й смачна і корисна.

Ми зробили ці фільтри сучасними і компактними, тому їх вибирають сучасні і стильні люди.

ECOSOFT P’URE BALANCE ФІЛЬТР ЗВОРОТНОГО ОСМОСУ ЗІ ЗБАГАЧЕННЯМ ВОДИ КАЛЬЦІЄМ ТА МАГНІЄМ ТА ФУНКЦІЄЮ ЕКОНОМІЇ ВОДИ

ТЕХНОЛОГІЯ ФІЛЬТРУВАННЯ:

1. Картридж зі спіненого поліпропілену 5 мікрон видаляє пісок, мул, іржу
2. Картридж з гранульованим активованим вугіллям видаляє хлор та його сполуки
3. Картридж з технологією AquaGreen захищає мембрану
4. Мембрана DOW Filmtec® очищає воду від 99,8% домішок, включно з вірусами та бактеріями
5. Картридж AquaSpring збагачує очищену воду кальцієм та магнієм
6. Вугільний постфільтр покращує смак та запах води

КЛЮЧОВІ ХАРАКТЕРИСТИКИ:

- Технологія AquaSpring — баланс мінералів кальцію та магнію робить воду освіжаюче смачною та корисною
- Технологія AquaGreen — зелена технологія, завдяки якій фільтр став економним та екологічним
- Технологія «Природна швидкість» — вода проходить через картридж AquaSpring з такою ж швидкістю, як вода в природі проходить через гірські породи, збагачуючись мінералами
- Постійний склад мінералів в очищеній воді на рівні 60-80 мг/л
- Технологія зворотного осмосу, яка робить воду безпечною навіть для дітей
- Технологія «Ефект «Чистої кімнати», завдяки якій фільтр «законсервований» до моменту його встановлення
- Просте встановлення — ваша кухня залишиться цілою
- Можливість вертикального та горизонтального встановлення

ТЕХНІЧНІ ХАРАКТЕРИСТИКИ:

Код	Продуктивність, л/добу (GPD)	Тиск на вході, бар	З’єднання	Габарити, В х Ш х Г, мм
MO675MPUREBAL	280 (75)	3–6	1/2″	310 x 440 x 195

Вага товару (нетто/брутто), кг: 8.75/10.5
Габарити упаковки, м: 0.77 x 0.29 x 0.58

ФІЛЬТР ЗВОРОТНОГО ОСМОСУ ECOSOFT P’URE BALANCE

Код	Товар	Кількість в упаковці	Упаковок на палеті	Одиниць на палеті
MO675MPUREBAL	**Фільтр зворотного осмосу Ecosoft P’URE Balance**	1	28	28

Мінімальне замовлення – 1 палета кожного товару

ECOSOFT P’URE AQUACALCIUM ФІЛЬТР ЗВОРОТНОГО ОСМОСУ ЗІ ЗБАГАЧЕННЯМ ВОДИ КАЛЬЦІЄМ

ТЕХНОЛОГІЯ ФІЛЬТРУВАННЯ:

1. Картридж зі спіненого поліпропілену 5 мікрон видаляє пісок, мул, іржу
2. Картридж з гранульованим активованим вугіллям видаляє хлор та його сполуки
3. Картридж із пресованого активованого вугілля забезпечує остаточне видалення хлору
4. Мембрана DOW Filmtec® очищає воду від 99,8% домішок, включно з вірусами та бактеріями
5. Картридж AquaCalcium збагачує очищену воду кальцієм
6. Вугільний постфільтр покращує смак та запах води

КЛЮЧОВІ ХАРАКТЕРИСТИКИ:

- Технологія «AquaCalcium» — спеціальна мінеральна композиція з кальцієм, завдяки якій вода стає смачною і корисною
- Технологія «Природна швидкість» — вода проходить через картридж AquaCalcium з такою ж швидкістю, як вода в природі проходить через гірські породи, збагачуючись мінералами
- Постійний склад мінералів в очищеній воді на рівні 55-65 мг/л
- Технологія зворотного осмосу, яка робить воду безпечною навіть для дітей
- Технологія «Ефект «Чистої кімнати», завдяки якій фільтр «законсервований» до моменту його встановлення
- Просте встановлення — ваша кухня залишиться цілою
- Можливість вертикального та горизонтального встановлення

ТЕХНІЧНІ ХАРАКТЕРИСТИКИ:

Код	Продуктивність, л/добу (GPD)	Тиск на вході, бар	З’єднання	Габарити, В х Ш х Г, мм
MO675MACPURE	280 (75)	3–6	1/2″	310 x 440 x 195

Вага товару (нетто/брутто), кг: 8.75/10.5
Габарити упаковки, м: 0.77 x 0.29 x 0.58

ФІЛЬТР ЗВОРОТНОГО ОСМОСУ ECOSOFT P’URE AQUACALCIUM

Код	Товар	Кількість в упаковці	Упаковок на палеті	Одиниць на палеті
MO675MACPURE	**Фільтр зворотного осмосу Ecosoft P’URE AquaCalcium**	1	28	28

Мінімальне замовлення – 1 палета кожного товару

ECOSOFT P’URE
ФІЛЬТР ЗВОРОТНОГО ОСМОСУ З МІНЕРАЛІЗАЦІЄЮ

ТЕХНОЛОГІЯ ФІЛЬТРУВАННЯ:

1. Картридж зі спіненого поліпропілену 5 мікрон видаляє пісок, мул, іржу
2. Картридж з гранульованим активованим вугіллям видаляє хлор та його сполуки
3. Картридж із пресованого активованого вугілля забезпечує остаточне видалення хлору
4. Мембрана DOW Filmtec® очищає воду від 99,8% домішок, включно з вірусами та бактеріями
5. Вугільний постфільтр покращує смак та запах води
6. Мінералізатор додає в очищену воду невелику кількість мінералів

КЛЮЧОВІ ХАРАКТЕРИСТИКИ:

- Технологія зворотного осмосу, яка робить воду безпечною навіть для дітей
- Технологія мінералізації води, яка додає в очищену воду невелику кількість мінералів
- Технологія «Ефект «Чистої кімнати», завдяки якій фільтр «законсервований» до моменту його встановлення
- Просте встановлення — ваша кухня залишиться цілою
- Можливість вертикального та горизонтального встановлення

ТЕХНІЧНІ ХАРАКТЕРИСТИКИ:

Код	Продуктивність, л/добу (GPD)	Тиск на вході, бар	З’єднання	Габарити, В х Ш х Г, мм
MO675MPURE	280 (75)	3–6	1/2″	310 x 440 x 195

Вага товару (нетто/брутто), кг: 8.75/10.5
Габарити упаковки, м: 0.77 x 0.29 x 0.58

ФІЛЬТР ЗВОРОТНОГО ОСМОСУ ECOSOFT P’URE З МІНЕРАЛІЗАЦІЄЮ

Код	Товар	Кількість в упаковці	Упаковок на палеті	Одиниць на палеті
MO675MPURE	**Фільтр зворотного осмосу Ecosoft P’URE з мінералізацією**	1	28	28

Мінімальне замовлення – 1 палета кожного товару

МІНЕРАЛІЗАТОР AQUACALCIUM ДЛЯ ФІЛЬТРІВ ЗВОРОТНОГО ОСМОСУ ECOSOFT P'URE

ОПИС:

Збагачує воду таким корисним для організму людини мінералом як кальцій. Призначений для фільтра зворотного осмосу Ecosoft P'URE AquaCalcium, який імітує природну швидкість проходження води крізь гірські породи та забезпечує постійний склад мінералів в очищеній воді на рівні 55-65 мг/л

КЛЮЧОВІ ХАРАКТЕРИСТИКИ:

1. Питна вода насичена кальцієм, який є життєво необхідним для здоров'я людини
2. Особливо рекомендований для підлітків та людей похилого віку
3. Свіжий, м'який та природний смак води

Вага товару (нетто/брутто), кг: 0.95/0.97
Габарити упаковки, м: 0.38 x 0.33 x 0.15

Увага! Використання мінералізатора AquaCalcium у фільтрах інших виробників або в інших моделях фільтрів Ecosoft можливе, але при цьому рівень кальцію в очищеній воді буде в 3-5 разів нижчим

МІНЕРАЛІЗАТОР AQUACALCIUM ДЛЯ ФІЛЬТРІВ ЗВОРОТНОГО ОСМОСУ ECOSOFT P'URE

Код	Товар	Кількість в упаковці	Упаковок на палеті	Одиниць на палеті
PD2010MACPURE	**Мінералізатор AquaCalcium для фільтрів зворотного осмосу Ecosoft P'URE**	4	66	264

ПОМПА ДЛЯ ПІДВИЩЕННЯ ТИСКУ В ФІЛЬТРАХ ЗВОРОТНОГО ОСМОСУ

ОПИС:

Призначена для водопровідних мереж з низьким тиском. Забезпечить необхідний тиск для продавлювання води крізь зворотноосмотичну мембрану

КЛЮЧОВІ ХАРАКТЕРИСТИКИ:

1. Можливість встановлення з будь-яким фільтром зворотного осмосу
2. Економія води від 30 до 50%
3. Просте встановлення завдяки покроковій інструкції

Вага товару (нетто/брутто), кг: 3.45/3,74
Габарити упаковки, м: 0.35 x 0.18 x 0.12

ПОМПА ДЛЯ ФІЛЬТРА ЗВОРОТНОГО ОСМОСУ ECOSOFT P'URE

Код	Товар	Кількість в упаковці	Упаковок на палеті	Одиниць на палеті
KPOMPROECO	**Помпа Ecosoft P'URE для підвищення тиску в фільтрах зворотного осмосу**	1	108	108

ABSOLUTE

Покращена класика

Абсолютно чиста вода

ecosoft
water professionals

ФІЛЬТР ЗВОРОТНОГО ОСМОСУ ECOSOFT ABSOLUTE

ТЕХНОЛОГІЯ ФІЛЬТРУВАННЯ:

1. Картридж зі спіненого поліпропілену 5 мікрон видаляє пісок, мул, іржу
2. Картридж з гранульованим активованим вугіллям видаляє хлор та його сполуки
3. Картридж із пресованого активованого вугілля забезпечує остаточне видалення хлору
4. Мембрана DOW Filmtec® очищає воду від 99,8% домішок, включно з вірусами та бактеріями
5. Вугільний постфільтр покращує смак та запах води

КЛЮЧОВІ ХАРАКТЕРИСТИКИ:

- Технологія зворотного осмосу, яка робить воду безпечною навіть для дітей
- Американська мембрана DOW Filmtec®
- Стильний і сучасний кран для очищеної води
- Покращений комплект картриджів
- Корпус фільтра виготовлений з чистого європейського харчового пластику

ТЕХНІЧНІ ХАРАКТЕРИСТИКИ:

Код	Продуктивність, л/добу (GPD)	Тиск на вході, бар	З'єднання	Габарити, В х Ш х Г, мм
MO550ECO	190 (50)	3–6	1/2″	420 x 410 x 150

Вага товару (нетто/брутто), кг: 7.00/8.75
Габарити упаковки, м: 0.29 x 0.58 x 0.47

ФІЛЬТР ЗВОРОТНОГО ОСМОСУ ECOSOFT ABSOLUTE

Код	Товар	Кількість в упаковці	Упаковок на палеті	Одиниць на палеті
MO550ECO	**Фільтр зворотного осмосу Ecosoft ABSOLUTE**	1	28	28

Мінімальне замовлення – 1 палета кожного товару

ФІЛЬТР ЗВОРОТНОГО ОСМОСУ ECOSOFT ABSOLUTE З МІНЕРАЛІЗАТОРОМ

ТЕХНОЛОГІЯ ФІЛЬТРУВАННЯ:

1. Картридж зі спіненого поліпропілену 5 мікрон видаляє пісок, мул, іржу
2. Картридж з гранульованим активованим вугіллям видаляє хлор та його сполуки
3. Картридж із пресованого активованого вугілля забезпечує остаточне видалення хлору
4. Мембрана DOW Filmtec® очищає воду від 99,8% домішок, включно з вірусами та бактеріями
5. Вугільний постфільтр покращує смак та запах води
6. Мінералізатор додає в очищену воду невелику кількість мінералів

КЛЮЧОВІ ХАРАКТЕРИСТИКИ:

- Технологія зворотного осмосу, яка робить воду безпечною навіть для дітей
- Технологія мінералізації води, яка додає в очищену воду невелику кількість мінералів
- Американська мембрана DOW Filmtec®
- Стильний і сучасний кран для очищеної води
- Покращений комплект картриджів
- Корпус фільтра виготовлений з чистого європейського харчового пластику

ТЕХНІЧНІ ХАРАКТЕРИСТИКИ:

Код	Продуктивність, л/добу (GPD)	Тиск на вході, бар	З'єднання	Габарити, В х Ш х Г, мм
MO650MECO	190 (50)	3–6	1/2″	420 x 410 x 150

Вага товару (нетто/брутто), кг: 7.85/9.6
Габарити упаковки, м: 0.29 x 0.58 x 0.47

ФІЛЬТР ЗВОРОТНОГО ОСМОСУ ECOSOFT ABSOLUTE З МІНЕРАЛІЗАТОРОМ

Код	Товар	Кількість в упаковці	Упаковок на палеті	Одиниць на палеті
MO650MECO	**Фільтр зворотного осмосу Ecosoft ABSOLUTE с мінералізатором**	1	28	28

Мінімальне замовлення – 1 палета кожного товару

ФІЛЬТР ЗВОРОТНОГО ОСМОСУ ECOSOFT ABSOLUTE З ПОМПОЮ НА СТАНИНІ

ТЕХНОЛОГІЯ ФІЛЬТРУВАННЯ:

1. Картридж зі спіненого поліпропілену 5 мікрон видаляє пісок, мул, іржу
2. Картридж з гранульованим активованим вугіллям видаляє хлор та його сполуки
3. Картридж із пресованого активованого вугілля забезпечує остаточне видалення хлору
4. Мембрана DOW Filmtec® очищає воду від 99,8% домішок, включно з вірусами та бактеріями
5. Вугільний постфільтр покращує смак та запах води

КЛЮЧОВІ ХАРАКТЕРИСТИКИ:

- Технологія зворотного осмосу, яка робить воду безпечною навіть для дітей
- Розроблений для водопровідних мереж з низьким тиском
- Зібраний на спеціальній металевій станині — стійкість та зручність в обслуговуванні
- Американська мембрана DOW Filmtec®
- Стильний і сучасний кран для очищеної води
- Покращений комплект картриджів
- Корпус фільтра виготовлений з чистого європейського харчового пластику

ТЕХНІЧНІ ХАРАКТЕРИСТИКИ:

Код	Продуктивність, л/добу (GPD)	Тиск на вході, бар	З'єднання	Габарити, В х Ш х Г, мм
MO550PSECO	190 (50)	2–5	1/2"	485 x 410 x 195

Вага товару (нетто/брутто), кг: 11.95/3.70
Габарити упаковки, м: 0.59 x 0.46 x 0.30

ФІЛЬТР ЗВОРОТНОГО ОСМОСУ ECOSOFT ABSOLUTE З ПОМПОЮ НА МЕТАЛЕВІЙ СТАНИНІ

Код	Товар	Кількість в упаковці	Упаковок на палеті	Одиниць на палеті
MO550PSECO	**Фільтр зворотного осмосу Ecosoft ABSOLUTE з помпою на металевій станині**	1	28	28

Мінімальне замовлення – 1 палета кожного товару

ПОТРІЙНИЙ ФІЛЬТР ECOSOFT ABSOLUTE

ТЕХНОЛОГІЯ ФІЛЬТРУВАННЯ:

1. Картридж із сумішшю ECOMIX® D37 — пом'якшує воду, видаляє хлор, знижує концентрацію важких та кольорових металів
2. Картридж із сумішшю ECOMIX® D531 — забезпечує додаткове пом'якшення, знижує вміст у воді органічних сполук, заліза та марганцю
3. Картридж з пресованого активованого вугілля забезпечує остаточне видалення хлору та хлорорганічних сполук

КЛЮЧОВІ ХАРАКТЕРИСТИКИ:

- Джерело питної води 24/7/365
- Очищає водопровідну воду від основних домішок
- Завдяки технології ECOMIX® вода зберігає всі свої корисні властивості
- Просте встановлення за 15 хвилин
- Стильний і сучасний кран для очищеної води

ТЕХНІЧНІ ХАРАКТЕРИСТИКИ:

Код	Продуктивність, л/хв	Тиск на вході, бар	З'єднання	Габарити, В х Ш х Г, мм
FMV3ECO	1.0	2–6	1/2″	350 x 390 x 140

Вага товару (нетто/брутто), кг: 4.00/4.15
Габарити упаковки, м: 0.49 x 0.41 x 0.38

ПОТРІЙНИЙ ФІЛЬТР ECOSOFT ABSOLUTE

Код	Товар	Кількість в упаковці	Упаковок на палеті	Одиниць на палеті
FMV3ECO	**Потрійний фільтр Ecosoft ABSOLUTE**	3	20	60

STANDARD

Класичний фільтр

Доступна питна вода

ecosoft
water professionals

ФІЛЬТР ЗВОРОТНОГО ОСМОСУ ECOSOFT STANDARD

ТЕХНОЛОГІЯ ФІЛЬТРУВАННЯ:

1. Картридж зі спіненого поліпропілену 5 мікрон видаляє пісок, мул, іржу
2. Картридж з гранульованим активованим вугіллям видаляє хлор та його сполуки
3. Картридж зі спіненого поліпропілену 1 мікрон забезпечує остаточне видалення найдрібніших механічних домішок
4. Мембрана Ecosoft очищає воду від 99,8% домішок, включно з вірусами та бактеріями
5. Вугільний постфільтр покращує смак та запах води

КЛЮЧОВІ ХАРАКТЕРИСТИКИ:

- Технологія зворотного осмосу, яка робить воду безпечною навіть для дітей
- Мембрана власного виробництва
- В комплекті є все необхідне для самостійного встановлення
- Корпус фільтра виготовлений з чистого європейського харчового пластику
- Гарантія виробника — кожен фільтр перевірений на герметичність

ТЕХНІЧНІ ХАРАКТЕРИСТИКИ:

Код	Продуктивність, л/добу (GPD)	Тиск на вході, бар	З'єднання	Габарити, В х Ш х Г, мм
MO550ECOSTD	190 (50)	3–6	1/2″	420 x 410 x 150

Вага товару (нетто/брутто), кг: 7.00/8.75
Габарити упаковки, м: 0.29 x 0.58 x 0.47

ФІЛЬТР ЗВОРОТНОГО ОСМОСУ ECOSOFT STANDARD

Код	Товар	Кількість в упаковці	Упаковок на палеті	Одиниць на палеті
MO550ECOSTD	**Фільтр зворотного осмосу Ecosoft STANDARD**	1	28	28

Мінімальне замовлення – 1 палета кожного товару

ФІЛЬТР ЗВОРОТНОГО ОСМОСУ ECOSOFT STANDARD З МІНЕРАЛІЗАТОРОМ

ТЕХНОЛОГІЯ ФІЛЬТРУВАННЯ:

1. Картридж зі спіненого поліпропілену 5 мікрон видаляє пісок, мул, іржу
2. Картридж з гранульованим активованим вугіллям видаляє хлор та його сполуки
3. Картридж зі спіненого поліпропілену 1 мікрон забезпечує остаточне видалення найдрібніших механічних домішок
4. Мембрана Ecosoft очищає воду від 99,8% домішок, включно з вірусами та бактеріями
5. Вугільний постфільтр покращує смак та запах води
6. Мінералізатор додає в очищену воду невелику кількість мінералів

КЛЮЧОВІ ХАРАКТЕРИСТИКИ:

- Технологія зворотного осмосу, яка робить воду безпечною навіть для дітей
- Технологія мінералізації води, яка додає в очищену воду невелику кількість мінералів
- Мембрана власного виробництва
- В комплекті є все необхідне для самостійного встановлення
- Корпус фільтра виготовлений з чистого європейського харчового пластику
- Гарантія виробника — кожен фільтр перевірений на герметичність

ТЕХНІЧНІ ХАРАКТЕРИСТИКИ:

Код	Продуктивність, л/добу (GPD)	Тиск на вході, бар	З'єднання	Габарити, В х Ш х Г, мм
MO650MECOSTD	190 (50)	3–6	1/2″	420 x 410 x 150

Вага товару (нетто/брутто), кг: 7.00/8.75
Габарити упаковки, м: 0.29 x 0.58 x 0.47

ФІЛЬТР ЗВОРОТНОГО ОСМОСУ ECOSOFT STANDARD З МІНЕРАЛІЗАТОРОМ

Код	Товар	Кількість в упаковці	Упаковок на палеті	Одиниць на палеті
MO650MECOSTD	**Фільтр зворотного осмосу Ecosoft STANDARD з мінералізатором**	1	28	28

Мінімальне замовлення – 1 палета кожного товару

ФІЛЬТР ЗВОРОТНОГО ОСМОСУ ECOSOFT STANDARD З ПОМПОЮ

ТЕХНОЛОГІЯ ФІЛЬТРУВАННЯ:

1. Картридж зі спіненого поліпропілену 5 мікрон видаляє пісок, мул, іржу
2. Картридж з гранульованим активованим вугіллям видаляє хлор та його сполуки
3. Картридж зі спіненого поліпропілену 1 мікрон забезпечує остаточне видалення найдрібніших механічних домішок
4. Мембрана Ecosoft очищає воду від 99,8% домішок, включно з вірусами та бактеріями
5. Вугільний постфільтр покращує смак та запах води

КЛЮЧОВІ ХАРАКТЕРИСТИКИ:

- Технологія зворотного осмосу, яка робить воду безпечною навіть для дітей
- Розроблений для водопровідних мереж з низьким тиском
- Мембрана власного виробництва
- В комплекті є все необхідне для самостійного встановлення
- Корпус фільтра виготовлений з чистого європейського харчового пластику
- Гарантія виробника — кожен фільтр перевірений на герметичність

ТЕХНІЧНІ ХАРАКТЕРИСТИКИ:

Код	Продуктивність, л/добу (GPD)	Тиск на вході, бар	З'єднання	Габарити, В х Ш х Г, мм
MO550PECOSTD	190 (50)	2–5	1/2″	455 x 410 x 195

Вага товару (нетто/брутто), кг: 10.48/12.23
Габарити упаковки, м: 0.59 x 0.46 x 0.30

ФІЛЬТР ЗВОРОТНОГО ОСМОСУ ECOSOFT STANDARD З ПОМПОЮ

Код	Товар	Кількість в упаковці	Упаковок на палеті	Одиниць на палеті
MO550PECOSTD	**Фільтр зворотного осмосу Ecosoft STANDARD з помпою**	1	28	28

Мінімальне замовлення – 1 палета кожного товару

ПОТРІЙНИЙ ФІЛЬТР ECOSOFT STANDARD

ТЕХНОЛОГІЯ ФІЛЬТРУВАННЯ:

1. Картридж зі спіненого поліпропілену 5 мікрон — видаляє пісок, мул, іржу та інші механічні домішки
2. Картридж із сумішшю ECOMIX® — пом'якшує воду, видаляє хлор, знижує концентрацію важких та кольорових металів
3. Картридж з пресованого активованого вугілля зі шкаралупи кокосових горіхів — видаляє хлорорганічні сполуки та механічні домішки

КЛЮЧОВІ ХАРАКТЕРИСТИКИ:

- Джерело питної води 24/7/365
- 3 ступені очищення води за допомогою технології ECOMIX®
- Прості встановлення та заміна картриджів
- Компактні габарити
- Корпус фільтра виготовлений з чистого європейського харчового пластику

ТЕХНІЧНІ ХАРАКТЕРИСТИКИ:

Код	Продуктивність, л/хв	Тиск на вході, бар	З'єднання	Габарити, В х Ш х Г, мм
FMV3ECOSTD	1.0	2–6	1/2″	350 x 390 x 140

Вага товару (нетто/брутто), кг: 4.00/4.15
Габарити упаковки, м: 0.49 x 0.41 x 0.38

ПОТРІЙНИЙ ФІЛЬТР ECOSOFT STANDARD

Код	Товар	Кількість в упаковці	Упаковок на палеті	Одиниць на палеті
FMV3ECOSTD	**Потрійний фільтр Ecosoft STANDARD**	3	20	60

СХЕМИ ПІДКЛЮЧЕННЯ ФІЛЬТРІВ

СХЕМА ПІДКЛЮЧЕННЯ ФІЛЬТРА P'URE BALANCE

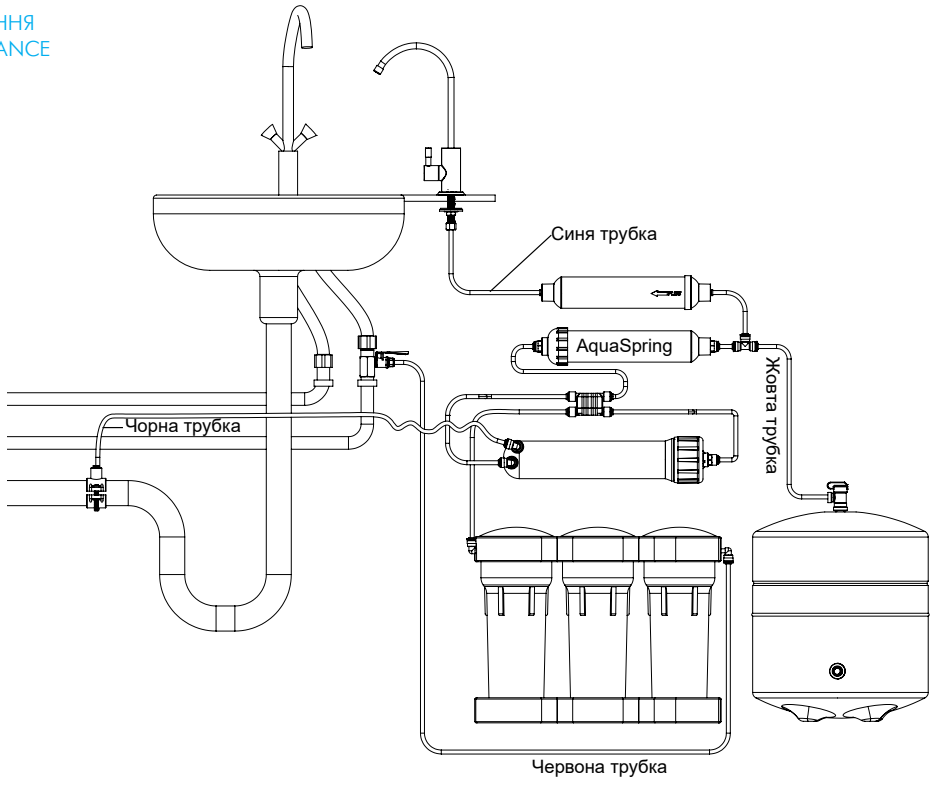

СХЕМА ПІДКЛЮЧЕННЯ ФІЛЬТРА P'URE AQUACALCIUM

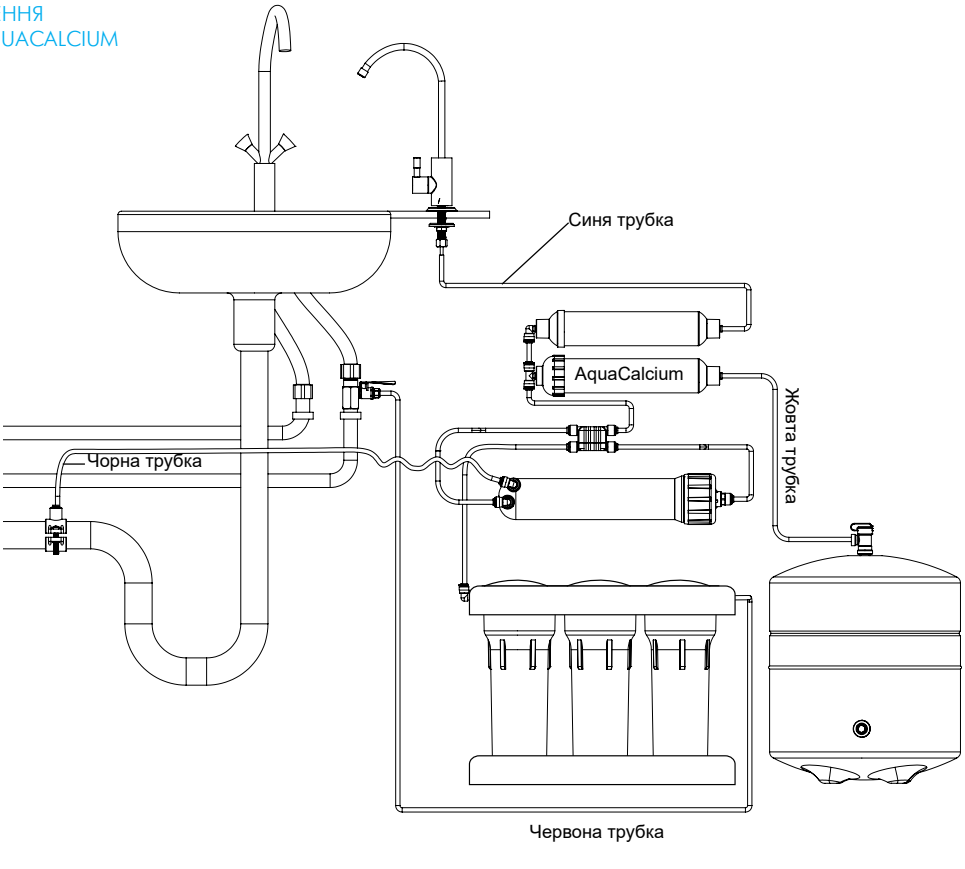

СХЕМИ ПІДКЛЮЧЕННЯ ФІЛЬТРІВ

СХЕМА ПІДКЛЮЧЕННЯ
ФІЛЬТРА P'URE

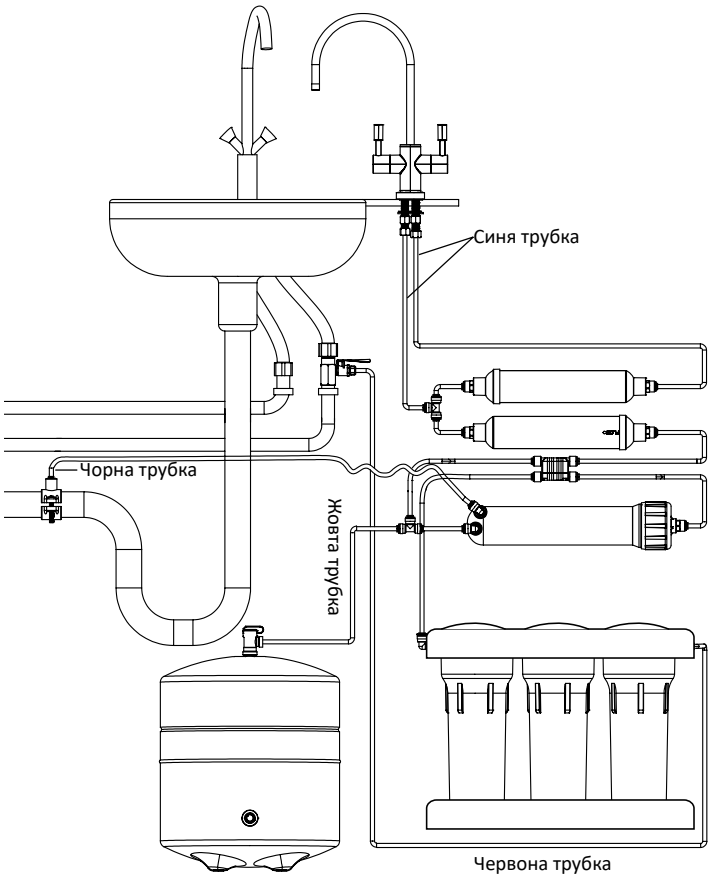

СХЕМА ПІДКЛЮЧЕННЯ
ФІЛЬТРА ЗВОРОТНОГО ОСМОСУ
З ПОМПОЮ

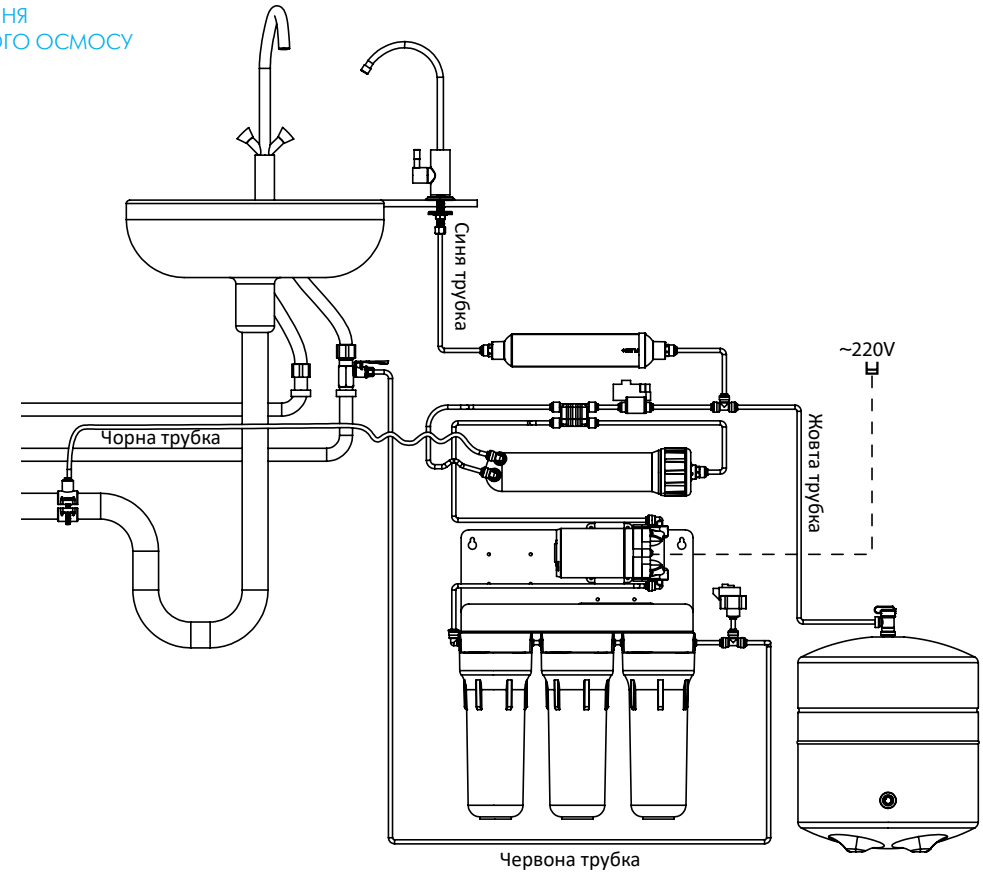

СХЕМИ ПІДКЛЮЧЕННЯ ФІЛЬТРІВ

СХЕМА ПІДКЛЮЧЕННЯ
ФІЛЬТРА ЗВОРОТНОГО ОСМОСУ
В БАЗОВІЙ КОМПЛЕКТАЦІЇ

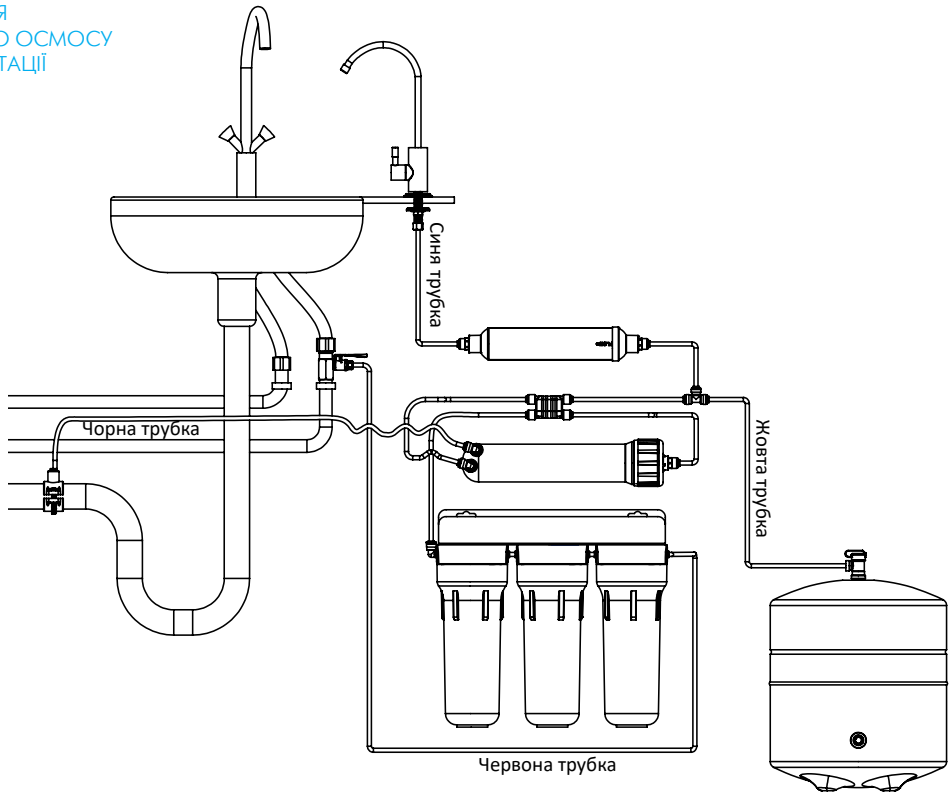

СХЕМА ПІДКЛЮЧЕННЯ
ФІЛЬТРА ЗВОРОТНОГО ОСМОСУ
З МІНЕРАЛІЗАТОРОМ

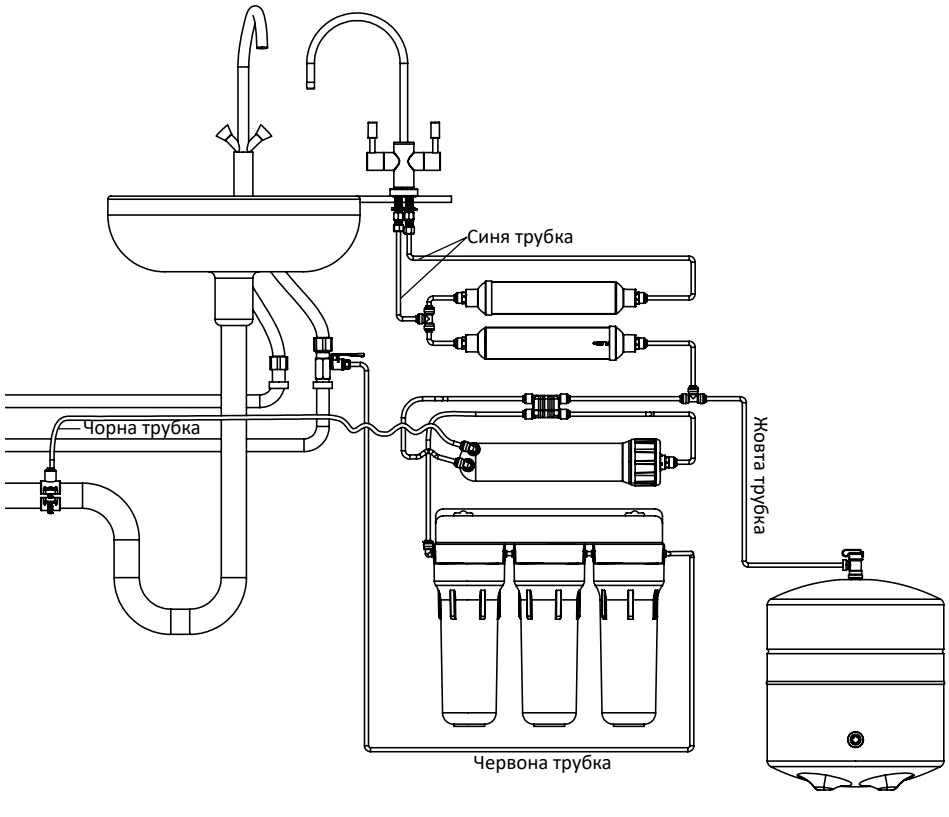

СХЕМИ ПІДКЛЮЧЕННЯ ФІЛЬТРІВ

СХЕМА ПІДКЛЮЧЕННЯ ПОТРІЙНОГО ФІЛЬТРА

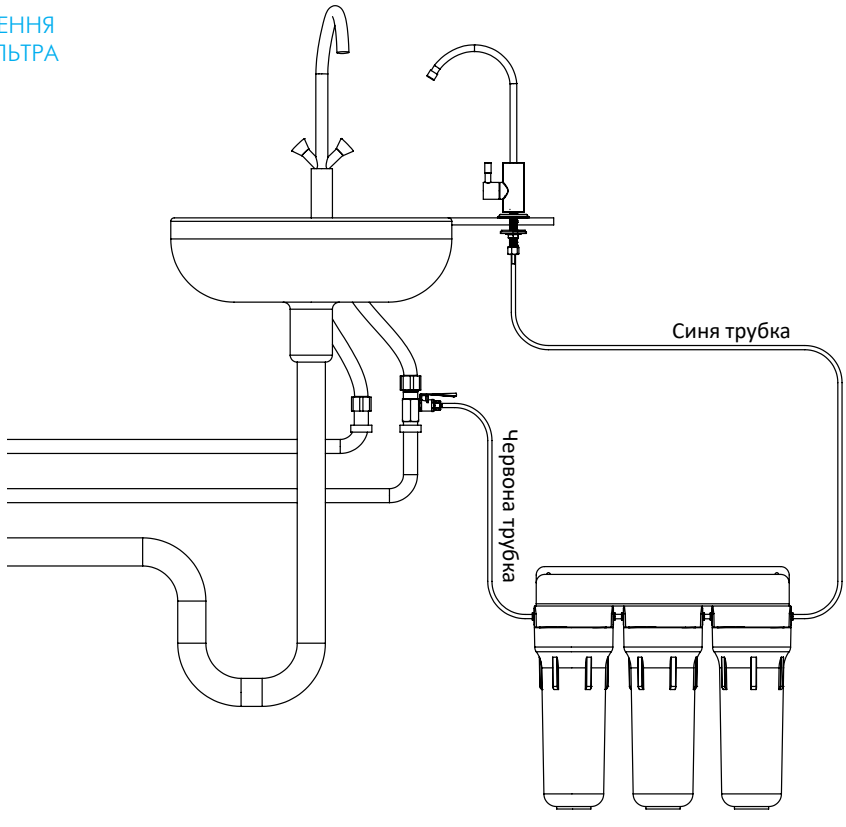

ВИМОГИ ДО ВОДИ, ЩО ПОДАЄТЬСЯ НА ФІЛЬТР ЗВОРОТНОГО ОСМОСУ*

	Найменування показника	Значення**
1	pH	6,5–8,5
2	Мінералізація, мг/л	< 1500
3	Жорсткість, мг-екв/л	< 10,0
4	Вільний хлор, мг/л	< 0,5
5	Залізо, мг/л	< 0,3
6	Марганець, мг/л	< 0,1
7	Перманганатна окиснюваність, мг O_2/л	< 5
8	Загальне мікробне число (ЗМЧ), од/мг	< 50
9	Coli-індекс	< 3

* Якщо показники води, що подається на фільтр, не відповідають вказаним вимогам, строк служби мембрани та картриджів може зменшитися.
** При встановленні фільтра зворотного осмосу на воду зі свердловин чи колодязів рекомендується попередньо провести хімічний аналіз води. Якщо певні показники перевищують значення, вказані у таблиці, бажано встановити додаткові фільтри перед фільтром зворотного осмосу. З питань підбору фільтрів слід проконсультуватися зі спеціалістом компанії, яка професійно займається очищенням води.

ФІЛЬТРИ МЕХАНІЧНОГО ОЧИЩЕННЯ ECOSOFT

Використовуються для очищення води господарсько-побутового призначення від механічних домішок.

Ефективно очищають воду з водопроводу, свердловини та колодязя від піску, глини, мулу, іржі, окалини.

ФІЛЬТР МЕХАНІЧНОГО ОЧИЩЕННЯ ECOSOFT

ОПИС:

Ідеальний для квартири з 1 санвузлом.
Прозорий корпус фільтра дозволяє візуально контролювати необхідність заміни картриджу

КЛЮЧОВІ ХАРАКТЕРИСТИКИ:

1. Доступна ціна та відмінна якість від українського виробника
2. Корпус фільтра виготовлений з чистого первинного європейського пластику
3. Захист сантехніки та трубопроводів
4. Компактність та простота монтажу

ТЕХНІЧНІ ХАРАКТЕРИСТИКИ:

	FPV12ECO	FPV34ECO
Типорозмір	2.5" × 10"	
Діаметр підключення	1/2"	3/4"
Максимальна продуктивність	10 л/хв	
Робочий тиск	3.5–4 бар	
Максимальний тиск	6 бар	
Температура води	+3...+43 °C	

КОМПЛЕКТАЦІЯ ФІЛЬТРУ:

- Корпус фільтра
- Картридж зі спіненого поліпропілену 5 мікрон
- Кронштейн
- Сервісний ключ
- Шурупи для кріплення кронштейну до корпусу фільтра
- Паспорт

ФІЛЬТРИ МЕХАНІЧНОГО ОЧИЩЕННЯ ECOSOFT

Код	Товар	Кількість в упаковці	Упаковок на палеті	Одиниць на палеті
FPV12ECO	**Фільтр механічного очищення Ecosoft 1/2″** Індивідуальна кольорова упаковка Вага товару (нетто/брутто), кг: 1.0/1.05 Габарити упаковки, м: 0.58 x 0.45 x 0.39	12	20	240
FPV34ECO	**Фільтр механічного очищення Ecosoft 3/4″** Індивідуальна кольорова упаковка Вага товару (нетто/брутто), кг: 1.0/1.05 Габарити упаковки, м: 0.58 x 0.45 x 0.39	12	20	240
FPV12ECOST	**Колба фільтру механічного очищення Ecosoft 1/2″** Без індивідуальної упаковки та картриджу Вага товару (нетто/брутто), кг: 0.97/0.97 Габарити упаковки, м: 0.46 x 0.27 x 0.37	6	40	240
FPV34ECOST	**Колба фільтру механічного очищення Ecosoft 3/4″** Без індивідуальної упаковки та картриджу Вага товару (нетто/брутто), кг: 0.97/0.97 Габарити упаковки, м: 0.46 x 0.27 x 0.37	6	40	240

Мінімальне замовлення – 1 палета кожного товару

ФІЛЬТР МЕХАНІЧНОГО ОЧИЩЕННЯ ECOSOFT ВИСОКОГО ТИСКУ

ОПИС:

Ідеальний для квартири з 1 санвузлом.
Здатний працювати в умовах високого тиску

КЛЮЧОВІ ХАРАКТЕРИСТИКИ:

1. Доступна ціна та відмінна якість від українського виробника
2. Максимальний тиск 30 бар
3. Корпус фільтра виготовлений з чистого первинного європейського пластику
4. Захист сантехніки та трубопроводів
5. Компактність та простота монтажу

ТЕХНІЧНІ ХАРАКТЕРИСТИКИ:

	FPV12PECO	FPV34PECO
Типорозмір	2.5" × 10"	
Діаметр підключення	1/2"	3/4"
Максимальна продуктивність	10 л/хв	
Робочий тиск	3.5–4 бар	
Максимальний тиск	30 бар	
Температура води	+3...+43 °C	

КОМПЛЕКТАЦІЯ ФІЛЬТРУ:

- Корпус фільтра
- Картридж зі спіненого поліпропілену 5 мікрон
- Кронштейн
- Сервісний ключ
- Шурупи для кріплення кронштейну до корпусу фільтра
- Паспорт

ФІЛЬТР МЕХАНІЧНОГО ОЧИЩЕННЯ ECOSOFT ВИСОКОГО ТИСКУ

Код	Товар	Кількість в упаковці	Упаковок на палеті	Одиниць на палеті
FPV12PECO	**Фільтр механічного очищення Ecosoft 1/2" високого тиску** Індивідуальна кольорова упаковка Вага товару (нетто/брутто), кг: 1.0/1.05 Габарити упаковки, м: 0.58 x 0.45 x 0.39	12	20	240
FPV34PECO	**Фільтр механічного очищення Ecosoft 3/4" високого тиску** Індивідуальна кольорова упаковка Вага товару (нетто/брутто), кг: 1.0/1.05 Габарити упаковки, м: 0.58 x 0.45 x 0.39	12	20	240

Мінімальне замовлення – 1 палета кожного товару

ФІЛЬТР МЕХАНІЧНОГО ОЧИЩЕННЯ ECOSOFT ДЛЯ ГАРЯЧОЇ ВОДИ

ОПИС:

Ідеальний для квартири з 1 санвузлом.
Оптимально для гарячої води

КЛЮЧОВІ ХАРАКТЕРИСТИКИ:

1. Доступна ціна та відмінна якість від українського виробника
2. Корпус фільтра виготовлений зі склонаповненого поліпропілену — оптимально для гарячої води
3. Захист сантехніки та трубопроводів
4. Компактність та простота монтажу

ТЕХНІЧНІ ХАРАКТЕРИСТИКИ:

	FPV12HWECO
Типорозмір	2.5" × 10"
Діаметр підключення	1/2"
Максимальна продуктивність	10 л/хв
Робочий тиск	3.5–4 бар
Максимальний тиск	8.6 бар
Температура води	+3...+80 °C

КОМПЛЕКТАЦІЯ ФІЛЬТРУ:

- Корпус фільтра
- Картридж зі спіненого поліпропілену 5 мікрон для гарячої води
- Кронштейн
- Сервісний ключ
- Шурупи для кріплення кронштейну до корпусу фільтра
- Паспорт

ФІЛЬТР МЕХАНІЧНОГО ОЧИЩЕННЯ ECOSOFT ДЛЯ ГАРЯЧОЇ ВОДИ

Код	Товар	Кількість в упаковці	Упаковок на палеті	Одиниць на палеті
FPV12HWECO	**Фільтр механічного очищення Ecosoft 1/2″ для гарячої води** Індивідуальна кольорова упаковка Вага товару (нетто/брутто), кг: 1.0/1.05 Габарити упаковки, м: 0.58 x 0.45 x 0.39	12	20	240

Мінімальне замовлення – 1 палета кожного товару

ФІЛЬТР ВІД НАКИПУ ECOSOFT SCALEX

ПРИЗНАЧЕННЯ:

Запобігає утворенню накипу на нагрівальних елементах бойлерів та котлів, пральних та посудомийних машин

ОПИС:

Інноваційний та екологічний фільтр проти накипу

КЛЮЧОВІ ХАРАКТЕРИСТИКИ:

1. НЕ МІСТИТЬ ФОСФАТІВ ТА ПОЛІФОСФАТІВ
2. Ресурс 20 000 л
3. Висока робоча температура води, що нагрівається, — до 105 °С
4. Зменшує споживання електроенергії
5. Безпечний для людини та навколишнього середовища

УНІКАЛЬНИЙ ЗАСІБ ПРОТИ НАКИПУ

Інноваційний та екологічний фільтраційний матеріал комплексно впливає на солі жорсткості, попереджуючи утворення накипу на нагрівальних елементах домашньої техніки

ТЕХНІЧНІ ХАРАКТЕРИСТИКИ:

Код	Обладнання	Ресурс, л	Робоча температура вхідної води, °С	Робочий тиск, бар
FOSE100ECO	Пральні та посудомийні машини	20 000	+3...+43	6
FOSE200ECO	Бойлери та котли	20 000		

ФІЛЬТР ВІД НАКИПУ ECOSOFT SCALEX

Код	Товар	Кількість в упаковці	Упаковок на палеті	Одиниць на палеті
FOSE100ECO	**Фільтр від накипу Ecosoft SCALEX для пральних та посудомийних машин** Вага товару (нетто/брутто), кг: 0.16/0.17 Габарити упаковки, м: 0.43 x 0.31 x 0.30	48	72	3 456
PSE200ECO	**Наповнювач Ecosoft SCALEX Обсяг наповнювача: 200 мл — для 2 замін** Вага товару (нетто/брутто), кг: 0.12/0.13 Габарити упаковки, м: 0.32 x 0.24 x 0.27	36	84	3 024
FOSE200ECO	**Фільтр від накипу Ecosoft SCALEX для бойлерів та котлів** Вага товару (нетто/брутто), кг: 0.49/0.52 Габарити упаковки, м: 0.37 x 0.33 x 0.46	18	36	648
PSE2005ECO	**Картридж Ecosoft SCALEX для бойлерів та котлів** Вага товару (нетто/брутто), кг: 0.10/0.11 Габарити упаковки, м: 0.32 x 0.24 x 0.27	24	84	2 016

Мінімальне замовлення – 1 палета кожного товару

КАРТРИДЖНИЙ ФІЛЬТР ECOSOFT BIG BLUE

ОПИС:

Ідеальний для квартир та будинків з 1-3 санвузлами.
З цим фільтром ви можете використовувати той картридж, який допоможе впоратися з забрудненнями, характерними саме для вашої води

КЛЮЧОВІ ХАРАКТЕРИСТИКИ:

1. Висока ефективність очищення води
2. Виготовлений з високоякісного та міцного матеріалу
3. Захист сантехніки та трубопроводів

ТЕХНІЧНІ ХАРАКТЕРИСТИКИ:

	FPV4510ECO	FPV4520ECO
Типорозмір	4.5" × 10"	4.5" × 20"
Діаметр підключення	1"	
Максимальна продуктивність	50 л/хв	83 л/хв
Робочий тиск	3.5–6 бар	
Максимальний тиск	8 бар	
Температура води	+3...+35 °C	

КОМПЛЕКТАЦІЯ ФІЛЬТРУ:

- Корпус фільтра
- Кронштейн
- Сервісний ключ
- Шурупи для кріплення кронштейну до корпусу фільтра
- Керівництво користувача

КАРТРИДЖНИЙ ФІЛЬТР ECOSOFT BIG BLUE

Код	Товар	Кількість в упаковці	Упаковок на палеті	Одиниць на палеті
FPV4510ECO	**Картриджний фільтр Ecosoft BB10** Вага товару (нетто/брутто), кг: 3.00/ 3.45 Габарити упаковки, м: 0.41 x 0.41 x 0.65	6	12	72
FPV4520ECO	**Картриджний фільтр Ecosoft BB20** Вага товару (нетто/брутто), кг: 4.00/4.45 Габарити упаковки, м: 0.61 x 0.41 x 0.39	4	12	48

Мінімальне замовлення – 1 палета кожного товару

ФІЛЬТР НА ВЕСЬ ДІМ ECOSOFT AQUAPOINT

ОПИС:

Ідеальний для квартир та будинків з 1-3 санвузлами

КЛЮЧОВІ ХАРАКТЕРИСТИКИ:

- компактність
- 6 готових рішень для найбільш розповсюджених проблем якості води
- легко доповнити системою пом'якшення або комплексного очищення води
- зручне підключення з будь-якого боку фільтра
- можливість встановити на підлозі або повісити на стіну

6 РІШЕНЬ ДЛЯ РІЗНИХ ПРОБЛЕМ ЯКОСТІ ВОДИ

	КАРТРИДЖ ВВ20 IN	КАРТРИДЖ ВВ20 OUT
ПІСОК ТА ІРЖА	**PP20 (Модель CPV452020ECO)** Картридж зі спіненого поліпропілену Ecosoft 4,5″x20″ 20 мкм	**PP5 (Модель CPV45205ECO)** Картридж зі спіненого поліпропілену Ecosoft 4,5″x20″ 5 мкм
ХЛОР	**PP20 (Модель CPV452020ECO)** Картридж зі спіненого поліпропілену Ecosoft 4,5″x20″ 20 мкм	**GAC (Модель CHV4520ECO)** Картридж з гранульованим активованим вугіллям Ecosoft 4,5″x20″
КОЛЬОРОВІСТЬ ТА ХЛОР	**GAC (Модель CHV4520ECO)** Картридж з гранульованим активованим вугіллям Ecosoft 4,5″x20″	**CTO10 (Модель CHVCB4520ECO)** Картридж зі спресованого активованого вугілля Ecosoft 4,5″x20″
СІРКОВОДЕНЬ (ЗАПАХ ТУХЛИХ ЯЄЦЬ)	**PP20 (Модель CPV452020ECO)** Картридж зі спіненого поліпропілену Ecosoft 4,5″x20″ 20 мкм	**GAC-CAT (Модель CRVS4520ECO)** Картридж для видалення сірководню Ecosoft 4,5″x20″
ЗАЛІЗО	**PP20 (Модель CPV452020ECO)** Картридж зі спіненого поліпропілену Ecosoft 4,5″x20″ 20 мкм	**FERROMIX (Модель CRVF4520ECO)** Картридж для видалення заліза Ecosoft 4,5″x20″
ЗАЛІЗО ТА СІРКОВОДЕНЬ	**FERROMIX (Модель CRVF4520ECO)** Картридж для видалення заліза Ecosoft 4,5″x20″	**GAC-CAT (Модель CRVS4520ECO)** Картридж для видалення сірководню Ecosoft 4,5″x20″

AQUAPOINT

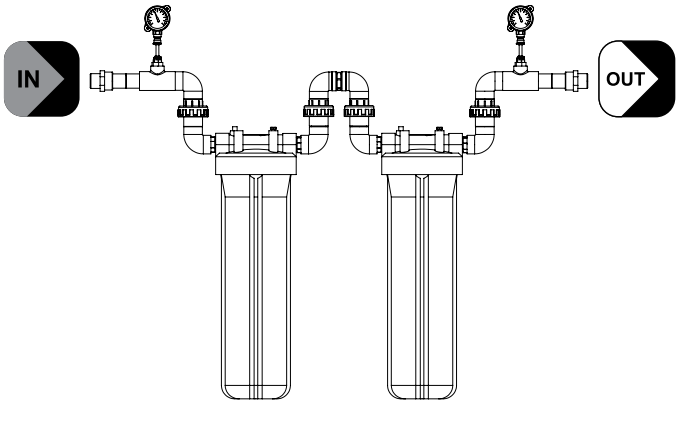

AQUAPOINT з системою пом'якшення

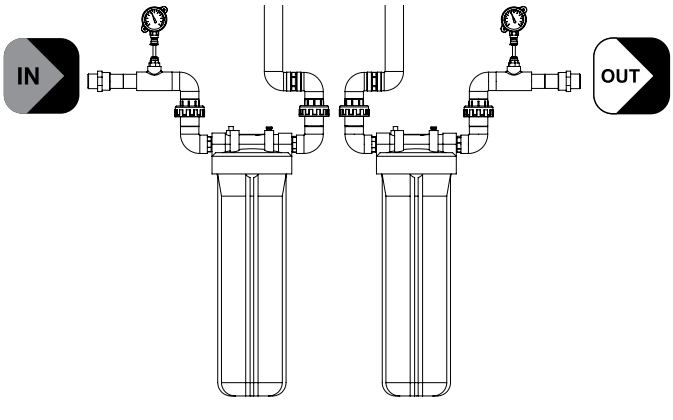

КОМПЛЕКТАЦІЯ ФІЛЬТРУ:

- Фільтр на весь дім AQUAPOINT
- Сервісний ключ
- Паспорт
- **Картриджі не входять в комплект**

ТЕХНІЧНІ ХАРАКТЕРИСТИКИ ECOSOFT AQUAPOINT

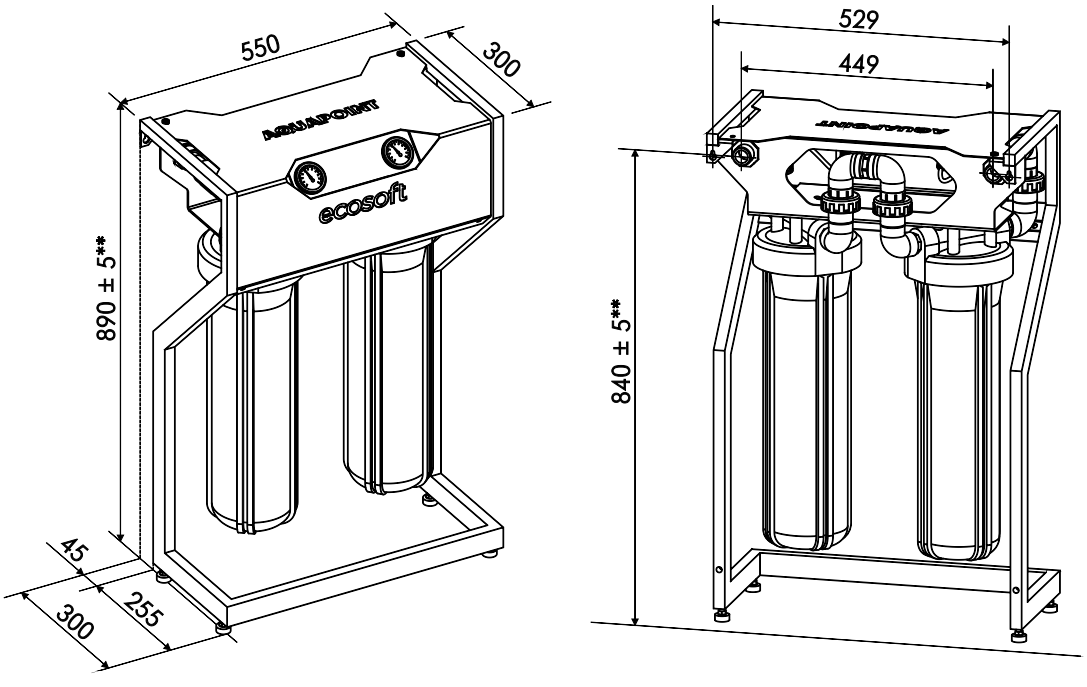

Параметр	Значення
Модель	AQUAPOINT
Код	FPV24520ECO
Габарити (В × Ш × Г), мм	890 ±5 x 550 x 300
Маса: сухої системи, не більш ніж, кг системи з водою, не більш ніж, кг	 30 100
Діаметри підключень: вхідна вода очищена вода	 1″ 1″
Стандартний розмір (висота) картриджа, дюймів	20″
Тип підключення	In-line
Робоча температура води, °С	+5…+35
Максимальна продуктивність*, м³/год	1,8
Рекомендований тиск, бар	3-5
Максимальний тиск, бар	8

* Вказана продуктивність з картриджем PP. Продуктивність з іншими картриджами буде інша.
** Розмір залежить від регулювання опор

ФІЛЬТРИ-КУВШИНИ

Найпростіший шлях
до питної води

ecosoft
water professionals

ФІЛЬТРИ-КУВШИНИ

ECOSOFT DEWBERRY

Dewberry — лінійка фільтрів-кувшинів преміум-класу від компанії Ecosoft.

Для очищення води у фільтрах використовується технологія ECOMIX®. Інноваційний картридж забезпечує прискорену фільтрацію, а срібний компонент попереджає розвиток бактерій.

Вишукані форми корпусу Dewberry зроблені з першокласного європейського харчового пластику. Просто оберіть колір, що найкраще пасуватиме до вашого інтер'єру, та насолоджуйтесь очищеною водою.

ECOSOFT NEMO

Стильний фільтр-кувшин за доступною ціною. Яскраві та емоційні кольори покращують настрій.

ECOSOFT LUNA TA MAXIMA

Приваблива ціна фільтрів-кувшинів Luna та Maxima робить їх найдоступнішими на ринку. Вибір кольорів корпусу дозволить прикрасити будь-який інтер'єр.

ФІЛЬТР-КУВШИН ECOSOFT NEMO

ОПИС:

Яскравий корпус,
покращена конструкція

Загальний об’єм: 3 л
Об’єм очищеної води: 1.8 л

КЛЮЧОВІ ХАРАКТЕРИСТИКИ:

1. В картриджі — унікальна технологія ECOMIX®
2. Очищена вода не змішується з нефільтрованою при наливанні
3. Спеціальний отвір дозволяє зняти кришку легким рухом
4. Зручна ергономічна ручка

ФІЛЬТРИ-КУВШИНИ ECOSOFT NEMO

Код	Товар	Кількість в упаковці	Упаковок на палеті	Одиниць на палеті
FMVNEMOB	**Фільтр-кувшин Ecosoft Nemo синій** Вага товару (нетто/брутто), кг: 1.10/1.15 Габарити упаковки, м: 0.86 x 0.23 x 0.30	4	35	140
FMVNEMOY	**Фільтр-кувшин Ecosoft Nemo жовтий** Вага товару (нетто/брутто), кг: 1.10/1.15 Габарити упаковки, м: 0.86 x 0.23 x 0.30	4	35	140
FMVNEMOG	**Фільтр-кувшин Ecosoft Nemo зелений** Вага товару (нетто/брутто), кг: 1.10/1.15 Габарити упаковки, м: 0.86 x 0.23 x 0.30	4	35	140

ФІЛЬТР-КУВШИН ECOSOFT LUNA

ОПИС:

Найбільш доступний, простий, при цьому ефективний спосіб отримання чистої води

Загальний об'єм: 3.5 л

Об'єм очищеної води: 2 л

КЛЮЧОВІ ХАРАКТЕРИСТИКИ:

1.В картриджі — унікальна технологія ECOMIX®
2.Фліп для акуратного наливу води
3.Носик для захисту очищеної води від пилу

ФІЛЬТР-КУВШИН ECOSOFT MAXIMA

ОПИС:

Компактне та просте рішення для великої родини

Загальний об'єм: 5 л

Об'єм очищеної води: 3.5 л

КЛЮЧОВІ ХАРАКТЕРИСТИКИ:

1. В картриджі — унікальна технологія ECOMIX®
2. Фліп для акуратного наливу води
3. Носик для захисту очищеної води від пилу
5. Три яскраві кольори корпусу на вибір

ФІЛЬТРИ-КУВШИНИ ECOSOFT LUNA ТА MAXIMA

Код	Товар	Кількість в упаковці	Упаковок на палеті	Одиниць на палеті
FMVLUNAB	**Фільтр-кувшин Ecosoft Luna синій** Вага товару (нетто/брутто), кг: 0.90/0.95 Габарити упаковки, м: 0.82 x 0.22 x 0.27	4	40	160
FMVMAXIMAB	**Фільтр-кувшин Ecosoft Maxima синій** Вага товару (нетто/брутто), кг: 1.10/1.15 Габарити упаковки, м: 0.86 x 0.23 x 0.30	4	35	140
FMVMAXIMAG	**Фільтр-кувшин Ecosoft Maxima зелений** Вага товару (нетто/брутто), кг: 1.10/1.15 Габарити упаковки, м: 0.86 x 0.23 x 0.30	4	35	140
FMVMAXIMAR	**Фільтр-кувшин Ecosoft Maxima червоний** Вага товару (нетто/брутто), кг: 1.10/1.15 Габарити упаковки, м: 0.86 x 0.23 x 0.30	4	35	140

КАРТРИДЖ ДЛЯ ФІЛЬТРІВ-КУВШИНІВ ECOSOFT NEMO, LUNA ТА MAXIMA

ОПИС:

Укартриджі використовується технологія ECOMIX®, яка знижує вміст найрізноманітніших шкідливих домішок у воді з-під крану. До їх числа належать: хлор, солі жорсткості, залізо, марганець, феноли та нафтопродукти

КЛЮЧОВІ ХАРАКТЕРИСТИКИ:

1. Технологія ECOMIX® як основний фільтрувальний матеріал
2. Безперервний доступ до питної води
3. Оптимальна швидкість фільтрування

Модель
CRVK

Модель
CRVK2

Модель
CRVK4

КАРТРИДЖ ДЛЯ ФІЛЬТРІВ-КУВШИНІВ ECOSOFT NEMO, LUNA ТА MAXIMA

Код	Товар	Кількість в упаковці	Упаковок на палеті	Одиниць на палеті
CRVK	**Картридж Ecosoft для фільтрів-кувшинів** Вага товару (нетто/брутто), кг: 0.09/0.10 Габарити упаковки, м: 0.21 x 0.20 x 0.30	18	150	2 700
CRVK2	**Комплект із 2 змінних картриджів Ecosoft для фільтрів-кувшинів** Вага товару (нетто/брутто), кг: 0.19/0.20 Габарити упаковки, м: 0.40 x 0.26 x 0.30	12	80	960
CRVK4	**Комплект із 4 змінних картриджів Ecosoft для фільтрів-кувшинів** Вага товару (нетто/брутто), кг: 0.09/0.1 Габарити упаковки, м: 0.37x0.38x0.13	6	80	480

УНІВЕРСАЛЬНИЙ КАРТРИДЖ ECOSOFT ДЛЯ ФІЛЬТРІВ-КУВШИНІВ

ОПИС:

Підходить до більшості фільтрів російських виробників. Усередині унікальна технологія ECOMIX®, яка знижує вміст хлору, солей жорсткості, фенолів та нафтопродуктів

Модель
CRVKAB

Модель
CRVKAB2

Модель
CRVKAB4

КАРТРИДЖ ECOSOFT MAX ДЛЯ ФІЛЬТРІВ-КУВШИНІВ

ОПИС:

Підходить для деяких фільтрів європейських виробників. Усередині унікальна технологія ECOMIX®, яка знижує вміст хлору, солей жорсткості, фенолів та нафтопродуктів

КАРТРИДЖИ ECOSOFT ДЛЯ ФІЛЬТРІВ-КУВШИНІВ

Код	Товар	Кількість в упаковці	Упаковок на палеті	Одиниць на палеті
CRVKAB	**Універсальний картридж Ecosoft для фільтрів-кувшинів** Вага товару (нетто/брутто), кг: 0.09/0.10 Габарити упаковки, м: 0.21 x 0.20 x 0.30	18	150	2 700
CRVKAB2	**Комплект із 2 універсальних картриджів Ecosoft для фільтрів-кувшинів** Вага товару (нетто/брутто), кг: 0.19/0.20 Габарити упаковки, м: 0.40 x 0.26 x 0.30	12	80	960
CRVKAB4	**Комплект із 4 універсальних картриджів Ecosoft для фільтрів-кувшинів** Вага товару (нетто/брутто), кг: 0.09/0.1 Габарити упаковки, м: 0.37x0.38x0.13	6	80	480
CMVKMAX	**Картридж Ecosoft MAX для фільтрів-кувшинів** Вага товару (нетто/брутто), кг: 0.12/0.13 Габарити упаковки, м: 0.26 x 0.26 x 0.25	24	72	1 728

ECOSOFT DEWBERRY SLIM

ОПИС:

Найвужчий корпус,
елегантна прямокутна форма

Загальний об’єм: 3.5 л
Об’єм очищеної води: 1.7 л

КЛЮЧОВІ ХАРАКТЕРИСТИКИ:

1. Можна поставити в дверцята холодильника
2. Фліп для зручного наливу води
3. Носик для захисту очищеної води від пилу
4. Силіконові ніжки для стійкості фільтра
5. Зручна ергономічна ручка

ECOSOFT DEWBERRY SHAPE

ОПИС:

Елегантна кругла форма з гармонійними м’якими лініями

Загальний об’єм: 3.5 л
Об’єм очищеної води: 2 л

КЛЮЧОВІ ХАРАКТЕРИСТИКИ:

1. Фліп для зручного наливу води
2. Носик для захисту очищеної води від пилу
3. Силіконові ніжки для стійкості фільтра
4. Зручна ергономічна ручка

ФІЛЬТРИ-КУВШИНИ ECOSOFT DEWBERRY

Код	Товар	Кількість в упаковці	Упаковок на палеті	Одиниць на палеті
FMVSLIMB	**Фільтр-кувшин Ecosoft Dewberry SLIM** Вага товару (нетто/брутто), кг: 1.1/1.23 Габарити упаковки, м: 0.52 x 0.34 x 0.28	4	42	168
FMVSHAPER	**Фільтр-кувшин Ecosoft Dewberry SHAPE** Вага товару (нетто/брутто), кг: 1.1/1.2 Габарити упаковки, м: 0.52 x 0.34 x 0.28	4	42	168

КАРТРИДЖ ДЛЯ ФІЛЬТРІВ-КУВШИНІВ ECOSOFT DEWBERRY

ОПИС:

Призначений для фільтрів-кувшинів Ecosoft Dewberry.

Довший термін служби у порівнянні з іншими картриджами

КЛЮЧОВІ ХАРАКТЕРИСТИКИ:

1. Технологія ECOMIX® очищає воду від хлору та хлорорганічних сполук, жорсткості, заліза та багатьох інших домішок
2. Запобігання розмноженню бактерій завдяки срібному компоненту
3. Оптимальна швидкість фільтрування завдяки спеціальній конструкції

Модель
CRVKDEWBECO

Модель
CRVK3DEWBECO

Модель
CRVK6DEWBECO

КАРТРИДЖ ДЛЯ ФІЛЬТРІВ-КУВШИНІВ ECOSOFT DEWBERRY

Код	Товар	Кількість в упаковці	Упаковок на палеті	Одиниць на палеті
CRVKDEWBECO	**Змінний картридж Ecosoft Dewberry для фільтрів-кувшинів** Вага товару (нетто/брутто), кг: 0.13/0.15 Габарити упаковки, м: 0.21 x 0.20 x 0.30	18	150	2 700
CRVK3DEWBECO	**Комплект із 3 змінних картриджів Ecosoft Dewberry для фільтрів-кувшинів** Вага товару (нетто/брутто), кг: 0.38/0.43 Габарити упаковки, м: 0.21 x 0.20 x 0.30	6	175	1 050
CRVK6DEWBECO	**Комплект із 6 змінних картриджів Ecosoft Dewberry для фільтрів-кувшинів** Вага товару (нетто/брутто), кг: 0.76/0.86 Габарити упаковки, м: 0.21 x 0.25 x 0.30	4	108	432

ЗМІННІ КАРТРИДЖІ

Картриджі — це серце фільтра, без якого він не може працювати.
Ми пропонуємо картриджі власного виробництва для видалення більшості відомих домішок.
Ви можете обрати той фільтрувальний елемент, який допоможе впоратися з забрудненнями, характерними саме для вашої води.
Своєчасна заміна картриджів — гарантія чистої води у вашому домі.

КОМПЛЕКТИ ЗМІННИХ КАРТРИДЖІВ ECOSOFT

КОМПЛЕКТ ЗМІННИХ КАРТРИДЖІВ ECOSOFT ДЛЯ ПОТРІЙНОГО ФІЛЬТРА

Модель CMV3ECO

ТЕХНОЛОГІЯ ФІЛЬТРУВАННЯ:

- Картридж зі спіненого поліпропілену 5 мікрон — видаляє пісок, мул, іржу та інші механічні домішки з розміром частинок більше 5 мікрон
- Картридж із сумішшю ECOMIX® D37 — зменшує вміст солей жорсткості, видаляє хлор, знижує концентрацію важких та кольорових металів
- Картридж з пресованого активованого вугілля зі шкаралупи кокосових горіхів видаляє хлор та хлорорганічні сполуки, а також забезпечує остаточне видалення механічних домішок

ПОКРАЩЕНИЙ КОМПЛЕКТ ЗМІННИХ КАРТРИДЖІВ ECOSOFT ДЛЯ ПОТРІЙНОГО ФІЛЬТРА

Модель CRV3ECO

ТЕХНОЛОГІЯ ФІЛЬТРУВАННЯ:

- Картридж із сумішшю ECOMIX® D37 — знижує вміст у воді солей жорсткості, видаляє хлор, знижує концентрацію важких та кольорових металів.
- Картридж із сумішшю ECOMIX® D531 — забезпечує додаткове пом'якшення і знижує концентрацію фенолів і нафтопродуктів. Ця суміш містить полімерний сорбент, який знижує вміст у воді органічних сполук, заліза і марганцю.
- Картридж з пресованого активованого вугілля зі шкаралупи кокосових горіхів видаляє хлор та хлорорганічні сполуки, а також забезпечує остаточне видалення механічних домішок

КОМПЛЕКТ ЗМІННИХ КАРТРИДЖІВ ECOSOFT 1-2-3 ДЛЯ ФІЛЬТРА ЗВОРОТНОГО ОСМОСУ

Модель CPV3ECOSTD

ТЕХНОЛОГІЯ ФІЛЬТРУВАННЯ:

- Картридж зі спіненого поліпропілену 5 мікрон — видаляє пісок, мул, іржу та інші механічні домішки з розміром частинок більше 5 мікрон
- Картридж з гранульованим активованим вугіллям видаляє хлор, знижує концентрацію важких та кольорових металів, а також фенолів та нафтопродуктів
- Картридж зі спіненого поліпропілену 1 мікрон — видаляє найдрібніші механічні домішки з розміром частинок більше 1 мікрон

ПОКРАЩЕНИЙ КОМПЛЕКТ ЗМІННИХ КАРТРИДЖІВ ECOSOFT 1-2-3 ДЛЯ ФІЛЬТРА ЗВОРОТНОГО ОСМОСУ

Модель CHV3ECO

ТЕХНОЛОГІЯ ФІЛЬТРУВАННЯ:

- Картридж зі спіненого поліпропілену з бактеріостатичним ефектом 5 мікрон — видаляє пісок, мул, іржу та інші механічні домішки з розміром частинок більше 5 мікрон. Спеціальна бактеріостатична мінеральна добавка харчового класу вдвічі зменшує утворення слизу на картриджі
- Картридж з гранульованим активованим вугіллям видаляє хлор, знижує концентрацію важких та кольорових металів, а також фенолів та нафтопродуктів
- Картридж з пресованого активованого вугілля зі шкаралупи кокосових горіхів видаляє хлор та хлорорганічні сполуки, а також забезпечує остаточне видалення механічних домішок

Вага товару (нетто/брутто), кг: 0.95/0.97
Габарити упаковки, м: 0.48 x 0.32 x 0.27

КОМПЛЕКТИ ЗМІННИХ КАРТРИДЖІВ ECOSOFT

Код	Товар	Кількість в упаковці	Упаковок на палеті	Одиниць на палеті
CMV3ECO	**Комплект змінних картриджів Ecosoft для потрійного фільтра**	8	42	336
CRV3ECO	**Покращений комплект змінних картриджів Ecosoft для потрійного фільтра**	8	42	336
CPV3ECOSTD	**Комплект змінних картриджів Ecosoft 1-2-3 для фільтра зворотного осмосу**	8	42	336
CHV3ECO	**Покращений комплект змінних картриджів Ecosoft 1-2-3 для фільтра зворотного осмосу**	8	42	336

КОМПЛЕКТ ЗМІННИХ КАРТРИДЖІВ ECOSOFT 4-5 ДЛЯ ФІЛЬТРА ЗВОРОТНОГО ОСМОСУ

Модель CSVRO50ECO

ТЕХНОЛОГІЯ ФІЛЬТРУВАННЯ:

- Мембрана Ecosoft — очищає воду від 98% домішок, включно з вірусами та бактеріями
- Вугільний постфільтр — корегує смак та запах очищеної води, надає їй витончений солодкуватий присмак

ВУГІЛЬНИЙ ПОСТФІЛЬТР ECOSOFT ДЛЯ ФІЛЬТРА ЗВОРОТНОГО ОСМОСУ

Модель CHV2010ECO

КЛЮЧОВІ ХАРАКТЕРИСТИКИ:

1. Смачна вода — в постфільтрі вугілля зі шкаралупи кокосових горіхів
2. Простота встановлення завдяки впресованим фітингам
3. Матеріал корпусу — чистий європейський харчовий пластик
4. Гарантія виробника — кожен фільтр проходить перевірку на герметичність

МІНЕРАЛІЗАТОР ECOSOFT ДЛЯ ФІЛЬТРА ЗВОРОТНОГО ОСМОСУ

Модель PD2010ECO

КЛЮЧОВІ ХАРАКТЕРИСТИКИ:

1. Вода з необхідними організму мінералами
2. Смачна вода — суміш у мінералізаторі містить вугілля зі шкаралупи кокосових горіхів
3. Простота встановлення завдяки впресованим фітингам
4. Матеріал корпусу — чистий європейський харчовий пластик
5. Гарантія виробника — кожен мінералізатор проходить перевірку на герметичність

Код	Товар	Кількість в упаковці	Упаковок на палеті	Одиниць на палеті
CSVRO50ECO	**Комплект змінних картриджів Ecosoft 4-5 для фільтра зворотного осмосу** Вага товару (нетто/брутто), кг: 0.52/0.53 Габарити упаковки, м: 0.32 x 0.39 x 0.29	18	45	810
CHV2010ECO	**Вугільний постфільтр Ecosoft для фільтра зворотного осмосу** Вага товару (нетто/брутто), кг: 0.35/0.4 Габарити упаковки, м: 0.39 x 0.31 x 0.29	30	54	1 620
PD2010ECO	**Мінералізатор Ecosoft для фільтра зворотного осмосу** Вага товару (нетто/брутто), кг: 0.23/0.24 Габарити упаковки, м: 0.39 x 0.31 x 0.29	30	54	1 620

МЕМБРАННІ ЕЛЕМЕНТИ ECOSOFT ДЛЯ ДОМАШНІХ ФІЛЬТРІВ

ОПИС:

Мембранні елементи Ecosoft для домашніх фільтрів зворотного осмосу призначені для отримання смачної питної води стабільно високої якості

КЛЮЧОВІ ХАРАКТЕРИСТИКИ:

1. Американське мембранне полотно від світового лідера галузі
2. На 20% вище продуктивність та на 20 хвилин швидше наповнення баку в порівнянні з мембранними елементами більшості виробників за однакового тиску
3. Висока стабілізована селективність — 97,4%
4. Незмінна продуктивність навіть на холодній воді
5. Стійкість до складної води
6. Стабільна якість намотки за рахунок повністю автоматизованої лінії
7. Кожен мембранний елемент протестований вакуумом

ТЕХНІЧНІ ХАРАКТЕРИСТИКИ:

Код	Тип елементу	Продуктивність за пермеатом, л/год (галонів за добу)	Стабілізоване затримання солей, %	Прикладений тиск, бар (psi)
CSV181250ECO	50 GPD	7.9 (50)	97.4	3.4 (50)
CSV181275ECO	75 GPD	12.0 (75)	97.4	3.4 (50)
CSV1812100ECO	100 GPD	15.8 (100)	97.4	3.4 (50)

1. Продуктивність за пермеатом та селективність визначені для наступних тестових умов: на пом'якшеній водопровідній воді 250 мг/л при 25 °C з виходом за пермеатом 15% при наведеному вище тиску.
2. Мінімальна селективність складає 95%.
3. Продуктивність для індивідуальних елементів може змінюватися в межах ±20%.

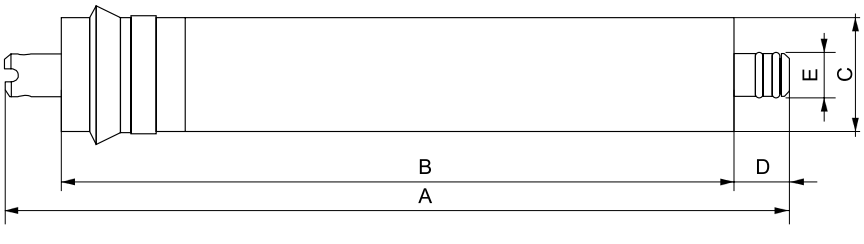

РОЗМІР МЕМБРАННОГО ЕЛЕМЕНТУ:

Тип елементу	A	B	C	D	E
50 GPD	297±1 мм	236±2 мм	Ø 45±2 мм	22±2 мм	Ø 17±0.3 мм
75 GPD					
100 GPD		254±2 мм			

Вага товару (нетто/брутто), кг: 0.18/0.18
Габарити упаковки, м: 0.31 x 0.31 x 0.34

Код	Товар	Кількість в упаковці	Упаковок на палеті	Одиниць на палеті
CSV181250ECO	**Мембранний елемент Ecosoft 50 GPD**	25	48	1 200
CSV181275ECO	**Мембранний елемент Ecosoft 75 GPD**	25	48	1 200
CSV1812100ECO	**Мембранний елемент Ecosoft 100 GPD**	25	48	1 200

КАРТРИДЖІ ECOSOFT З ГРАНУЛЬОВАНИМ АКТИВОВАНИМ ВУГІЛЛЯМ

ОПИС:

Видаляють з води хлор та хлорорганічні сполуки, знижують концентрацію важких та кольорових металів, а також фенолів, нафтопродуктів та пестицидів. Корегують колір, смак та запах води.
Картриджі містять 100% гранульоване активоване вугілля. Корпуси картриджів сконструйовані так, що потік води проходить знизу вверх, забезпечуючи безперервне розпушування фільтрувального матеріалу та збільшуючи час контакту води з ним. В результаті цього досягається максимальна ємність фільтрувального матеріалу.

КЛЮЧОВІ ХАРАКТЕРИСТИКИ:

1. Смачна вода завдяки 100% гранульованому активованому вугіллю
2. Містять постфільтр механічного очищення
3. Матеріал корпусу — чистий європейський харчовий пластик
4. Стандартний розмір картриджу

ТЕХНІЧНІ ХАРАКТЕРИСТИКИ:

Код	Розміри	Робоча температура води, °С	Рекомендована швидкість фільтрації, л/хв	Максимальний ресурс, л	Термін експлуатації, не більше, місяців
CHV2510ECO	9 7/8″ x 2 1/2″ (250±2 мм x 72±1 мм)	+3...+43	1.0	10 000	6
CHV4510ECO	9 7/8″ x 4 1/2″ (250±2 мм x 114±1 мм)	+3...+43	5.0	30 000	6
CHV4520ECO	20″ x 4 1/2″ (508±2 мм x 114±1 мм)	+3...+43	5.0	60 000	6

КАРТРИДЖІ ECOSOFT З ГРАНУЛЬОВАНИМ АКТИВОВАНИМ ВУГІЛЛЯМ

Код	Товар	Кількість в упаковці	Упаковок на палеті	Одиниць на палеті
CHV2510ECO	**Картридж Ecosoft 2.5″×10″ з гранульованим активованим вугіллям** Вага товару (нетто/брутто), кг: 0.40/0.40 Габарити упаковки, м: 0.39 x 0.31 x 0.29	20	54	1 080
CHV4510ECO	**Картридж Ecosoft 4.5″×10″ з гранульованим активованим вугіллям** Вага товару (нетто/брутто), кг: 1.17/1.3 Габарити упаковки, м: 0.37 x 0.25 x 0.54	12	30	360
CHV4520ECO	**Картридж Ecosoft 4.5″×20″ з гранульованим активованим вугіллям** Вага товару (нетто/брутто), кг: 2.16/2.2 Габарити упаковки, м: 0.37 x 0.25 x 0.54	6	30	180

КАРТРИДЖІ ECOSOFT ЗІ СПРЕСОВАНОГО АКТИВОВАНОГО ВУГІЛЛЯ

ОПИС:

Видаляють з води хлор та хлорорганічні сполуки, феноли, нафтопродукти та пестициди. Корегують колір, смак та запах води.

В картриджах використовується пресоване активоване вугілля зі шкаралупи кокосових горіхів.

Картриджі виготовлені за спеціальною технологією, яка забезпечує однорідність структури, та, відповідно, фільтрування по всій поверхні картриджу. Таким чином досягається максимальне використання сорбційних якостей активованого вугілля.

КЛЮЧОВІ ХАРАКТЕРИСТИКИ:

1. Смачна вода завдяки використанню вугілля зі шкаралупи кокосових горіхів
2. Видалення механічних домішок до 10 мікрон завдяки пресованій структурі картриджу
3. Однорідність структури — фільтрування по всій поверхні картриджу
4. Стандартний розмір картриджу

ТЕХНІЧНІ ХАРАКТЕРИСТИКИ:

Код	Розміри	Робоча температура води, °С	Рекомендована швидкість фільтрації, л/хв	Максимальний ресурс, л	Термін експлуатації, не більше, місяців
CHVCB2510ECO	9 7/8″ x 2 1/2″ (250±2 мм x 67±0.5 мм)	+3...+43	1.0	15 000	6
CHVCB4510ECO	9 7/8″ x 4 1/2″ (250±2 мм x 114±1 мм)	+3...+43	5.0	25 000	6
CHVCB4520ECO	20″ x 4 1/2″ (508±2 мм x 114±1 мм)	+3...+43	5.0	50 000	6

КАРТРИДЖІ ECOSOFT З ПРЕСОВАНОГО АКТИВОВАНОГО ВУГІЛЛЯ

Код	Товар	Кількість в упаковці	Упаковок на палеті	Одиниць на палеті
CHVCB2510ECO	**Картридж Ecosoft 2.5″×10″ зі спресованого активованого вугілля** Вага товару (нетто/брутто), кг: 0.35/0.35 Габарити упаковки, м: 0.39 x 0.31 x 0.29	20	54	1 080
CHVCB4510ECO	**Картридж Ecosoft 4.5″×10″ зі спресованого активованого вугілля** Вага товару (нетто/брутто), кг: 1.10/1.23 Габарити упаковки, м: 0.37 x 0.25 x 0.54	12	30	360
CHVCB4520ECO	**Картридж Ecosoft 4.5″×20″зі спресованого активованого вугілля** Вага товару (нетто/брутто), кг: 2.3/2.43 Габарити упаковки, м: 0.37 x 0.25 x 0.54	6	30	180

КАРТРИДЖ ECOSOFT ДЛЯ ПОМ'ЯКШЕННЯ ВОДИ

ОПИС:

Картридж знижує вміст солей жорсткості, які утворюють накип на поверхні нагрівальних елементів побутових приладів. Містить іонообмінну смолу харчового класу.
Корпус картриджа сконструйований так, що потік води проходить знизу вверх, забезпечуючи безперервне розпушування фільтрувального матеріалу та збільшуючи час контакту води з ним. В результаті цього досягається максимальна ємність фільтрувального матеріалу.

КЛЮЧОВІ ХАРАКТЕРИСТИКИ:

1. Відсутність накипу при кип'ятінні води
2. Містить постфільтр механічного очищення
3. Матеріал корпусу — чистий європейський харчовий пластик
4. Стандартний розмір картриджу

ТЕХНІЧНІ ХАРАКТЕРИСТИКИ:

Код	Розміри	Робоча температура води, °С	Рекомендована швидкість фільтрації, л/хв	Максимальний ресурс, л	Термін експлуатації, не більше, місяців
CMV2510ECO	9 7/8″ x 2 1/2″ (250±2 мм x 72±1 мм)	+3...+43	1.0	500	6

КАРТРИДЖ ECOSOFT ДЛЯ ПОМ'ЯКШЕННЯ ВОДИ

Код	Товар	Кількість в упаковці	Упаковок на палеті	Одиниць на палеті
CMV2510ECO	**Картридж Ecosoft 2.5″×10″ для пом'якшення води** Вага товару (нетто/брутто), кг: 0.40/0.40 Габарити упаковки, м: 0.39 x 0.31 x 0.29	20	54	1 080

КАРТРИДЖ ECOSOFT ІЗ СУМІШШЮ ECOMIX® D531

ОПИС:

Містить унікальну суміш Ecomix®, створену спеціально для очищення води з-під крану від основних домішок: солей жорсткості, хлору та хлорорганічних сполук, важких та кольорових металів, фенолів, нафтопродуктів, органіки, заліза та марганцю. Покращує колір, смак та запах води.
Корпус картриджа сконструйований так, що потік води проходить знизу вверх, забезпечуючи безперервне розпушування фільтрувального матеріалу та збільшуючи час контакту води з ним. В результаті цього досягається максимальна ємність фільтрувального матеріалу.

КЛЮЧОВІ ХАРАКТЕРИСТИКИ:

1. Висока ефективність очищення води, яка має підвищений вміст заліза та органіки
2. Містить постфільтр механічного очищення
3. Матеріал корпусу — чистий європейський харчовий пластик
4. Стандартний розмір картриджу

ТЕХНІЧНІ ХАРАКТЕРИСТИКИ:

Код	Розміри	Робоча температура води, °С	Рекомендована швидкість фільтрації, л/хв	Максимальний ресурс, л	Термін експлуатації, не більше, місяців
CRV2510ECO	9 7/8″ x 2 1/2″ (250±2 мм x 72±1 мм)	+3...+43	1.0	1 500	6

КАРТРИДЖ ECOSOFT ІЗ СУМІШШЮ ECOMIX® D531

Код	Товар	Кількість в упаковці	Упаковок на палеті	Одиниць на палеті
CRV2510ECO	**Картридж Ecosoft 2.5″×10″ із сумішшю ECOMIX® D531** Вага товару (нетто/брутто), кг: 0.40/0.40 Габарити упаковки, м: 0.39 x 0.31 x 0.29	20	54	1 080

КАРТРИДЖІ ECOSOFT ДЛЯ ВИДАЛЕННЯ ЗАЛІЗА

ОПИС:

Картриджі знижують вміст заліза, а також концентрацію нафтопродуктів та пестицидів у воді зі свердловини. Покращують колір, смак та запах води.
Містять суміш каталітичного сорбційного матеріалу, високоякісного активованого вугілля та pH-коректора.
Корпуси картриджів сконструйовані так, що потік води проходить знизу вверх, забезпечуючи безперервне розпушування фільтрувального матеріалу та збільшуючи час контакту води з ним. В результаті цього досягається максимальна ємність фільтрувального матеріалу.

КЛЮЧОВІ ХАРАКТЕРИСТИКИ:

1. Зниження вмісту заліза на 80%
2. Містять постфільтр механічного очищення
3. Матеріал корпусу — чистий європейський харчовий пластик
4. Стандартний розмір картриджу

ТЕХНІЧНІ ХАРАКТЕРИСТИКИ:

Код	Розміри	Робоча температура води, °C	Рекомендована швидкість фільтрації, л/хв	Максимальний ресурс, л	Термін експлуатації, не більше, місяців
CRVF2510ECO	9 7/8″ x 2 1/2″ (250±2 мм x 72±1 мм)	+3...+43	1.0	2 500	6
CRVF4520ECO	20″ x 4 1/2″ (508±2 мм x 114±1 мм)	+3...+43	5.0	10 000	6

КАРТРИДЖІ ECOSOFT ДЛЯ ВИДАЛЕННЯ ЗАЛІЗА

Код	Товар	Кількість в упаковці	Упаковок на палеті	Одиниць на палеті
CRVF2510ECO	**Картридж Ecosoft 2.5″×10″ для видалення заліза** Вага товару (нетто/брутто), кг: 0.40/0.40 Габарити упаковки, м: 0.39 x 0.31 x 0.29	20	54	1 080
CRVF4520ECO	**Картридж Ecosoft 4.5″×20″ для видалення заліза** Вага товару (нетто/брутто), кг 2.16/2.2 Габарити упаковки, м: 0.37 x 0.25 x 0.54	6	30	180

КАРТРИДЖІ ECOSOFT ДЛЯ ВИДАЛЕННЯ СІРКОВОДНЮ

ОПИС:

Картриджі знижують вміст сірководню у воді зі свердловини, а також концентрацію органічних домішок, включно з нафтопродуктами та пестицидами. Покращують колір та запах води.

Містять високоякісне бітумінозне активоване вугілля марки Centaur.

Корпуси картриджів сконструйовані так, що потік води проходить знизу вверх, забезпечуючи безперервне розпушування фільтрувального матеріалу та збільшуючи час контакту води з ним. В результаті цього досягається максимальна ємність фільтрувального матеріалу.

КЛЮЧОВІ ХАРАКТЕРИСТИКИ:

1. Чиста вода без запаху тухлих яєць
2. Містять постфільтр механічного очищення
3. Матеріал корпусу — чистий європейський харчовий пластик
4. Стандартний розмір картриджу

ТЕХНІЧНІ ХАРАКТЕРИСТИКИ:

Код	Розміри	Робоча температура води, °С	Рекомендована швидкість фільтрації, л/хв	Максимальний ресурс, л	Термін експлуатації, не більше, місяців
CRVS4520ECO	20″ x 4 1/2″ (508±2 мм x 114±1 мм)	+3...+43	5.0	30 000	6

КАРТРИДЖІ ECOSOFT ДЛЯ ВИДАЛЕННЯ СІРКОВОДНЮ

Код	Товар	Кількість в упаковці	Упаковок на палеті	Одиниць на палеті
CRVS4520ECO	**Картридж Ecosoft 4.5″×20″ для видалення сірководню** Вага товару (нетто/брутто), кг: 2.16/2.2 Габарити упаковки, м: 0.37 x 0.25 x 0.54	6	30	180

ГРАДІЄНТНІ КАРТРИДЖІ ECOSOFT ЗІ СПІНЕНОГО ПОЛІПРОПІЛЕНУ

ОПИС:

Картриджі призначені для очищення води від механічних домішок — піску, мулу, бруду, іржі, окалини.
Зовнішній шар попереднього очищення забезпечує видалення домішок розміром понад 20 мкм та зменшує навантаження на внутрішній шар, який забезпечує фінішне очищення від домішок розміром понад 5 мкм.
Це дозволяє картриджам працювати при більш високих швидкостях та забезпечувати менший перепад тиску.

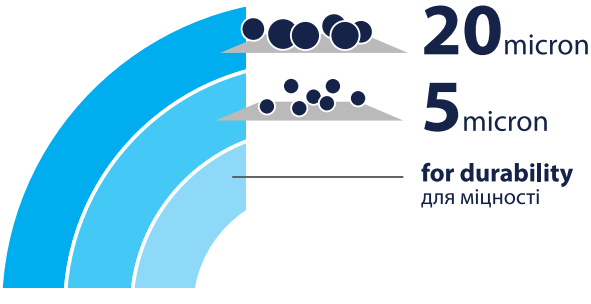

КЛЮЧОВІ ХАРАКТЕРИСТИКИ:

1. До 3 разів вищий ресурс в порівнянні зі стандартними картриджами зі спіненого поліпропілену
2. До 3 разів вища грязеємність
3. Низькі втрати тиску
4. Зберігає здатність працювати при стрибках мутності
5. Економить місце — можливість встановлення одного фільтру замість декількох

ТЕХНІЧНІ ХАРАКТЕРИСТИКИ:

Код	Розміри	Робоча температура води, °С	Рекомендована швидкість фільтрації, л/хв	Максимальний ресурс, л	Термін експлуатації, не більше, місяців
CPV2510205ECO	9 7/8″ x 2 1/2″ (250±2 мм x 60±2 мм)	+3...+43	8.0	30 000	6
CPV4520205ECO	20″ x 4 1/2″ (510±2 мм x 114±1 мм)	+3...+43	30.0	100 000	6

ГРАДІЄНТНИЙ КАРТРИДЖ ECOSOFT ЗІ СПІНЕНОГО ПОЛІПРОПІЛЕНУ

Код	Товар	Кількість в упаковці	Упаковок на палеті	Одиниць на палеті
CPV2510205ECO	**Градієнтний картридж Ecosoft 2.5″×10″ зі спіненого поліпропілену, 20-5 мкм** Вага товару (нетто/брутто), кг: 0.1/0.1 Габарити упаковки, м: 0.37 x 0.26 x 0.51	48	48	2 304
CPV4520205ECO	**Градієнтний картридж Ecosoft 4.5″×20″ зі спіненого поліпропілену, 20-5 мкм** Вага товару (нетто/брутто), кг: 0.90/0.92 Габарити упаковки, м: 0.24 x 0.36 x 0.52	6	30	180

КАРТРИДЖІ ECOSOFT ЗІ СПІНЕНОГО ПОЛІПРОПІЛЕНУ

ОПИС:

Картриджі призначені для очищення води від механічних домішок – піску, мулу, бруду, іржі, окалини.

КЛЮЧОВІ ХАРАКТЕРИСТИКИ:

1. Захист сантехніки та трубопроводів
2. Стабільні характеристики з утримання частинок
3. Європейський поліпропілен
4. Стандартний розмір картриджу

ТЕХНІЧНІ ХАРАКТЕРИСТИКИ:

Код	Розміри	Робоча температура води, °С	Рекомендована швидкість фільтрації, л/хв	Максимальний ресурс, л	Термін експлуатації, не більше, місяців
CPV25101ECO	9 7/8″ x 2 1/2″ (250±1 мм x 60±1 мм)	+3...+43	8.0	10 000	6
CPV25105ECO	9 7/8″ x 2 1/2″ (250±1 мм x 60±1 мм)	+3...+43	8.0	10 000	6
CPV251010ECO	9 7/8″ x 2 1/2″ (250±1 мм x 60±1 мм)	+3...+43	8.0	10 000	6
CPV251020ECO	9 7/8″ x 2 1/2″ (250±1 мм x 60±1 мм)	+3...+43	8.0	10 000	6
CPV25105HWECO	9 7/8″ x 2 1/2″ (250±1 мм x 60±1 мм)	+3...+75	8.0	10 000	6
CPV25205ECO	20″ x 2 1/2″ (510±2 мм x 60±1 мм)	+3...+43	15.0	20 000	6
CPV25305ECO	30″ x 2 1/2″ (760±2 мм x 60±1 мм)	+3...+43	20.0	30 000	6
CPV25405ECO	40″ x 2 1/2″ (1019±2 мм x 60±1 мм)	+3...+43	25.0	40 000	6
CPV45105ECO	10″ x 4 1/2″ (254±1 мм x 114±1 мм)	+3...+43	15.0	40 000	6
CPV45205ECO	20″ x 4 1/2″ (510±2 мм x 114±1 мм)	+3...+43	30.0	80 000	6
CPV452020ECO	20″ x 4 1/2″ (510±2 мм x 114±1 мм)	+3...+43	30.0	80 000	6

КАРТРИДЖІ ECOSOFT ЗІ СПІНЕНОГО ПОЛІПРОПІЛЕНУ

Код	Товар	Кількість в упаковці	Упаковок на палеті	Одиниць на палеті
CPV25101ECO	**Картридж Ecosoft 2.5″×10″ зі спіненого поліпропілену, 1 мкм** Вага товару (нетто/брутто), кг: 0.1/0.1 Габарити упаковки, м: 0.37 x 0.26 x 0.51	48	48	2 304
CPV25105ECO	**Картридж Ecosoft 2.5″×10″ зі спіненого поліпропілену, 5 мкм** Вага товару (нетто/брутто), кг: 0.1/0.1 Габарити упаковки, м: 0.37 x 0.26 x 0.51	48	48	2 304
CPV251010ECO	**Картридж Ecosoft 2.5″×10″ зі спіненого поліпропілену, 10 мкм** Вага товару (нетто/брутто), кг: 0.1/0.1 Габарити упаковки, м: 0.37 x 0.26 x 0.51	48	48	2 304
CPV251020ECO	**Картридж Ecosoft 2.5″×10″ зі спіненого поліпропілену, 20 мкм** Вага товару (нетто/брутто), кг: 0.1/0.1 Габарити упаковки, м: 0.37 x 0.26 x 0.51	48	48	2 304
CPV25105HWECO	**Картридж Ecosoft 2.5″×10″ зі спіненого поліпропілену для гарячої води, 5 мкм** Вага товару (нетто/брутто), кг: 0.1/0.1 Габарити упаковки, м: 0.37 x 0.26 x 0.51	48	48	2 304
CPV25205ECO	**Картридж Ecosoft 2.5″×20″ зі спіненого поліпропілену, 5 мкм** Вага товару (нетто/брутто), кг: 0.21/0.22 Габарити упаковки, м: 0.32 x 0.32 x 0.52	25	27	675
CPV25305ECO	**Картридж Ecosoft 2.5″×30″ зі спіненого поліпропілену, 5 мкм** Вага товару (нетто/брутто), кг: 0.32/0.34 Габарити упаковки, м: 0.32 x 0.33 x 0.79	25	18	450
CPV25405ECO	**Картридж Ecosoft 2.5″×40″ зі спіненого поліпропілену 5 мкм** Вага товару (нетто/брутто), кг: 0.43/0.45 Габарити упаковки, м: 0.32 x 0.33 x 1.03	25	18	450
CPV45105ECO	**Картридж Ecosoft 4.5″×10″ зі спіненого поліпропілену, 5 мкм** Вага товару (нетто/брутто), кг: 0.45/0.46 Габарити упаковки, м: 0.24 x 0.36 x 0.52	12	30	360
CPV45205ECO	**Картридж Ecosoft 4.5″×20″ зі спіненого поліпропілену, 5 мкм** Вага товару (нетто/брутто), кг: 0.90/0.92 Габарити упаковки, м: 0.24 x 0.36 x 0.52	6	30	180
CPV452020ECO	**Картридж Ecosoft 4.5″×20″ зі спіненого поліпропілену, 20 мкм** Вага товару (нетто/брутто), кг: 0.90/0.92 Габарити упаковки, м: 0.24 x 0.36 x 0.52	6	30	180

КАРТРИДЖ ECOSOFT ЗІ СПІНЕНОГО ПОЛІПРОПІЛЕНУ З БАКТЕРІОСТАТИЧНИМ ЕФЕКТОМ

ОПИС:

Картридж з бактеріостатичним ефектом призначений для попереднього очищення холодної води, забруднення в якій сприяють утворенню слизу. Картридж затримує механічні домішки (пісок, мул, іржу, окалину). Спеціальна бактеріостатична мінеральна добавка харчового класу вдвічі зменшує утворення слизу в картриджі.

КЛЮЧОВІ ХАРАКТЕРИСТИКИ:

1. Захист сантехніки та трубопроводів
2. Зниження ризику вторинного мікробіологічного зараження води картриджем
3. Стабільні характеристики з утримання забруднень
4. Європейський поліпропілен
5. Стандартний розмір картриджу

ТЕХНІЧНІ ХАРАКТЕРИСТИКИ:

Код	Розміри	Робоча температура води, °С	Рекомендована швидкість фільтрації, л/хв	Максимальний ресурс, л	Термін експлуатації, не більше, місяців
CPV25105BECO	9 7/8″ x 2 1/2″ (250±1 мм x 60±1 мм)	+3...+43	8.0	15 000	6

КАРТРИДЖ ECOSOFT ЗІ СПІНЕНОГО ПОЛІПРОПІЛЕНУ З БАКТЕРІОСТАТИЧНИМ ЕФЕКТОМ

Код	Товар	Кількість в упаковці	Упаковок на палеті	Одиниць на палеті
CPV25105BECO	**Картридж Ecosoft 2.5″×10″ зі спіненого поліпропілену з бактеріостатичним ефектом, 5 мкм** Вага товару (нетто/брутто), кг: 0.1/0.1 Габарити упаковки, м: 0.32 x 0.32 x 0.52	48	48	2 304

КАРТРИДЖІ ECOSOFT З ПОЛІПРОПІЛЕНОВОЇ НИТКИ

ОПИС:

Картриджі призначені для очищення води від механічних домішок — піску, мулу, бруду, іржі, окалини.

КЛЮЧОВІ ХАРАКТЕРИСТИКИ::

1. Захист сантехніки та трубопроводів
2. Стабільні характеристики щільності намотування
3. Якісна нитка від українського виробника
4. Стандартний розмір картриджу

ТЕХНІЧНІ ХАРАКТЕРИСТИКИ:

Код	Розміри	Робоча температура води, °С	Рекомендована швидкість фільтрації, л/хв	Максимальний ресурс, л	Термін експлуатації, не більше, місяців
CPN25101ECO	9 7/8″ x 2 1/2″ (250±2 мм x 60±2 мм)	+3...+60	8.0	10 000	6
CPN25105ECO	9 7/8″ x 2 1/2″ (250±2 мм x 60±2 мм)	+3...+60	8.0	10 000	6
CPN251010ECO	9 7/8″ x 2 1/2″ (250±2 мм x 60±2 мм)	+3...+60	8.0	10 000	6
CPN251020ECO	9 7/8″ x 2 1/2″ (250±2 мм x 60±2 мм)	+3...+60	8.0	10 000	6
CPN452020ECO	20″ x 4 1/2″ (514±2 мм x 112±2 мм)	+3...+60	30.0	80 000	6

КАРТРИДЖИ ECOSOFT З ПОЛІПРОПІЛЕНОВОЇ НИТКИ

Код	Товар	Кількість в упаковці	Упаковок на палеті	Одиниць на палеті
CPN25101ECO	**Картридж Ecosoft 2.5″×10″ з поліпропіленової нитки, 1 мкм** Вага товару (нетто/брутто), кг: 0.2/0.2 Габарити упаковки, м: 0.37 x 0.26 x 0.51	48	48	2 304
CPN25105ECO	**Картридж Ecosoft 2.5″×10″ з поліпропіленової нитки, 5 мкм** Вага товару (нетто/брутто), кг: 0.2/0.2 Габарити упаковки, м: 0.37 x 0.26 x 0.51	48	48	2 304
CPN251010ECO	**Картридж Ecosoft 2.5″×10″ з поліпропіленової нитки, 10 мкм** Вага товару (нетто/брутто), кг: 0.2/0.2 Габарити упаковки, м: 0.37 x 0.26 x 0.51	48	48	2 304
CPN251020ECO	**Картридж Ecosoft 2.5″×10″ з поліпропіленової нитки, 20 мкм** Вага товару (нетто/брутто), кг: 0.2/0.2 Габарити упаковки, м: 0.37 x 0.26 x 0.51	48	48	2 304
CPN452020ECO	**Картридж Ecosoft 4.5″×20″ з поліпропіленової нитки, 20 мкм** Вага товару (нетто/брутто), кг: 1.39/1.42 Габарити упаковки, м: 0.24 x 0.36 x 0.52	6	30	180

ECOMIX inside

ВИСОКОЕФЕКТИВНЕ КОМПЛЕКСНЕ РІШЕННЯ

для складної води

ПРОСТЕ ВИРІШЕННЯ 5 ПРОБЛЕМ

- жорсткість
- залізо
- марганець
- окиснюваність
- амоній

ФІЛЬТРАЦІЙНІ СИСТЕМИ

Ми пропонуємо широкий асортимент систем для очищення води від найрозповсюдженіших домішок, у тому числі — механічних (мул, пісок, іржа, бруд тощо), заліза, марганцю, солей жорсткості, амонію, органіки, сірководню, хлору та хлорорганічних сполук.

Системи повністю автономні, забезпечують безперервну подачу чистої води та майже не потребують уваги користувача.

ФІЛЬТРУВАЛЬНІ МАТЕРІАЛИ

ECOMIX® — високоефективний фільтрувальний матеріал для складної води.

ECOMIX® використовується в побутових та промислових фільтрах Ecosoft типу FK. ECOMIX® завантажується в фільтр у вигляді суміші, а вже при першій регенерації розділяється на п’ять шарів. Для регенерації використовується звичайна таблетована сіль.

Фільтраційні системи з матеріалом ECOMIX® широко використовуються як для побутових потреб, так і в промисловості.

ECOMIX® сертифікований у відповідності до стандартів NSF/ANSI. ECOMIX® сертифікований у Європейському Союзі у відповідності до TÜV SÜD.

	ECOMIX® P	ECOMIX® A	ECOMIX® C
	Вода стабільного складу зі свердловини та водогону	Вода зі свердловини або водогону з помірною окиснюваністю.	Вода зі свердловини або водогону з високою окиснюваністю.
Адаптивність	Працює при незмінному складі води.	**Працює за умов сезонної мінливості складу води.**	**Працює за умов сезонної мінливості складу води** майже без впливу на якість очищеної води**!**
Твердість, мг-экв/л	15,0		
Залізо, мг/л	15,0		
Марганець, мг/л	3,0		
Перманганатна окиснюваність, мгO_2/л	3,0	20,0 **(Знижує 50 %)**	20,0 **(Знижує на 80 %)**
Амоній, мг/л	Не видаляє	4,0	
Строк служби, років	3	5	5

Мінімальне замовлення 1 палета

ECOSOFT
P’URE

Лінійка інноваційних фільтрів для отримання м’якої, прозорої води без заліза з приємним блакитним відтінком для щоденних потреб.

ecosoft
water professionals

КОМПАКТНІ ФІЛЬТРИ ЗНЕЗАЛІЗНЕННЯ ТА ПОМ'ЯКШЕННЯ ВОДИ ECOSOFT P'URE

СФЕРА ЗАСТОСУВАННЯ:

Очищення води для будинку та квартири

ТЕХНОЛОГІЯ ОЧИЩЕННЯ:

- ECOMIX® C — вода без заліза, м'яка та прозора, з блакитним відтінком.
  Фільтри FK знижують вміст заліза, солей жорсткості, марганцю, амонію, органічних домішок
- DOWEX HCR-S/S — м'яка вода.
  Фільтри FU знижують вміст солей жорсткості

КЛАПАН УПРАВЛІННЯ:

Ecosoft Clack WS1″ CE (контроль за об'ємом)

ОСНОВНІ ПЕРЕВАГИ:

1. Стильний та компактний дизайн
2. Витрати солі до 3 разів нижчі за конкурентів
3. Автоматична робота та регенерація
4. Сучасний мультифункціональний клапан управління з багатомовним меню
5. Гарантія 36 місяців

КОМПЛЕКТАЦІЯ ФІЛЬТРА:

Фільтр кабінетного типу в зборі, що включає:

- кольорову картонну упаковку
- клапан управління з інжектором, обмежувачем потоку DLFC, верхнім дистриб'ютором, блоком живлення
- корпус кабінету з корпусом фільтра, центральною трубою та нижнім дистриб'ютором
- фільтруючий матеріал
- паспорт

ОПЦІЇ:

- байпасний вентиль
- зовнішній клапан підмішування
- клапан перекривання байпасу неочищеної води на час регенерації
- триходовий альтернатор для перемикання потоків
- системний контролер
- мікровимикач

ТЕХНІЧНІ ХАРАКТЕРИСТИКИ:

Параметр	FK1018CABCEMIXC	FK1035CABCEMIXC	FK1235CABCEMIXC
Продуктивність робоча/максимальна, м³/год	1,2/1,5	1,3/1,5	1,8/2,2
Об'єм ECOMIX®, л	12	25	37
Ресурс, м³ (при жорсткості 5 мг-екв/л)	1,5	3	4,5
Витрата солі на регенерацію[1], кг	1,2–1,9	2,5–4,0	3,7–6,0
Витрата води на регенерацію (об'єм стоків), м³	0,12	0,25	0,37
Тривалість регенерації, хв.		80–110	
Перепад тиску у робочому режимі, бар		0,5	
Робочий тиск, бар		2–6	
Електроживлення		230 В, 50 Гц	
Споживана потужність, Вт		30	
Діаметр підключення трубопроводів		1"	
Вага нетто, кг	25	40	50
Габаритні розміри фільтра, (Ш х Г х В), см	35 x 52 x 70	35 x 52 x 113	35 x 52 x 113

МАКСИМАЛЬНО ДОПУСТИМІ ПАРАМЕТРИ ВИХІДНОЇ ВОДИ

Жорсткість, мг-екв/л	15,0
Залізо, мг/л	15,0
Марганець, мг/л	3,0
Перманганатна окиснюваність, мг O_2/л	20,0
Амоній, мг/л	4,0
Необхідний рівень попереднього очищення від механічних домішок, мкм	100
Температура вихідної води[2] ,°С	+4...+30

ТЕХНІЧНІ ХАРАКТЕРИСТИКИ:

Параметр	FU1018CABCE	FU0835CABCE	FU1035CABCE	FU1235CABCE
Продуктивність робоча/максимальна, м³/год	1,2/1,5	1,3/1,6	2,0/2,5	2,5/2,9
Об'єм катіоніту DOWEX™, л	12	18	25	37
Ресурс, м³ (при жорсткості 5 мг-екв/л)	2,4	3,6	5	7,4
Витрата солі на регенерацію[1], кг	1,2–1,9	1,8–2,8	2,5–4,0	3,7–6,0
Витрата води на регенерацію (об'єм стоків), м³	0,12	0,18	0,25	0,37
Тривалість регенерації, хв.		80–110		
Перепад тиску у робочому режимі, бар		0,5		
Робочий тиск, бар		2–6		
Електроживлення		230 В, 50 Гц		
Споживана потужність, Вт		30		
Діаметр підключення трубопроводів		1"		
Вага нетто, кг	25	30	40	50
Габаритні розміри фільтра (Ш х Г х В), см	35 x 52 x 70	35 x 52 x 113	35 x 52 x 113	35 x 52 x 113

МАКСИМАЛЬНО ПРИПУСТИМІ ПАРАМЕТРИ ВИХІДНОЇ ВОДИ

Жорсткість, мг-екв/л	15,0
Залізо, мг/л	0,2
Марганець, мг/л	0,05
Перманганатна окиснюваність, мг O_2/л	5,0
Необхідний рівень очищення від механічних домішок, мкм	100
Температура вихідної води[2], °С	+4...+30

[1] Для регенерації рекомендується використовувати таблетовану сіль Ecosil
[2] Призначений для очищення тільки холодної води

ГАБАРИТНІ РОЗМІРИ ECOSOFT FK1018CABCEMIXC, FU1018CABCE

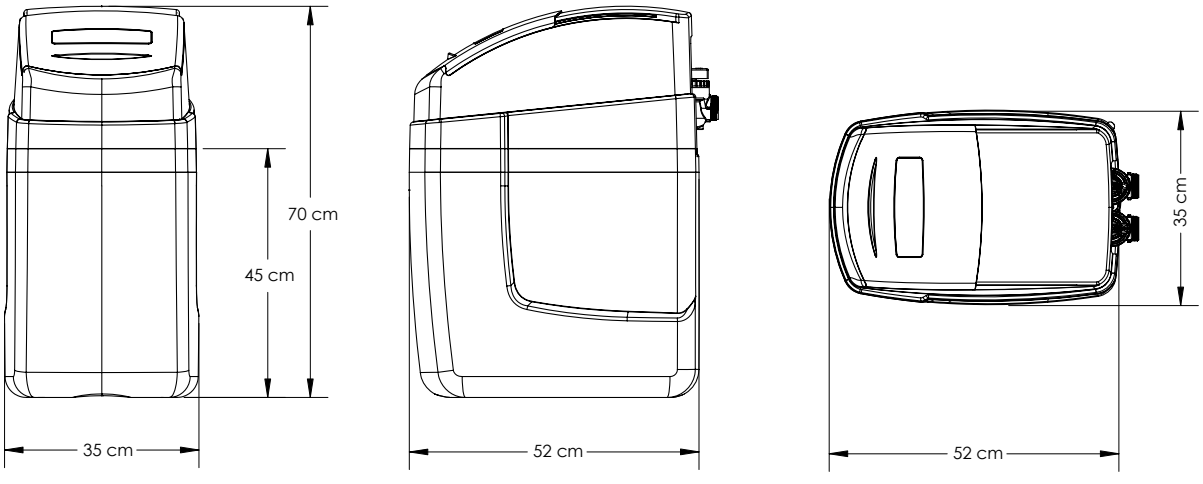

ГАБАРИТНІ РОЗМІРИ ECOSOFT FK1035CABCEMIXC, FK1235CABCEMIXC, FU0835CABCE, FU1035CABCE, FU1235CABCE

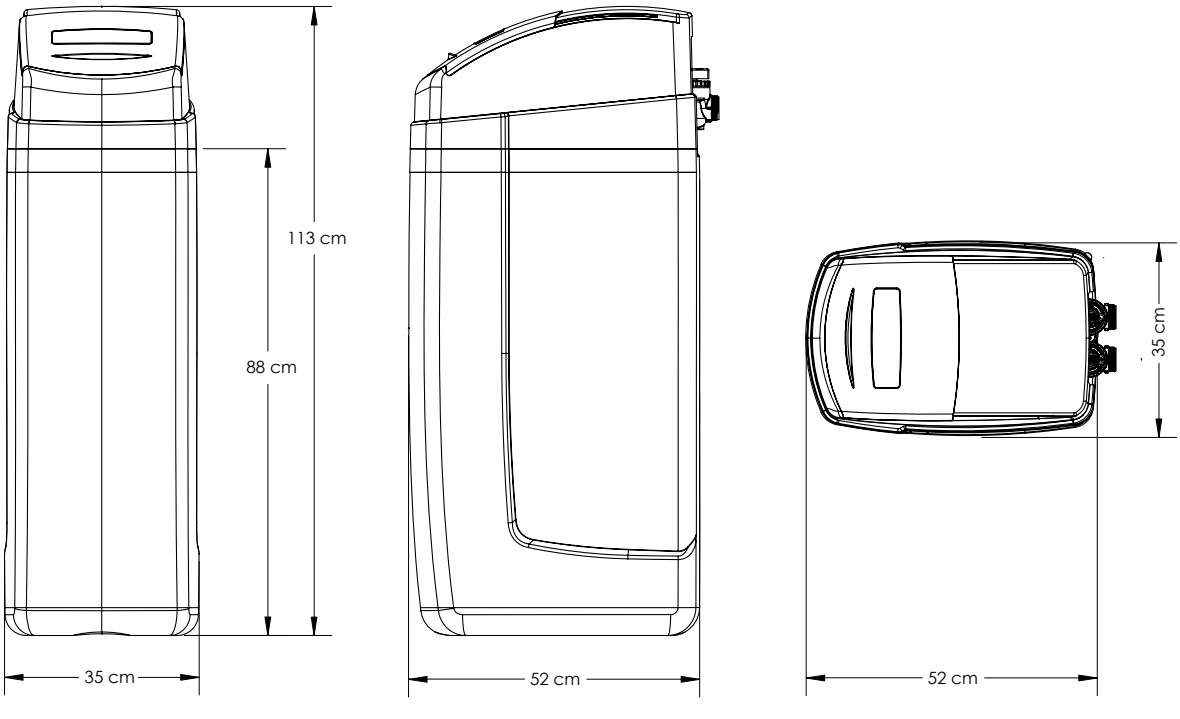

ECOSOFT
ABSOLUTE

Лінійка сучасних фільтрів для отримання м’якої, прозорої води без заліза для щоденних потреб.

ecosoft
water professionals

КОМПАКТНІ ФІЛЬТРИ ЗНЕЗАЛІЗНЕННЯ ТА ПОМ'ЯКШЕННЯ ВОДИ ECOSOFT ABSOLUTE

СФЕРА ЗАСТОСУВАННЯ:

Очищення води для будинку та квартири

ТЕХНОЛОГІЯ ОЧИЩЕННЯ:

- ECOMIX® A — вода без заліза, м'яка та прозора.
  Фільтри FK знижують вміст заліза, солей жорсткості, марганцю, амонію, органічних домішок
- HCR-S/S — м'яка вода.
  Фільтри FU знижують вміст солей жорсткості

КЛАПАН УПРАВЛІННЯ:

Clack DV (контроль за об'ємом)

ОСНОВНІ ПЕРЕВАГИ:

1. Компактний дизайн
2. Витрати солі до 3 разів нижчі за конкурентів
3. Автоматична робота та регенерація
4. Гарантія 24 місяці

КОМПЛЕКТАЦІЯ ФІЛЬТРА:

Фільтр кабінетного типу в зборі, що включає:

- кольорову картонну упаковку
- клапан управління з інжектором, обмежувачем потоку DLFC, верхнім дистриб'ютором, блоком живлення
- корпус кабінету з корпусом фільтра, центральною трубою та нижнім дистриб'ютором
- фільтруючий матеріал
- паспорт

ОПЦІЇ:

- байпасний вентиль
- зовнішній клапан підмішування

ТЕХНІЧНІ ХАРАКТЕРИСТИКИ:

Параметр	FK0835CABDVMIXA	FK1035CABDVMIXA
Продуктивність робоча/максимальна, м³/год	0,7/1,2	1,3/1,8
Об'єм ECOMIX®, л	15	25
Ресурс, м³ (при жорсткості 5 мг-екв/л)	2,1	3,5
Витрата солі на регенерацію[1], кг	1,5–2,4	2,5–4,0
Витрата води на регенерацію (об'єм стоків), м³	0,15	0,25
Тривалість регенерації, хв.	80-110	
Перепад тиску у робочому режимі, бар	0,5	
Робочий тиск, бар	2-6	
Електроживлення	230 В, 50 Гц	
Споживана потужність, Вт	30	
Діаметр підключення трубопроводів	1"	
Вага нетто, кг	30	40
Габаритні розміри фільтра, (Ш х Г х В), см	22,5 x 44 x 110	35 x 47 x 110

МАКСИМАЛЬНО ДОПУСТИМІ ПАРАМЕТРИ ВИХІДНОЇ ВОДИ

Жорсткість, мг-екв/л	15,0
Залізо, мг/л	15,0
Марганець, мг/л	3,0
Перманганатна окиснюваність, мг O_2/л	8
Амоній, мг/л	4
Необхідний рівень попереднього очищення від механічних домішок, мкм	100
Температура вихідної води[2] ,°С	+4...+30

ТЕХНІЧНІ ХАРАКТЕРИСТИКИ:

Параметр	FU817CABDV	FU0835CABDV	FU1035CABDV
Продуктивність робоча/максимальна, м³/год	0,8/1,3	1,0/1,5	1,5/2,5
Об'єм катіоніту DOWEX™, л	8	15	25
Ресурс, м³ (при жорсткості 5 мг-екв/л)	1,6	3	5
Витрата солі на регенерацію[1], кг	0,8–1,3	1,5–2,4	2,5–4,0
Витрата води на регенерацію (об'єм стоків), м³	0,08	0,15	0,25
Тривалість регенерації, хв.	80–110		
Перепад тиску у робочому режимі, бар	0,5		
Робочий тиск, бар	2–6		
Електроживлення	230 В, 50 Гц		
Споживана потужність, Вт	30		
Діаметр підключення трубопроводів	1"		
Вага нетто, кг	20	30	40
Габаритні розміри фільтра (Ш х Г х В), см	23 x 45 x 65	22,5 x 44 x 110	35 x 47 x 110

МАКСИМАЛЬНО ПРИПУСТИМІ ПАРАМЕТРИ ВИХІДНОЇ ВОДИ

Жорсткість, мг-екв/л	15,0
Вміст заліза, мг/л	0,2
Вміст марганцю, мг/л	0,05
Перманганатна окиснюваність, мг O_2/л	5,0
Необхідний рівень очищення від механічних домішок, мкм	100
Температура вихідної води[2], °С	+4...+30

[1] Для регенерації рекомендується використовувати таблетовану сіль Ecosil
[2] Призначений для очищення тільки холодної води

ГАБАРИТНІ РОЗМІРИ ECOSOFT FU0817CABDV

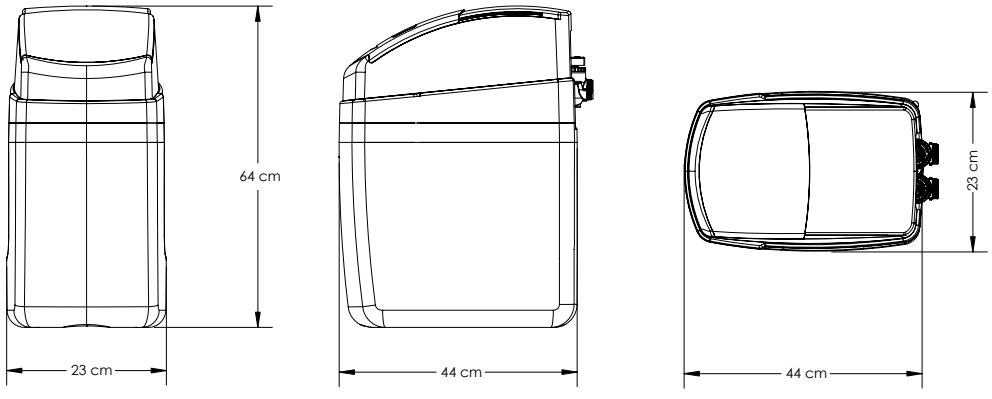

ГАБАРИТНІ РОЗМІРИ ECOSOFT FU0835CABDV, FK0835CABDVMIXA

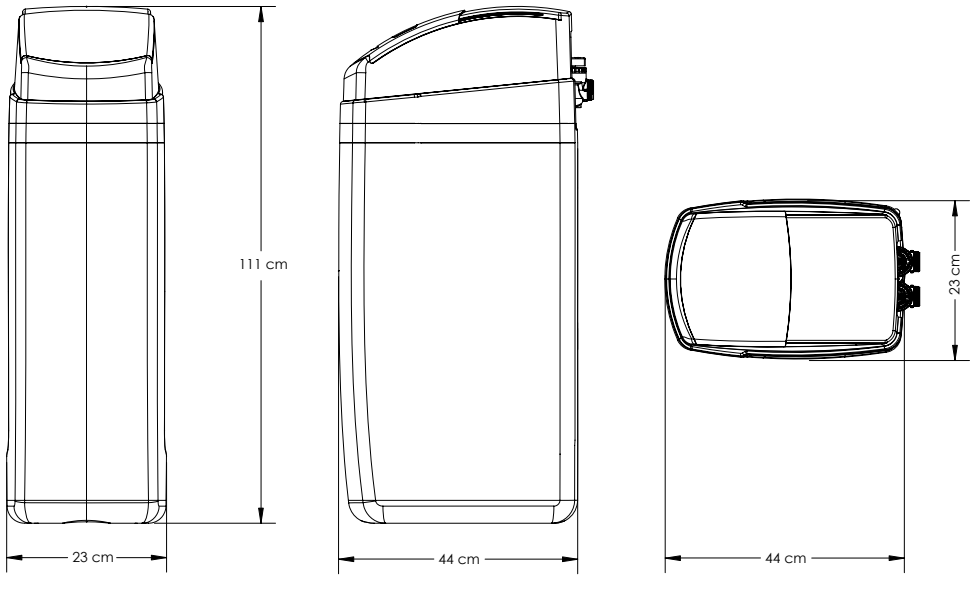

ГАБАРИТНІ РОЗМІРИ ECOSOFT FU1035CABDV, FK1035CABDVMIXA

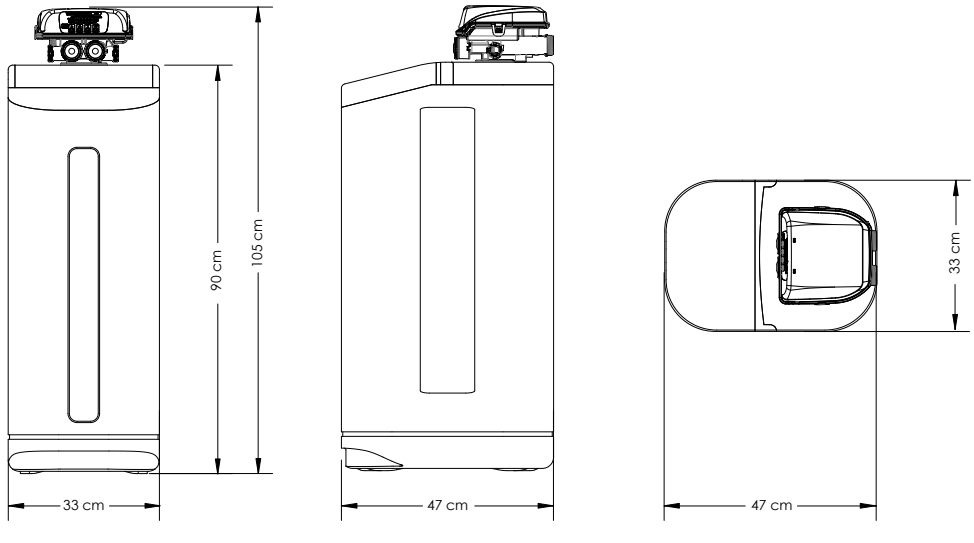

ФІЛЬТРИ ЗНЕЗАЛІЗНЕННЯ ТА ПОМ'ЯКШЕННЯ ВОДИ ECOSOFT ABSOLUTE

СФЕРА ЗАСТОСУВАННЯ:

Очищення води для будинків, готелів, кафе, ресторанів, котелень, промислових процесів

ТЕХНОЛОГІЯ ОЧИЩЕННЯ:

- ECOMIX® A — вода без заліза, м'яка та прозора.
  Фільтри FK знижують вміст заліза, солей жорсткості, марганцю, амонію, органічних домішок
- DOWEX HCR-S/S — м'яка вода.
  Фільтри FU знижують вміст солей жорсткості

КЛАПАН УПРАВЛІННЯ:

Ecosoft Clack WS1″ CE (контроль за об'ємом)

ОСНОВНІ ПЕРЕВАГИ:

1. Витрати солі до 3 разів нижчі за конкурентів
2. Автоматична робота та регенерація
3. Сучасний мультифункціональний клапан управління з багатомовним меню
4. Гарантія 24 місяці

Антиконденсаційний чохол для фільтра в комплект не входить

КОМПЛЕКТАЦІЯ ФІЛЬТРА:

- клапан Ecosoft CE в зборі (клапан управління, інжектор, обмежувач потоку DLFC, верхній дистриб'ютор, блок живлення, воронка)
- корпус фільтра, з центральною трубою та нижнім дистриб'ютором
- бак з сольовою системою для регенерації
- фільтруючий матеріал
- паспорт

ОПЦІЇ:

- байпасний вентиль
- зовнішній клапан підмішування
- клапан перекривання байпасу неочищеної води на час регенерації
- триходовий альтернатор для перемикання потоків
- системний контролер
- антиконденсаційний чохол
- мікровимикач

ТЕХНІЧНІ ХАРАКТЕРИСТИКИ:

Параметр	FK0844CEMIXA	FK1054CEMIXA	FK1252CEMIXA	FK1354CEMIXA	FK1465CEMIXA	FK1665CEMIXA
Продуктивність робоча/максимальна, $м^3$/год	0,8/1,1	1,3/1,5	1,8/2,2	2,2/2,5	2,5/3,0	3,3/3,9
Об'єм ECOMIX®, л	25	37	50	62	75	100
Ресурс, $м^3$ (при жорсткості 5 мг-екв/л)	3,5	5,2	7,0	8,7	10,5	14,0
Витрата солі на регенерацію[1], кг	2,5–4,0	3,7–6,0	5,0–8,0	6,2–9,9	7,5–12,0	10,0–16,0
Витрата води на регенерацію (об'єм стоків), $м^3$	0,25	0,37	0,50	0,62	0,75	1,0
Тривалість регенерації, хв.	80–110					
Перепад тиску у робочому режимі, бар	0,5–1,0					
Робочий тиск, бар	2–6					
Електроживлення	230 В, 50 Гц					
Споживана потужність, Вт	30					
Діаметр підключення трубопроводів	1"					
Вага нетто, кг	45	65	75	85	100	120
Габаритні розміри фільтра (Ш х Г х В), см	70 x 45 x 133	73 x 45 x 160	75 x 45 x 155	80 x 45 x 160	85 x 50 x 190	90 x 50 x 190

МАКСИМАЛЬНО ПРИПУСТИМІ ПАРАМЕТРИ ВИХІДНОЇ ВОДИ

Жорсткість, мг-екв/л	15,0
Залізо, мг/л	15,0
Марганець мг/л	3,0
Перманганатна окиснюваність, мг O_2/л	8,0
Амоній, мг/л	4,0
Необхідний рівень попереднього очищення від механічних домішок, мкм	100
Температура вихідної води[2], °С	+4...+30

[1] Для регенерації рекомендується використовувати таблетовану сіль Ecosil
[2] Призначений для очищення тільки холодної води

ТЕХНІЧНІ ХАРАКТЕРИСТИКИ:

Параметр	FU0844CE	FU1054CE	FU1252CE	FU1354CE	FU1465CE	FU1665CE
Продуктивність робоча/максимальна, $м^3$/год	1,3/1,6	2,0/2,5	2,9/3,6	3,5/4,3	4,0/5,0	5,2/6,2
Об'єм катіоніту DOWEX™, л	25	37	62	75	100	125
Ресурс, $м^3$ (при жорсткості 5 мг-екв/л)	5,0	7,4	12,4	15,0	20,0	25,0
Витрата солі на регенерацію[1], кг	2,5–3,7	3,7–5,0	6,2–7,5	7,5–10,0	10,0–12,5	12,5–15,0
Витрата води на регенерацію (об'єм стоків), $м^3$	0,25	0,37	0,62	0,75	1,0	1,25
Тривалість регенерації, хв.	80–110					
Перепад тиску у робочому режимі, бар	0,5–1,0					
Робочий тиск, бар	2–6					
Електроживлення	230 В, 50 Гц					
Споживана потужність, Вт	30					
Діаметр підключення трубопроводів	1''					
Вага нетто, кг	45	65	87	97	125	145
Габаритні розміри фільтра (Ш х Г х В), см	70 x 45 x 133	73 x 45 x 160	75 x 45 x 155	80 x 45 x 160	85 x 50 x 190	90 x 50 x 190

МАКСИМАЛЬНО ПРИПУСТИМІ ПАРАМЕТРИ ВИХІДНОЇ ВОДИ

Жорсткість, мг-екв/л	15,0
Залізо, мг/л	0,2
Марганець мг/л	0,05
Перманганатна окиснюваність, мг O_2/л	5,0
Необхідний рівень очищення від механічних домішок, мкм	100
Температура вихідної води[2], °С	+4...+30

ГАБАРИТНІ РОЗМІРИ ТА ПАРАМЕТРИ ПІДКЛЮЧЕННЯ ФІЛЬТРІВ ECOSOFT FK0844CE – FK1665CE

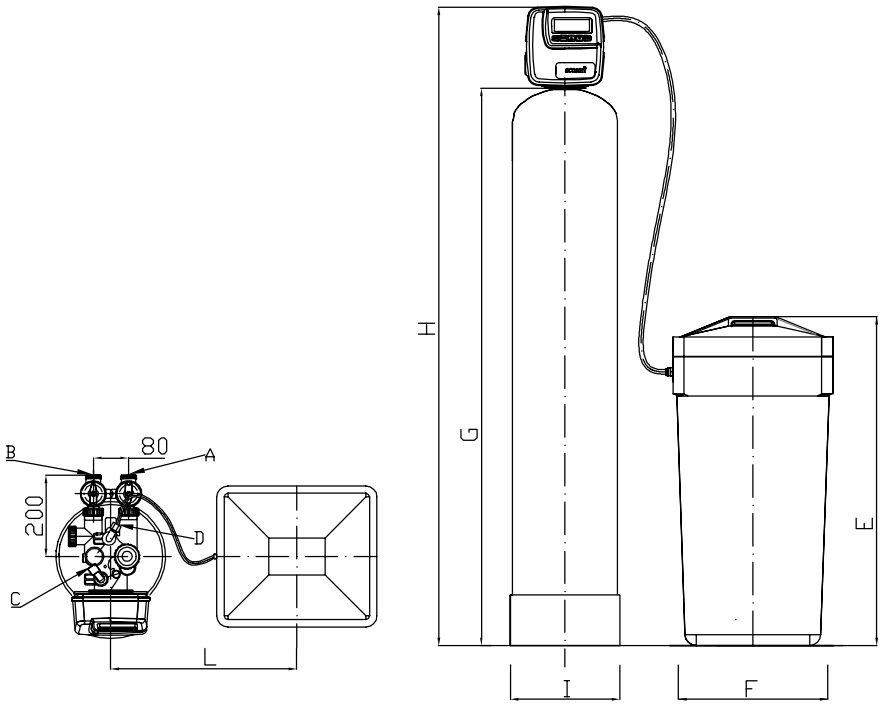

Підключення, дюйми (висота*, мм)					Розміри					
Модель	A (підведення води)	B (відведення води)	C (злив)	D (підведення реагентів)	E	F	G	H	I	L
FK0844CE	РН 1" (1185)	РН 1" (1185)	РН ¾" (1282)	⅜" (1230)	920	380 x 430	1132	1332	Ø207	н. б. 500
FK1054CE	РН 1" (1436)	РН 1" (1436)	РН ¾" (1536)	⅜" (1534)	920	380 x 430	1386	1586	Ø258	н. б. 500
FK1252CE	РН 1" (1383)	РН 1" (1383)	РН ¾" (1483)	⅜" (1431)	920	380 x 430	1333	1533	Ø310	н. б. 500
FK1354CE	РН 1" (1448)	РН 1" (1448)	РН ¾" (1548)	⅜" (1546)	920	380 x 430	1398	1598	Ø336	н. б. 500
FK1465CE	РН 1" (1724)	РН 1" (1724)	РН ¾" (1824)	⅜" (1822)	920	Ø460	1674	1874	Ø363	н. б. 500
FK1665CE	РН 1" (1724)	РН 1" (1724)	РН ¾" (1824)	⅜" (1822)	920	Ø460	1674	1874	Ø413	н. б. 500

* Розмір вказаний для довідок. Розміри можуть варіюватися залежно від партії обладнання у межах 30 мм.

ECOSOFT
STANDARD

Лінійка доступних фільтрів для отримання м’якої води без заліза для щоденних потреб.

ecosoft
water professionals

ФІЛЬТРИ ЗНЕЗАЛІЗНЕННЯ ТА ПОМ'ЯКШЕННЯ ВОДИ ECOSOFT STANDARD

СФЕРА ЗАСТОСУВАННЯ:

Очищення води для будинків, готелів, кафе, ресторанів, котелень, промислових процесів

ТЕХНОЛОГІЯ ОЧИЩЕННЯ:

- ECOMIX® P — м'яка вода без заліза.
  Фільтри FK знижують вміст заліза, солей жорсткості та марганцю
- ECOSOFT ECOLITE — м'яка вода.
  Фільтри FU знижують вміст солей жорсткості

КЛАПАН УПРАВЛІННЯ:

Ecosoft Clack WS1″ CI (контроль за об'ємом)

ОСНОВНІ ПЕРЕВАГИ:

1. Витрати солі до 3 разів нижчі за конкурентів
2. Автоматична робота та регенерація
3. Гарантія 12 місяців

КОМПЛЕКТАЦІЯ ФІЛЬТРА:

- клапан Ecosoft CI в зборі (клапан управління, інжектор, обмежувач потоку DLFC, верхній дистриб'ютор, блок живлення, воронка)
- корпус фільтра, з центральною трубою та нижнім дистриб'ютором
- бак з сольовою системою для регенерації
- фільтруючий матеріал
- паспорт

ОПЦІЇ:

- байпасний вентиль
- зовнішній клапан підмішування
- клапан перекривання байпасу неочищеної води на час регенерації
- триходовий альтернатор для перемикання потоків
- системний контролер
- антиконденсаційний чохол
- мікровимикач

ТЕХНІЧНІ ХАРАКТЕРИСТИКИ:

Параметр	FK0844CIMIXP	FK1054CIMIXP	FK1252CIMIXP	FK1354CIMIXP	FK1465CIMIXP	FK1665CIMIXP
Продуктивність робоча/максимальна, $м^3$/год	1,3/1,8	1,3/1,9	1,7/2,0	2,0/2,5	2,5/3,0	3,3/3,9
Об'єм ECOMIX®, л	25	37	50	62	75	100
Ресурс, $м^3$ (при жорсткості 5 мг-екв/л)	4,0	6,0	8,0	10,0	12,0	16,0
Витрата солі на регенерацію[1], кг	2,5–4,0	3,7–6,0	5,0–8,0	6,2–9,9	7,5–12,0	10,0–16,0
Витрата води на регенерацію (об'єм стоків), $м^3$	0,25	0,37	0,50	0,62	0,75	1,0
Тривалість регенерації, хв.	80–110					
Перепад тиску у робочому режимі, бар	0,5–1,0					
Робочий тиск, бар	2–6					
Електроживлення	230 В, 50 Гц					
Споживана потужність, Вт	30					
Діаметр підключення трубопроводів	1"					
Вага нетто, кг	45	65	75	85	100	120
Габаритні розміри фільтра (Ш х Г х В), см	70x45x133	73x45x160	75x45x155	80x45x160	85x50x190	90x50x190

МАКСИМАЛЬНО ПРИПУСТИМІ ПАРАМЕТРИ ВИХІДНОЇ ВОДИ

Жорсткість, мг-екв/л	15,0
Залізо, мг/л	15,0
Марганець, мг/л	3,0
Перманганатна окиснюваність, мг O_2/л	3,0
Необхідний рівень попереднього очищення від механічних домішок, мкм	100
Температура вихідної води[2], °С	+4...+30

[1] Для регенерації рекомендується використовувати таблетовану сіль Ecosil
[2] Призначений для очищення тільки холодної води

ТЕХНІЧНІ ХАРАКТЕРИСТИКИ:

Параметр	FU0844CI	FU1054CI	FU1252CI	FU1354CI	FU1465CI	FU1665CI
Продуктивність робоча/максимальна, $м^3$/год	1,3/1,6	2,0/2,5	2,9/3,6	3,5/4,3	4,0/5,0	5,2/6,2
Об'єм катіоніту DOWEX™, л	25	37	62	75	100	125
Ресурс, $м^3$ (при жорсткості 5 мг-екв/л)	5,0	7,4	12,4	15,0	20,0	25,0
Витрата солі на регенерацію[1], кг	2,5–3,7	3,7–5,0	6,2–7,5	7,5–10,0	10,0–12,5	12,5–15,0
Витрата води на регенерацію (об'єм стоків), $м^3$	0,25	0,37	0,62	0,75	1,0	1,25
Тривалість регенерації, хв.	80–110					
Перепад тиску у робочому режимі, бар	0,5–1,0					
Робочий тиск, бар	2–6					
Електроживлення	230 В, 50 Гц					
Споживана потужність, Вт	30					
Діаметр підключення трубопроводів	1"					
Вага нетто, кг	45	65	87	97	125	145
Габаритні розміри фільтра (Ш х Г х В), см	70 x 45 x 133	73 x 45 x 160	75 x 45 x 155	80 x 45 x 160	85 x 50 x 190	90 x 50 x 190

МАКСИМАЛЬНО ПРИПУСТИМІ ПАРАМЕТРИ ВИХІДНОЇ ВОДИ

Жорсткість, мг-екв/л	15,0
Залізо, мг/л	0,2
Марганець, мг/л	0,05
Перманганатна окиснюваність, мг O_2/л	5,0
Необхідний рівень попереднього очищення від механічних домішок, мкм	100
Температура вихідної води[2], °С	+4...+30

[1] Для регенерації рекомендується використовувати таблетовану сіль Ecosil
[2] Призначений для очищення тільки холодної води

ГАБАРИТНІ РОЗМІРИ ТА ПАРАМЕТРИ ПІДКЛЮЧЕННЯ ФІЛЬТРІВ ECOSOFT FK0844CI – FK1665CI

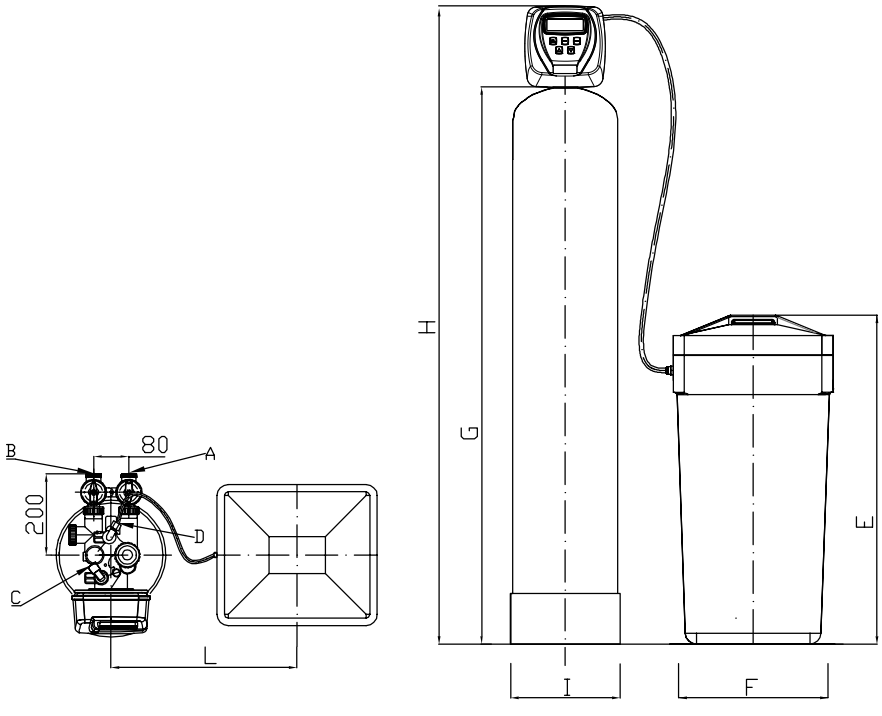

Підключення, дюйми (висота*, мм)					Розміри					
Модель	A (підведення води)	B (відведення води)	C (злив)	D (підведення реагентів)	E	F	G	H	I	L
FK0844CI	РН 1" (1185)	РН 1" (1185)	РН ¾" (1282)	⅜" (1230)	920	380 x 430	1132	1332	Ø207	н. б. 500
FK1054CI	РН 1" (1436)	РН 1" (1436)	РН ¾" (1536)	⅜" (1534)	920	380 x 430	1386	1586	Ø258	н. б. 500
FK1252CI	РН 1" (1383)	РН 1" (1383)	РН ¾" (1483)	⅜" (1431)	920	380 x 430	1333	1533	Ø310	н. б. 500
FK1354CI	РН 1" (1448)	РН 1" (1448)	РН ¾" (1548)	⅜" (1546)	920	380 x 430	1398	1598	Ø336	н. б. 500
FK1465CI	РН 1" (1724)	РН 1" (1724)	РН ¾" (1824)	⅜" (1822)	920	Ø460	1674	1874	Ø363	н. б. 500
FK1665CI	РН 1" (1724)	РН 1" (1724)	РН ¾" (1824)	⅜" (1822)	920	Ø460	1674	1874	Ø413	н. б. 500

* Розмір вказаний для довідок. Розміри можуть варіюватися залежно від партії обладнання у межах 30 мм.

ФІЛЬТРИ ЗНЕЗАЛІЗНЕННЯ ТА ПОМ'ЯКШЕННЯ З БЕЗПЕРЕРВНОЮ ПОДАЧЕЮ ВОДИ ECOSOFT FK TWIN

Антиконденсаційний чохол для фільтра в комплект не входить

СФЕРА ЗАСТОСУВАННЯ:

Очищення води для будинків, котелень, промислових процесів

ФІЛЬТРУЮЧИЙ МАТЕРІАЛ:

ECOMIX® A

ЗНИЖУЮТЬ ВМІСТ:

солей жорсткості, заліза, марганцю, амонію, органічних домішок

КЛАПАН УПРАВЛІННЯ:

Clack Ecosoft WS 1.0″ (контроль за об'ємом)

ОСНОВНІ ПЕРЕВАГИ:

1. Повністю укомплектований та готовий до використання
2. Безперервна подача чистої та м'якої води 24/7
3. Ефективне очищення води від п'яти основних домішок, незалежно від pH, вмісту аніонів або сірководню у вихідній воді
4. Сучасний мультифункціональний клапан управління Ecosoft CE з багатомовним меню, швидкою та простою процедурою програмування
5. Економія і на придбанні, і на обслуговуванні: один фільтр комплексної дії замість 3-4 фільтрів на кожну з операцій
6. Надійна та довгострокова робота завдяки високоякісним компонентам від Clack Corporation (США)
7. Гарантія якості, підтверджена міжнародними сертифікатами CE та ISO

КОМПЛЕКТАЦІЯ ФІЛЬТРА:

- клапан Ecosoft CE TWIN в зборі (клапан управління, інжектор, обмежувач потоку DLFC, верхній дистриб'ютор, блок живлення, воронка)
- корпус фільтра, з центральною трубою та нижнім дистриб'ютором
- бак з сольовою системою для регенерації
- фільтруючий матеріал
- паспорт

ОПЦІЇ:

- байпасний вентиль
- зовнішній клапан підмішування
- анти конденсаційні чохли
- мікровимикач

ФІЛЬТРИ ПОМ'ЯКШЕННЯ З БЕЗПЕРЕРВНОЮ ПОДАЧЕЮ ВОДИ ECOSOFT FU TWIN

Антиконденсаційний чохол для фільтра в комплект не входить

СФЕРА ЗАСТОСУВАННЯ:

Очищення води для готелів, котелень, промислових процесів

ФІЛЬТРУЮЧИЙ МАТЕРІАЛ:

DOWEX® HCR-S/S

ЗНИЖУЮТЬ ВМІСТ:

солей жорсткості

КЛАПАН УПРАВЛІННЯ:

Clack Ecosoft WS 1.0″ CE (контроль за об'ємом)

ОСНОВНІ ПЕРЕВАГИ:

1. Повністю укомплектований та готовий до використання
2. Безперервна подача чистої та м'якої води 24/7
3. Сучасний мультифункціональний клапан управління Ecosoft CE з багатомовним меню, швидкою та простою процедурою програмування
4. Економний – низьке споживання солі та води під час регенерації
5. Надійна та довгострокова робота завдяки високоякісним компонентам від Clack Corporation (США)
6. Гарантія якості, підтверджена міжнародними сертифікатами CE та ISO

КОМПЛЕКТАЦІЯ ФІЛЬТРА:

- клапан Ecosoft CE TWIN в зборі (клапан управління, інжектор, обмежувач потоку DLFC, верхній дистриб'ютор, блок живлення, воронка)
- корпуси фільтрів, з центральною трубою та нижнім дистриб'ютором
- бак з сольовою системою для регенерації
- фільтруючий матеріал
- паспорт

ОПЦІЇ:

- байпасний вентиль
- зовнішній клапан підмішування
- анти конденсаційні чохли
- мікровимикач

ТЕХНІЧНІ ХАРАКТЕРИСТИКИ:

Параметр	FK0844CE TWIN	FK1054CE TWIN	FK1252CE TWIN	FK1354CE TWIN	FK1465CE TWIN	FK1665CE TWIN
Продуктивність робоча/максимальна, $м^3$/год	0,8/1,0	1,3/1,5	1,8/2,2	2,2/2,5	2,5/3,0	3,3/3,9
Об'єм ECOMIX® в одному фільтрі системи, л	25	37	50	62	75	100
Ресурс одного фільтра системи, $м^3$ (при жорсткості 5 мг-екв/л)	3,5	5,2	7,0	8,7	10,5	14,0
Витрата солі на регенерацію одного фільтра системи[1], кг	2,5–4,0	3,7–6,0	5,0–8,0	6,2–9,9	7,5–12,0	10,0–16,0
Витрата води на регенерацію одного фільтра системи (об'єм стоків), $м^3$	0,25	0,37	0,50	0,62	0,75	1,0
Тривалість регенерації одного фільтра системи, хв.	80–110					
Перепад тиску у робочому режимі, бар	0,5–1,0					
Робочий тиск, бар	2–6					
Електроживлення	230 В, 50 Гц					
Споживана потужність, Вт	30					
Діаметр підключення трубопроводів	1"					
Вага нетто фільтра у зборі, кг	90	130	150	170	200	240
Габаритні розміри фільтра (Ш х Г х В), см	120 x 45 x 133	130 x 45 x 160	140 x 45 x 155	145 x 45 x 160	150 x 50 x 190	160 x 50 x 190

МАКСИМАЛЬНО ПРИПУСТИМІ ПАРАМЕТРИ ВИХІДНОЇ ВОДИ

Жорсткість, мг-екв/л	15,0
Вміст заліза, мг/л	15,0
Вміст марганцю, мг/л	3,0
Перманганатна окиснюваність, мг O_2/л	20,0
Амоній, мг/л	4,0
Необхідний рівень попереднього очищення від механічних домішок, мкм	100
Температура вихідної води[2] ,°C	+4...+30

[1] Для регенерації рекомендується використовувати таблетовану сіль Ecosil
[2] Призначений для очищення тільки холодної води

ТЕХНІЧНІ ХАРАКТЕРИСТИКИ:

Параметр	FU0844CE TWIN	FU1054CE TWIN	FU1252CE TWIN	FU1354CE TWIN	FU1465CE TWIN	FU1665CE TWIN
Продуктивність робоча/максимальна, $м^3$/год	1,3/1,6	2,0/2,5	2,9/3,6	3,5/4,3	4,0/5,0	5,2/6,2
Об'єм катіоніту DOWEX™ в одному фільтрі системи, л	25	37	62	75	100	125
Ресурс одного фільтра системи, $м^3$ (при жорсткості 5 мг-екв/л)	3,5	5,2	7,0	8,7	10,5	14,0
Витрата солі на регенерацію одного фільтра системи[1], кг	2,5–4,0	3,7-5,9	6,2–9,9	7,5–12,0	10,0–16,0	12,5–20,0
Витрата води на регенерацію одного фільтра системи (об'єм стоків), $м^3$	0,25	0,37	0,50	0,62	0,75	1,0
Тривалість регенерації одного фільтра системи, хв.	80–110					
Перепад тиску у робочому режимі, бар	0,5–1,0					
Робочий тиск, бар	2–6					
Електроживлення	220 В, 50 Гц					
Споживана потужність, Вт	30					
Діаметр підключення трубопроводів	1''					
Вага нетто одного фільтра у зборі, кг	90	130	150	170	200	240
Габаритні розміри фільтра (Ш х Г х В), см	120 x 45 x 133	130 x 45 x 160	140 x 45 x 155	145 x 45 x 160	150 x 50 x 190	160 x 50 x 190

МАКСИМАЛЬНО ПРИПУСТИМІ ПАРАМЕТРИ ВИХІДНОЇ ВОДИ

Жорсткість, мг-екв/л	15,0
Вміст заліза, мг/л	0,2
Вміст марганцю, мг/л	0,05
Перманганатна окиснюваність, мг O_2/л	5,0
Необхідний рівень очищення від механічних домішок, мкм	100
Температура вихідної води[2], °С	+4...+30

[1] Для регенерації рекомендується використовувати таблетовану сіль Ecosil
[2] Призначений для очищення тільки холодної води

ГАБАРИТНІ РОЗМІРИ ТА ПАРАМЕТРИ ПІДКЛЮЧЕННЯ ФІЛЬТРІВ ECOSOFT FK0844CE TWIN – FK1665CE TWIN

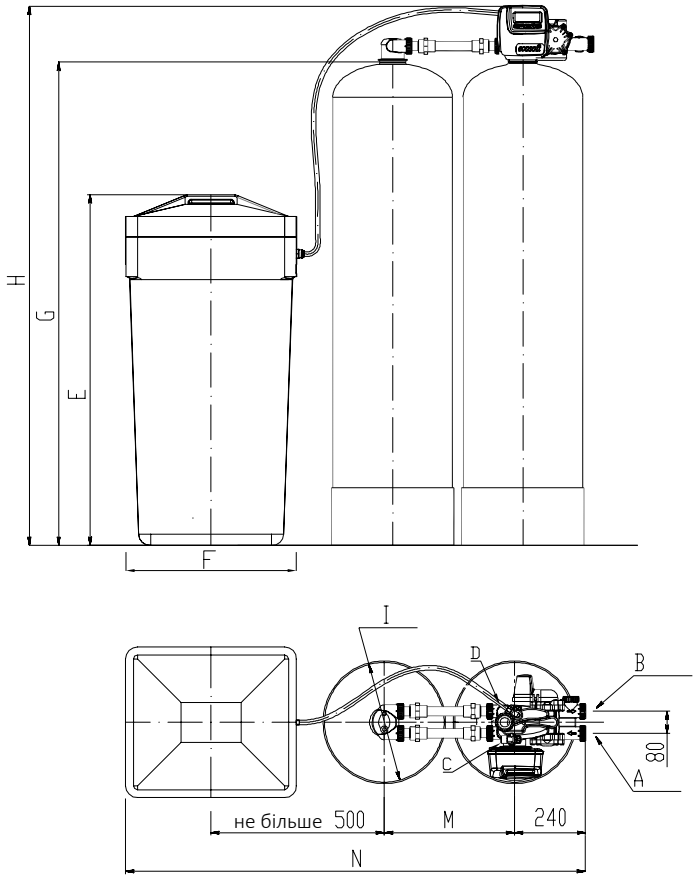

Модель	Підключення, дюйми (висота*, мм)				Розміри						
	A (підведення води)	B (відведення води)	C (злив)	D (підведення реагентів)	E	F	G	H	I	M	N
FK0844CE TWIN	РН 1" (1185)	РН 1" (1185)	РН 3/4" (1282)	3/8" (1230)	920	380 x 430	1132	1332	Ø207	360	1570
FK1054CE TWIN	РН 1" (1436)	РН 1" (1436)	РН 3/4" (1536)	3/8" (1534)	920	380 x 430	1386	1586	Ø258	360	1570
FK1252CE TWIN	РН 1" (1383)	РН 1" (1383)	РН 3/4" (1483)	3/8" (1431)	920	380 x 430	1333	1533	Ø310	590	1700
FK1354CE TWIN	РН 1" (1448)	РН 1" (1448)	РН 3/4" (1548)	3/8" (1546)	920	380 x 430	1398	1598	Ø336	590	1700
FK1465CE TWIN	РН 1" (1724)	РН 1" (1724)	РН 3/4" (1824)	3/8" (1822)	920	Ø460	1674	1874	Ø363	590	1700
FK1665CE TWIN	РН 1" (1724)	РН 1" (1724)	РН 3/4" (1874)	3/8" (1822)	920	Ø460	1674	1874	Ø413	590	1700

[1] Для регенерації рекомендується використовувати таблетовану сіль Ecosil
[2] Призначений для очищення тільки холодної води

ФІЛЬТРИ ДЛЯ ВИДАЛЕННЯ ХЛОРУ ECOSOFT FPA

СФЕРА ЗАСТОСУВАННЯ:

Очищення води для приватних будинків, готелів, кафе, ресторанів, котелень, промислових процесів

ФІЛЬТРУЮЧИЙ МАТЕРІАЛ:

FILTRASORB® 300

ЗНИЖУЮТЬ ВМІСТ:

хлору, хлорорганічних сполук, органічних домішок, покращення органолептики

КЛАПАН УПРАВЛІННЯ:

Clack Ecosoft WS 1.0″ CT (контроль за часом)

ОСНОВНІ ПЕРЕВАГИ:

1. Повністю укомплектований та готовий до використання
2. Безпечна та чиста вода без запаху хлору
3. Сучасний клапан управління Ecosoft CT із швидкою та простою процедурою програмування
4. Надійна та довгострокова робота завдяки високоякісним компонентам від Clack Corporation (США)
5. Гарантія якості, підтверджена міжнародними сертифікатами CE та ISO

Антиконденсаційний чохол для фільтра в комплект не входить

КОМПЛЕКТАЦІЯ ФІЛЬТРА:

- клапан управління Clack Ecosoft WS 1.0” CT в зборі (клапан управління, обмежувач потоку DLFC, верхній дистриб’ютор, блок живлення, воронка)
- корпус фільтра, з центральною трубою та нижнім дистриб’ютором
- фільтруючий матеріал
- паспорт

ОПЦІЇ:

- клапан перекривання байпасу неочищеної води на час регенерації
- байпасний вентиль
- антиконденсаційний чохол
- мікровимикач

ФІЛЬТРИ ДЛЯ ВИДАЛЕННЯ СІРКОВОДНЮ ECOSOFT FPC

СФЕРА ЗАСТОСУВАННЯ:

Очищення води із свердловини для приватних будинків, готелів, кафе, ресторанів, промислових процесів

ФІЛЬТРУЮЧИЙ МАТЕРІАЛ:

CENTAUR®

ЗНИЖУЮТЬ ВМІСТ:

сірководню (запах тухлих яєць)

КЛАПАН УПРАВЛІННЯ:

Clack Ecosoft WS 1.0″ CT (контроль за часом)

ОСНОВНІ ПЕРЕВАГИ:

1. Повністю укомплектований та готовий до використання
2. Вода без запаху – найкраще рішення для усунення запаху тухлих яєць
3. Сучасний клапан управління Ecosoft CT із швидкою та простою процедурою програмування
4. Надійна та довгострокова робота завдяки високоякісним компонентам від Clack Corporation (США)
5. Гарантія якості, підтверджена міжнародними сертифікатами CE та ISO

Антиконденсаційний чохол для фільтра в комплект не входить

КОМПЛЕКТАЦІЯ ФІЛЬТРА:

- клапан управління Clack Ecosoft WS 1.0” CT в зборі (клапан управління, обмежувач потоку DLFC, верхній дистриб’ютор, блок живлення, воронка)
- корпус фільтра, з центральною трубою та нижнім дистриб’ютором
- фільтруючий матеріал
- паспорт

ОПЦІЇ:

- клапан перекривання байпасу неочищеної води на час регенерації
- байпасний вентиль
- антиконденсаційний чохол
- мікровимикач

ФІЛЬТРИ МЕХАНІЧНОГО ОЧИЩЕННЯ ECOSOFT FP

СФЕРА ЗАСТОСУВАННЯ:

Очищення води для приватних будинків, готелів, кафе, ресторанів, промислових процесів

ФІЛЬТРУЮЧИЙ МАТЕРІАЛ:

FILTER AG PLUS®

ЗНИЖУЮТЬ ВМІСТ:

механічних домішок – мулу, піску, іржі, окалини, бруду, усувають каламутність води

КЛАПАН УПРАВЛІННЯ:

Clack Ecosoft WS 1.0″ CT (контроль за часом)

ОСНОВНІ ПЕРЕВАГИ:

1. Повністю укомплектований та готовий до використання
2. Чиста, прозора вода – відсутність осаду мулу та піску на поверхні ванни та в умивальнику, довший термін служби побутових приладів, сантехніки та опалювальних систем
3. Сучасний клапан управління Ecosoft CT із швидкою та простою процедурою програмування
4. Надійна та довгострокова робота завдяки високоякісним компонентам від Clack Corporation (США)
5. Гарантія якості, підтверджена міжнародними сертифікатами CE та ISO

Антиконденсаційний чохол для фільтра в комплект не входить

КОМПЛЕКТАЦІЯ ФІЛЬТРА:

- клапан управління Clack Ecosoft WS 1.0” CT в зборі (клапан управління, обмежувач потоку DLFC, верхній дистриб’ютор, блок живлення, воронка)
- корпус фільтра, з центральною трубою та нижнім дистриб’ютором
- фільтруючий матеріал
- паспорт

ОПЦІЇ:

- клапан перекривання байпасу неочищеної води на час регенерації
- байпасний вентиль
- антиконденсаційний чохол
- мікровимикач

ТЕХНІЧНІ ХАРАКТЕРИСТИКИ:

Параметр	FPA1054CTPL FPC1054CTPL FP1054CTPL	FPA1252CTPL FPC1252CTPL FP1252CTPL	FPA1354CTPL FPC1354CTPL FP1354CTPL	FPA1465CTPL FPC1465CTPL FP1465CTPL	FPA1665CTPL FPC1665CTPL FP1665CTPL
Продуктивність робоча, м³/год	0,8	1,15	1,35	1,55	2,05
Кількість фільтрувального матеріалу Filter-Ag-Plus®, л	28,3	56,6	56,6	84,9	113,2
Кількість кварцового піску (підкладки), кг			—		
Витрата води на регенерацію, м³/год	1,2	1,73	2,06	2,38	3,12
Тривалість регенерації, хв.			15–30		
Об'єм води на одну регенерацію, м³	0,3–0,6	0,4–0,8	0,5–1,0	0,6–1,1	0,8–1,5
Рекомендований рівень попереднього очищення води від механічних домішок			100 мкм		
Робочий тиск, бар			2–6		
Перепад тиску у робочому режимі, бар			0,5–1,0		
Температура вихідної води, °С			+4…+30		
Електроживлення та споживана потужність керуючого клапана			230 В, 50 Гц, до 30 Вт		
Підключення фільтра (зовнішня різьба)			1''		
Вага нетто, не більше, кг	40	50	70	70	100
Габаритні розміри (В х Д), см	158 х 26	152 х 31	159 х 34	186 х 37	186 х 42

ГАБАРИТНІ РОЗМІРИ ТА ПАРАМЕТРИ ПІДКЛЮЧЕННЯ ФІЛЬТРІВ ECOSOFT FP1054CTPL – FP1665CTPL, FPA1054CT – FPA1665CT, FPC1054CT – FPC1665CT

	Підключення, дюйм (висота*, мм)			Розміри*, мм		
Модель	A (підведення води)	B (відведення води)	C (злив)	G	H	I
FP1054CTPL	РН 1" (1436)	РН 1" (1436)	РН ¾" (1536)	1386	1586	Ø258
FP1252CTPL	РН 1" (1383)	РН 1" (1383)	РН 1" (1483)	1333	1533	Ø310
FP1354CTPL	РН 1" (1448)	РН 1" (1448)	РН 1" (1548)	1398	1598	Ø336
FP1465CTPL	РН 1" (1724)	РН 1" (1724)	РН 1" (1824)	1674	1874	Ø363
FP1665CTPL	РН 1" (1724)	РН 1" (1724)	РН 1" (1824)	1674	1874	Ø413
FPA1054CT	РН 1" (1436)	РН 1" (1436)	РН ¾" (1536)	1386	1586	Ø258
FPA1252CT	РН 1" (1383)	РН 1" (1383)	РН ¾" (1483)	1333	1533	Ø310
FPA1354CT	РН 1" (1448)	РН 1" (1448)	РН ¾" (1548)	1398	1598	Ø336
FPA-1465CT	РН 1" (1724)	РН 1" (1724)	РН 1" (1824)	1674	1874	Ø363
FPA1665CT	РН 1" (1724)	РН 1" (1724)	РН 1" (1824)	1674	1874	Ø413
FPC1054CT	РН 1" (1436)	РН 1" (1436)	РН ¾" (1536)	1386	1586	Ø258
FPC1252CT	РН 1" (1383)	РН 1" (1383)	РН ¾" (1483)	1333	1533	Ø310
FPC1354CT	РН 1" (1448)	РН 1" (1448)	РН ¾" (1548)	1398	1598	Ø336
FPC1465CT	РН 1" (1724)	РН 1" (1724)	РН 1" (1824)	1674	1874	Ø363
FPC1665CT	РН 1" (1724)	РН 1" (1724)	РН 1" (1824)	1674	1874	Ø413

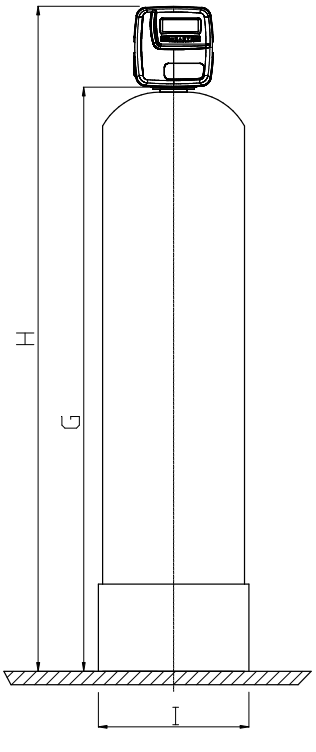

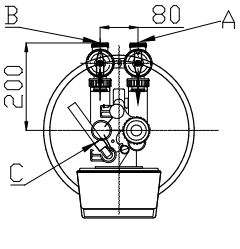

ФІЛЬТРИ ДЛЯ ЗНЕЗАЛІЗНЕННЯ ТА ПОМ'ЯКШЕННЯ ВОДИ ECOSOFT FK (ECOMIX® A)

СФЕРА ЗАСТОСУВАННЯ:

Очищення води для будинків, готелів, кафе, ресторанів, котелень, промислових процесів

ФІЛЬТРУЮЧИЙ МАТЕРІАЛ:

ECOMIX® A

ЗНИЖУЮТЬ ВМІСТ:

солей жорсткості, заліза, марганцю, амонію, органічних домішок

КЛАПАН УПРАВЛІННЯ:

Clack Ecosoft WS 1.25″ / 1.5″ / 2.0″ CE (контроль за об'ємом)

ОСНОВНІ ПЕРЕВАГИ:

1. Повністю укомплектований та готовий до використання
2. Ефективне очищення води від п'яти основних домішок, незалежно від pH, вмісту аніонів або сірководню у вихідній воді
3. Сучасний мультифункціональний клапан управління Ecosoft CE з багатомовним меню, швидкою та простою процедурою програмування
4. Економія і на придбанні, і на обслуговуванні: один фільтр комплексної дії замість 3-4 фільтрів на кожну з операцій
5. Надійна та довгострокова робота завдяки високоякісним компонентам від Clack Corporation (США)
6. Гарантія якості, підтверджена міжнародними сертифікатами CE та ISO

КОМПЛЕКТАЦІЯ ФІЛЬТРА:

- клапан Ecosoft CE в зборі (клапан управління, інжектор, обмежувач потоку DLFC,
  верхній дистриб'ютор, блок живлення, воронка)
- корпус фільтра, з центральною трубою та нижнім дистриб'ютором
- бак з сольовою системою для регенерації
- фільтруючий матеріал
- паспорт

ОПЦІЇ:

- клапан перекривання байпасу неочищеної води на час регенерації
- триходовий альтернатор для перемикання потоків
- системний контролер або плата розширення для сумісної роботи до 4 фільтрів
- мікровимикач

ТЕХНІЧНІ ХАРАКТЕРИСТИКИ:

Параметр	FK2162CE125	FK2472CE15	FK3072CE15	FK3672CE2	FK4272CE2	FK4872CE2	FK6386-3
Продуктивність робоча/ максимальна, м³/год	5,6/6,7	7,3/8,7	11,5/13,7	16,4/18,0	20,0/22,0	24,0/25,0	50,0
Об'єм ECOMIX®, л	150	300	450	650	850	1100	1900
Ресурс, м³ (при жорсткості 5 мг-екв/л)	21,0	42,0	63,0	91,0	119,0	154,0	266,0
Витрата солі на регенерацію[1], кг	15,0–25,0	30,0–48,0	45,0–72,0	65,0–104,0	85,0–136,0	110,0–176,0	190,0–304,0
Витрата води на регенерацію (об'єм стоків), м³	1,5	3,0	4,5	6,5	8,5	11,0	19,0
Тривалість регенерації, хв.	90–120						
Перепад тиску у робочому режимі, бар	1,0–1,5						
Робочий тиск, бар	2–6						
Електроживлення	230 В, 50 Гц						
Споживана потужність, Вт	30						
Діаметр підключення трубопроводів	1 ¼"	1 ½"	1 ½"	2"	2"	2"	3"
Вага нетто, кг	200	300	465	670	915	1170	2400
Габаритні розміри фільтра, (Ш х Г х В), см	130x65x215	130x65x260	160x78x260	170x94x260	210x110 x280	225x125x280	270x165x290

МАКСИМАЛЬНО ДОПУСТИМІ ПАРАМЕТРИ ВИХІДНОЇ ВОДИ

Жорсткість, мг-екв/л	15,0
Залізо, мг/л	15,0
Марганець, мг/л	3,0
Перманганатна окиснюваність, мг O_2/л	20,0
Амоній, мг/л	4,0
Необхідний рівень попереднього очищення від механічних домішок, мкм	100
Температура вихідної води[2], °С	+4...+30

[1] Для регенерації рекомендується використовувати таблетовану сіль Ecosil
[2] Призначений для очищення тільки холодної води

ФІЛЬТРИ ДЛЯ ПОМ'ЯКШЕННЯ ВОДИ ECOSOFT FU (DOWEX® HCRS/S)

СФЕРА ЗАСТОСУВАННЯ:

Очищення води для будинків, готелів, кафе, ресторанів, котелень, промислових процесів

ФІЛЬТРУЮЧИЙ МАТЕРІАЛ:

DOWEX® HCR-S/S

ЗНИЖУЮТЬ ВМІСТ:

солей жорсткості

КЛАПАН УПРАВЛІННЯ:

Clack Ecosoft WS 1.25″ / 1.5″ / 2.0″ CE (контроль за об'ємом)

ОСНОВНІ ПЕРЕВАГИ:

1. Повністю укомплектований та готовий до використання
2. Сучасний мультифункціональний клапан управління Ecosoft CE з багатомовним меню, швидкою та простою процедурою програмування
3. Економний – низьке споживання солі та води під час регенерації
4. Надійна та довгострокова робота завдяки високоякісним компонентам від Clack Corporation (США)
5. Гарантія якості, підтверджена міжнародними сертифікатами CE та ISO

КОМПЛЕКТАЦІЯ ФІЛЬТРА:

- клапан Ecosoft CE в зборі (клапан управління, інжектор, обмежувач потоку DLFC, верхній дистриб'ютор, блок живлення, воронка)
- корпус фільтра, з центральною трубою та нижнім дистриб'ютором
- бак з сольовою системою для регенерації
- фільтруючий матеріал
- паспорт

ОПЦІЇ:

- клапан перекривання байпасу неочищеної води на час регенерації
- триходовий альтернатор для переключення потоків
- системний контролер або плата розширення для сумісної роботи до 4 фільтрів
- мікровимикач

ТЕХНІЧНІ ХАРАКТЕРИСТИКИ:

Параметр	FU2162CE125	FU2472CE15	FU3072CE15	FU3672CE2	FU4272CE2	FU4872CE2	FU6386-3
Продуктивність робоча/ максимальна, $м^3$/год	6,8/8,2	11,7/14,6	14,0/15,5	16,0/19,0	20,0/22,0	24,0/25,0	50,0
Об'єм катіоніту DOWEX™, л	200	300	500	700	900	1175	2000
Ресурс, $м^3$ (при жорсткості 5 мг-екв/л)	40,0	60,0	100,0	140,0	180,0	235,0	400,0
Витрата солі на регенерацію[1], кг	20,0–25,0	30–48	50–72	70–104	90–136	120–176	200–304
Витрата води на регенерацію (об'єм стоків), $м^3$	2,0	3,0	5,0	7,0	9,0	12,0	20,0
Тривалість регенерації, хв.	90–120						
Перепад тиску у робочому режимі, бар	1,0–1,5						
Робочий тиск, бар	2–6						
Електроживлення	230 В, 50 Гц						
Споживана потужність, Вт	30						
Діаметр підключення трубопроводів	1 ¼"	1 ½"	1 ½"	2"	2"	2"	3"
Вага нетто, кг	230	300	465	670	915	1170	2400
Габаритні розміри фільтра (Ш х Г х В), см	130x65x215	130x65x260	160x78x260	170x94x260	210x110x280	225x125x280	270x165x290

МАКСИМАЛЬНО ПРИПУСТИМІ ПАРАМЕТРИ ВИХІДНОЇ ВОДИ

Жорсткість, мг-екв/л	15,0
Залізо, мг/л	0,2
Марганець, мг/л	0,05
Перманганатна окиснюваність, мг O_2/л	5,0
Необхідний рівень очищення від механічних домішок, мкм	100
Температура вихідної води[2], °С	+4...+30

[1] Для регенерації рекомендується використовувати таблетовану сіль Ecosil
[2] Призначений для очищення тільки холодної води

ГАБАРИТНІ РОЗМІРИ ФІЛЬТРІВ ECOSOFT FU2162CE125 – FU6386-3, FU2162CE125 – FU6386-3

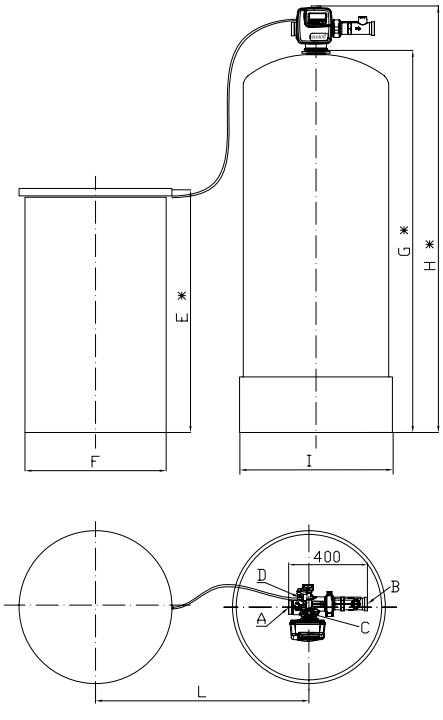

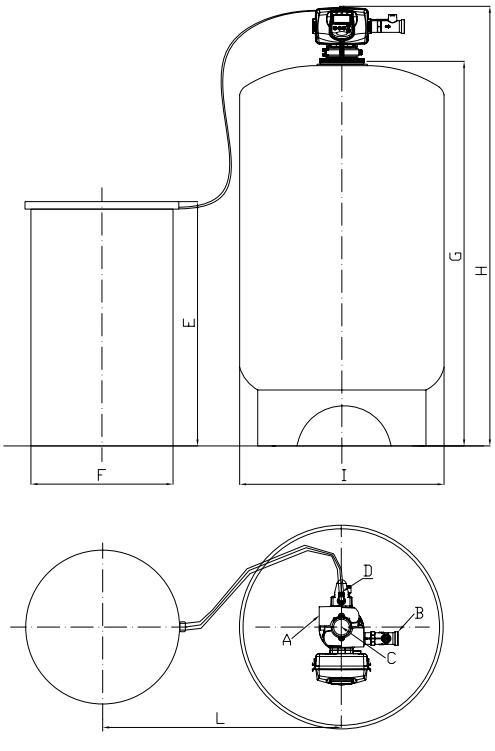

ПАРАМЕТРИ ПІДКЛЮЧЕННЯ ФІЛЬТРІВ ECOSOFT FK2162CE125 – FK6386-3, FU2162CE125 – FU6386-3

Підключення, дюйми (висота*, мм)					Розміри					
Модель	A (підведення води)	B (відведення води)	C (злив)	D (підведення реагентів)	E	F	G	H	I	L
FK2162CE125 FU2162CE125	РВ 1¼" (1821)	РВ 1¼" (1821)	РЗ 1" (1921)	⅜" (1921)	1270	Ø600	1721	1921	Ø555	н. б. 1000
FK2472CE15 FU2472CE15	РВ 1½" (2268)	РВ 1½" (2268)	РВ 1¼" (2338)	РН ¾" (2336)	1270	Ø600	2168	2568	Ø626	н. б. 1000
FK3072CE15 FU3072CE15	РВ 1½" (2268)	РВ 1½" (2268)	РВ 1¼" (2338)	РН ¾" (2336)	1270	Ø762	2168	2568	Ø780	н. б. 1500
FK3672CE2 FU3672CE2	РВ 2" (2268)	РВ 2" (2268)	РВ 1½" (2338)	РН 1" (2340)	1270	Ø762	2168	2568	Ø938	н. б. 1500
FK4272CE2 FU4272CE2	РВ 2" (2460)	РВ 2" (2460)	РВ 1½" (2530)	РН 1" (2530)	1524	Ø991	2360	2760	Ø1089	н. б. 2000
FK4872CE2 FU4872CE2	РВ 2" (2460)	РВ 2" (2460)	РВ 1½" (2530)	РН 1" (2530)	1524	Ø991	2360	2760	Ø1233	н. б. 2000
FK6386-3 FU6386-3	РВ 3" (2603)	РВ 3" (2603)	РВ 3" (2803)	РН 1" (2800)	1524	Ø1067	2453	2853	Ø1625	н. б. 2000

* Розмір вказаний для довідок. Розміри можуть варіюватися залежно від партії обладнання у межах 30 мм.

ФІЛЬТРИ ДЛЯ ВИДАЛЕННЯ ХЛОРУ ECOSOFT FPA

СФЕРА ЗАСТОСУВАННЯ:

Очищення води для приватних будинків, готелів, кафе, ресторанів, котелень, промислових процесів

ФІЛЬТРУЮЧИЙ МАТЕРІАЛ:

FILTRASORB® 300

ЗНИЖУЮТЬ ВМІСТ:

хлору, хлорорганічних сполук, органічних домішок

КЛАПАН УПРАВЛІННЯ:

Clack Ecosoft WS 1.25″ / 1.5″ / 2.0″ / 2H CE (контроль за часом)

ОСНОВНІ ПЕРЕВАГИ:

1. Повністю укомплектований та готовий до використання
2. Безпечна та чиста вода без запаху хлору
3. Сучасний клапан управління Ecosoft CE із швидкою та простою процедурою програмування
4. Надійна та довгострокова робота завдяки високоякісним компонентам від Clack Corporation (США)
5. Гарантія якості, підтверджена міжнародними сертифікатами CE та ISO

КОМПЛЕКТАЦІЯ ФІЛЬТРА:

- клапан управління Clack Ecosoft WS в зборі (клапан управління, обмежувач потоку DLFC, верхній дистриб'ютор, блок живлення, воронка)
- корпус фільтра, з центральною трубою та нижнім дистриб'ютором
- бак з сольовою системою для регенерації
- фільтруючий матеріал
- підложка
- паспорт

ОПЦІЇ:

- клапан перекривання байпасу неочищеної води на час регенерації
- триходовий альтернатор для перемикання потоків
- системний контролер або плата розширення для сумісної роботи до 4 фільтрів
- байпасний вентиль (тільки для 1.25″ CE)
- мікровимикач

ТЕХНІЧНІ ХАРАКТЕРИСТИКИ ФІЛЬТРІВ ECOSOFT FPA2162CE125 – FPA6386-3

Параметр	FPA 2162CE125	FPA 2472CE15	FPA 3072CE15	FPA 3672CE2	FPA 4272-2H	FPA 4872-2H	FPA 6386-3
Продуктивність робоча, м³/год	2.65	3,5	5,5	7,9	10,7	14,0	24,0
Продуктивність після фільтрів ECOSOFT FK або FU, м³/год	5,3	7,0	10,9	15,7	21,4	28,0	48,0
Кількість активованого вугілля FILTRASORB® 300, кг	75	125	175	250	375	500	650
Кількість кварцового піску (підкладки), кг	75	75	125	225	250	400	700
Витрата води на регенерацію, м³/год	5,3	7,0	10,9	15,7	21,4	28,0	48,0
Тривалість регенерації, хв.	15–30						
Об'єм води на одну регенерацію, м³	1,3–2,5	1,8–3,6	2,7–5,4	3,9–7,8	5,4–10,8	7,0–14,0	12,0–24,0
Необхідний рівень попереднього очищення води від механічних домішок	100 мкм						
Робочий тиск, бар	2–6						
Перепад тиску у робочому режимі, бар	0,5–1,0						
Температура вихідної води, °С	+4…+30						
Електроживлення та споживана потужність керуючого клапана	230 В, 50 Гц, до 30 Вт				230 В, 50 Гц, до 100 Вт		
Підключення фільтра (зовнішня різьба)	1¼"	1½"	1½"	2''	2''	2''	3"
Вага нетто, не більше, кг	180	285	435	645	1220	1180	1850
Габаритні розміри (В х Д), см	215 x 60	255 x 63	252 x 78	253 x 94	274 x 109	274 x 124	284 x 163

ФІЛЬТРИ ДЛЯ ВИДАЛЕННЯ СІРКОВОДНЮ ECOSOFT FPC

СФЕРА ЗАСТОСУВАННЯ:

Очищення води із свердловини для приватних будинків, готелів,
кафе, ресторанів, промислових процесів

ФІЛЬТРУЮЧИЙ МАТЕРІАЛ:

CENTAUR®

ЗНИЖУЮТЬ ВМІСТ:

сірководню (запах тухлих яєць)

КЛАПАН УПРАВЛІННЯ:

Clack Ecosoft WS 1.25″ / 1.5″ / 2.0″ / 2H CE (контроль за часом)

ОСНОВНІ ПЕРЕВАГИ:

1. Повністю укомплектований та готовий до використання
2. Вода без запаху – найкраще рішення для усунення запаху тухлих яєць
3. Сучасний клапан управління Ecosoft CE із швидкою та простою процедурою програмування
4. Надійна та довгострокова робота завдяки високоякісним компонентам від Clack Corporation (США)
5. Гарантія якості, підтверджена міжнародними сертифікатами CE та ISO

КОМПЛЕКТАЦІЯ ФІЛЬТРА:

- клапан управління Clack Ecosoft в зборі (клапан управління, обмежувач потоку DLFC, верхній дистриб'ютор, блок живлення, воронка)
- корпус фільтра, з центральною трубою та нижнім дистриб'ютором
- фільтруючий матеріал
- паспорт

ОПЦІЇ:

- клапан перекривання байпасу неочищеної води на час регенерації
- триходовий альтернатор для перемикання потоків
- системний контролер або плата розширення для сумісної роботи до 4 фільтрів
- байпасний вентиль (тільки для 1.25″ CE)
- мікровимикач

ТЕХНІЧНІ ХАРАКТЕРИСТИКИ ФІЛЬТРІВ ECOSOFT FPC2162CE125 – FPC6386-3

Параметр	FPC 2162CE125	FPC 2472CE15	FPC 3072CE15	FPC 3672CE2	FPC 4272-2H	FPC 4872-2H	FPC 6386-3
Продуктивність робоча, $м^3$/год	2,65	3,5	5,5	7,9	10,7	14,0	24,0
Продуктивність після фільтрів ECOSOFT FK або FU, $м^3$/год	5,3	7,0	10,9	15,7	21,4	28,0	48,0
Кількість каталітичного активованого вугілля CENTAUR®, кг	75	135	180	240	375	405	570
Кількість кварцового піску (підкладки), кг	75	125	175	225	250	400	700
Витрата води на регенерацію, $м^3$/год	5,3	7,0	10,9	15,7	21,4	28,0	48,0
Тривалість регенерації, хв.	15–30						
Об'єм води на одну регенерацію, $м^3$	1,3–2,5	1,8–3,6	2,7–5,4	3,9–7,8	5,4–10,8	7,0–14,0	12,0–24,0
Необхідний рівень попереднього очищення води від механічних домішок	100 мкм						
Робочий тиск, бар	2–6						
Перепад тиску у робочому режимі, бар	0,5–1,0						
Температура вихідної води, °C	+4…+30						
Електроживлення та споживана потужність керуючого клапана	230 В, 50 Гц, до 30 Вт				230 В, 50 Гц, до 100 Вт		
Підключення фільтра (зовнішня різьба)	1¼”	1½”	1½”	2”	2”	2”	3”
Вага нетто, не більше, кг	180	285	435	645	1220	1180	1850
Габаритні розміри (В х Д), см	215 x 60	255 x 63	252 x 78	253 x 94	274 x 109	274 x 124	284 x 163

ФІЛЬТРИ МЕХАНІЧНОГО ОЧИЩЕННЯ ECOSOFT FP

СФЕРА ЗАСТОСУВАННЯ:

Очищення води для приватних будинків, готелів, кафе, ресторанів,
промислових процесів

ФІЛЬТРУЮЧИЙ МАТЕРІАЛ:

FILTER AG PLUS®

ЗНИЖУЮТЬ ВМІСТ:

механічних домішок – мулу, піску, іржі, окалини, бруду, усувають каламутність води

КЛАПАН УПРАВЛІННЯ:

Clack Ecosoft WS 1.25″ / 1.5″ / 2.0″ / 2H / 3W CE (контроль за часом)

ОСНОВНІ ПЕРЕВАГИ:

1. Повністю укомплектований та готовий до використання
2. Чиста, прозора вода – відсутність осаду мулу та піску на поверхні ванни та в умивальнику, довший термін служби побутових приладів, сантехніки та опалювальних систем
3. Сучасний клапан управління Ecosoft CE із швидкою та простою процедурою програмування
4. Надійна та довгострокова робота завдяки високоякісним компонентам від Clack Corporation (США)
5. Гарантія якості, підтверджена міжнародними сертифікатами CE та ISO

КОМПЛЕКТАЦІЯ ФІЛЬТРА:

- клапан управління Clack Ecosoft WS 1.25″ / 1.5″ / 2.0″ / 2H / 3H CE в зборі (клапан управління, обмежувач потоку DLFC, верхній дистриб'ютор, блок живлення, воронка)
- корпус фільтра, з центральною трубою та нижнім дистриб'ютором
- фільтруючий матеріал
- паспорт

ОПЦІЇ:

- клапан перекривання байпасу неочищеної води на час регенерації
- триходовий альтернатор для перемикання потоків
- системний контролер або плата розширення для сумісної роботи до 4 фільтрів
- байпасний вентиль (тільки для 1.25″ CE)
- мікровимикач

ТЕХНИЧЕСКИЕ ХАРАКТЕРИСТИКИ ФИЛЬТРОВ ECOSOFT FP2162CE125 – FP6386-3

Параметр	FP 2162CE125	FP 2472CE15	FP 3072CE15	FP 3672CE2	FP 4272-2H	FP 4872-3H	FP 6386-3
Продуктивність робоча, м³/год	2,65	3,5	5,5	7,9	10,7	14,0	24,0
Кількість фільтрувального матеріалу Filter-Ag-Plus®, л	169,8	254,7	367,9	452,8	707,5	849	1415
Кількість кварцового піску (підкладки), кг	50	75	125	225	275	400	750
Витрата води на регенерацію, м³/год	5,3	7,0	10,9	15,7	21,4	28,0	48,0
Тривалість регенерації, хв.	15–30						
Об'єм води на одну регенерацію, м³	1,3–2,5	1,8–3,6	2,7–5,4	3,9–7,8	5,4–10,8	7,0–14,0	12,0–24,0
Рекомендований рівень попереднього очищення води від механічних домішок	100 мкм						
Робочий тиск, бар	2–6						
Перепад тиску у робочому режимі, бар	0,5–1,0						
Температура вихідної води, °С	+4…+30						
Електроживлення та споживана потужність керуючого клапана	230 В, 50 Гц, до 30 Вт				230 В, 50 Гц, до 100 Вт		
Підключення фільтра (зовнішня різьба)	1¼"	1½"	1½"	2"	2"	2"	3"
Вага нетто, не більше, кг	230	360	520	780	1150	1450	1850
Габаритні розміри (В х Д), см	215 x 60	255 x 63	252 x 78	253 x 94	274 x 109	274 x 124	284 x 163

ГАБАРИТНІ РОЗМІРИ ФІЛЬТРІВ
ECOSOFT FPA2162CE125 – FPA6386-3, FPC2162CE125 – FPC6386-3, FP2616CE125 – FP6386-3

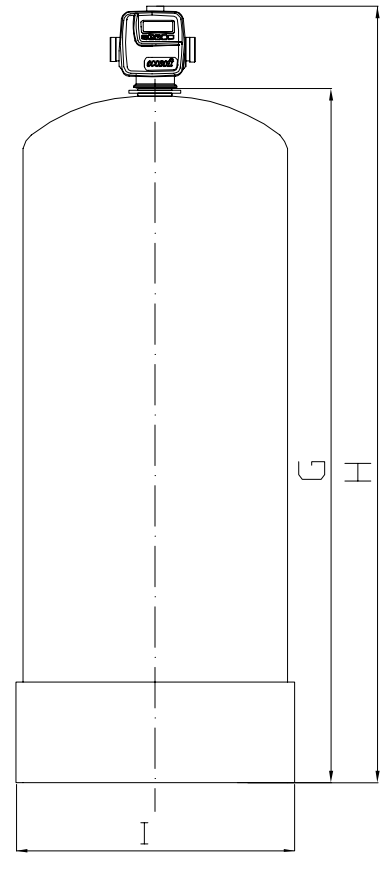

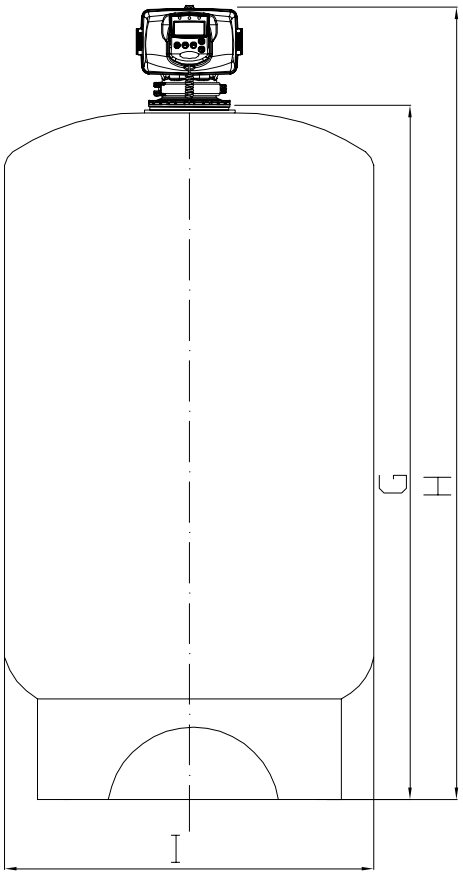

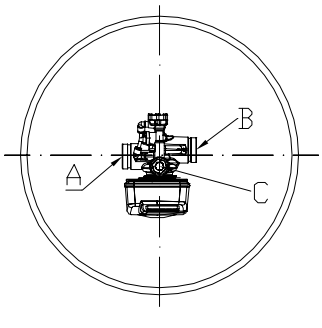

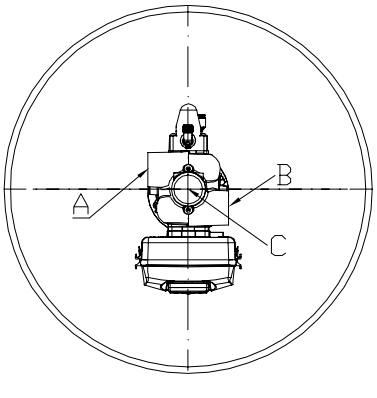

ПАРАМЕТРИ ПІДКЛЮЧЕННЯ ФІЛЬТРІВ
ECOSOFT FPA2162CE125 – FPA6386-3, FPC2162CE125 – FPC6386-3, FP2616CE125 – FP6386-3

	Підключення, дюйми (висота*, мм)			Розміри		
Модель	A (підведення води)	B (відведення води)	C (злив)	G	H	I
FPA2162CE125 FPC2162CE125 FP2162CE125	РВ 1¼" (1821)	РВ 1¼" (1821)	РЗ 1" (1921)	1721	1971	Ø555
FPA2472CE15 FPC2472CE15 FP2472CE15	РВ 1$^{1}/_{2}$" (2268)	РВ 1$^{1}/_{2}$" (2268)	РВ 1$^{1}/_{4}$" (2338)	2168	2568	Ø626
FPA3072CE15 FPC3072CE15 FP3072CE15	РВ 1$^{1}/_{2}$" (2268)	РВ 1$^{1}/_{2}$" (2268)	РВ 1$^{1}/_{4}$" (2338)	2168	2568	Ø780
FPA3672CE2 FPC3672CE2 FP3672CE2	РВ 2" (2268)	РВ 2" (2268)	РВ 1$^{1}/_{2}$" (2338)	2168	2568	Ø938
FPA4272-2H FPC4272-2H FP4272-2H	РВ 2" (2460)	РВ 2" (2460)	РВ 1$^{1}/_{2}$" (2530)	2360	2760	Ø1089
FPA4872-2H FPC4872-2H FP4872-2H	РВ 2" (2460)	РВ 2" (2460)	РВ 1$^{1}/_{2}$" (2530)	2360	2760	Ø1233
FPA6386-3 FPC6386-3 FP6386-3	РВ 3" (2603)	РВ 3" (2603)	РВ 3" (2803)	2453	2853	Ø1625

** Розмір вказаний для довідок. Розміри можуть варіюватися залежно від партії обладнання у межах 30 мм.*

АКСЕСУАРИ ДЛЯ СИСТЕМ ECOSOFT З КЕРУЮЧИМИ КЛАПАНАМИ CE1″ ТА CE125″

БАЙПАСНИЙ ВЕНТИЛЬ

ПРИЗНАЧЕННЯ: деталь, яка функціонально здатна замінити вузол, що складається з трьох шарових кранів. Вентиль дозволяє перекривати подачу води на фільтр, проводити сервісні роботи (діагностику роботи системи) без без відключення подачі води споживачу. Використовується у всіх засипних фільтрах з керуючими клапанами CE1″ та CE125″.

ПЕРЕВАГИ БАЙПАСНОГО ВЕНТИЛЯ:

- Легко та зручно встановлюється на керуючий клапан
- простота конструкції робить вентиль надійним у роботі та забезпечує тривалий строк експлуатації
- обслуговування байпасного вентиля при необхідності можна проводити без спеціального інструмента (вручну)

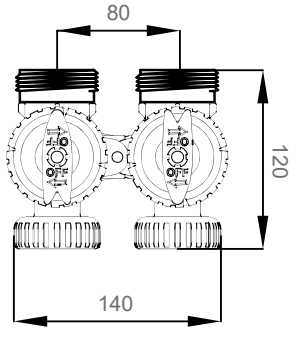

Габаритні розміри байпасного вентиля. Розмір в мм.

ЗОВНІШНІЙ КЛАПАН ПІДМІШУВАННЯ

ПРИЗНАЧЕННЯ: клапан підмішує в очищену воду частину вихідної води, що забезпечує необхідні параметри води. Використовується у всіх засипних фільтрах з керуючими клапанами CE1″ та CE125″.

ПЕРЕВАГИ КЛАПАНА ПІДМІШУВАННЯ:

- легко та зручно встановлюється на керуючий клапан
- простота конструкції робить клапан надійним у роботі та забезпечує строк експлуатації
- клапан забезпечує постійне прямо пропорційне підмішування вихідної води, завдяки чому досягається постійна якість очищеної води.

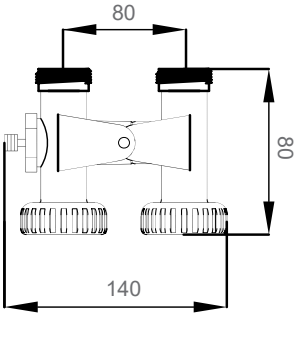

Габаритні розміри зовнішнього клапана підмішування. Розмір в мм.

КЛАПАН ПЕРЕКРИВАННЯ БАЙПАСУ НА ЧАС РЕГЕНЕРАЦІЇ (NO-BYPASS VALVE)

ПРИЗНАЧЕННЯ: клапан дозволяє перекрити подачу вихідної води у момент регенерації системи очищення та не допустити потрапляння вихідної води споживачу. Використовується у всіх засипних фільтрах з реагент ними керуючими клапанами CE1″ и CE125″. Застосовується для створення систем DUPLEX, TRIPLEX та більше, а також у схемах при роботі на накопичувальні ємності.

ПЕРЕВАГИ КЛАПАНА ПЕРЕКРИВАННЯ БАЙПАСУ НА ЧАС РЕГЕНЕРАЦІЇ:

- легко та зручно встановлюється на керуючий клапан
- простота конструкції робить клапан надійним у роботі та забезпечує тривалий строк експлуатації
- не перегоряє
- підключається без мікроперемикача
- не знижує тиск
- не створює гідравлічних ударів

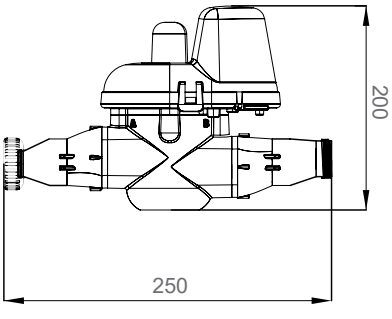

Габаритні розміри клапана перекривання байпасу на час регенерації. Розмір в мм.

ТРИХОДОВИЙ АЛЬТЕРНАТОР ДЛЯ ПЕРЕМИКАННЯ ПОТОКІВ

ПРИЗНАЧЕННЯ: клапан дозволяє пере спрямовувати подачу потоків вихідної або очищеної води в момент регенерації системи очищування. Використовується у всіх засипних фільтрах з реагентними керуючими клапанами CE1″ та CE125″. Застосовуються для створення систем TWIN, TRIPLEX та більше, а також у схемах очищення води, де потрібне промивання фільтрів з альтернативного джерела.

ПЕРЕВАГИ ТРИХОДОВОГО АЛЬТЕРНАТОРА ДЛЯ ПЕРЕМИКАННЯ ПОТОКІВ:

- легко та зручно встановлюється на керуючий клапан
- простота конструкції робить клапан надійним у роботі та забезпечує тривалий строк експлуатації
- не перегоряє
- підключається без мікроперемикача
- не знижує тиск
- не створює гідравлічних ударів

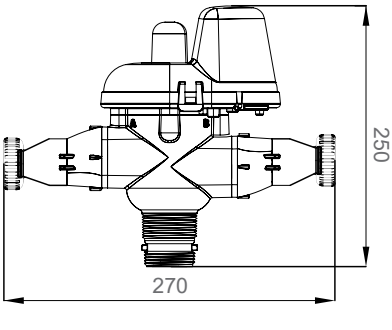

Габаритні розміри альтернатора. Розмір в мм.

КОМПЛЕКТ ДЛЯ СИСТЕМ БЕЗПЕРЕРВНОЇ ДІЇ ТИПУ TWIN З КЛАПАНАМИ CE1”/CE125”

КОМПЛЕКТАЦІЯ: складається з альтернатора та двох комплектів вертикальних адаптерів.

ПРИЗНАЧЕННЯ: комплект дозволяє переспрямовувати подачу потоків вихідної або очищеної води в момент регенерації системи очищення. Використовується у всіх засипних фільтрах з реагентними керуючими клапанами CE1″ та CE125″. Застосовується для створення систем TWIN.

ПЕРЕВАГИ КОМПЛЕКТУ ДЛЯ СИСТЕМ БЕЗПЕРЕРВНОЇ ДІЇ TWIN:

- легко та зручно встановлюється на керуючий клапан
- простота конструкції робить клапан надійним у роботі та забезпечує тривалий строк експлуатації
- не перегоряє
- підключається без мікроперемикача
- не знижує тиск
- не створює гідравлічних ударів

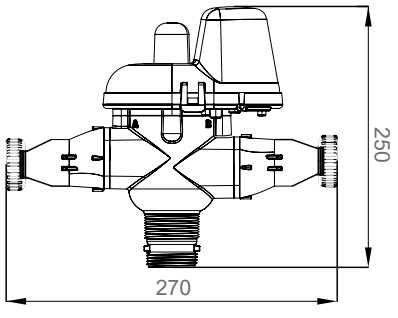

Габаритні розміри комплекту для систем безперервної дії TWIN. Розмір у мм.

КОМПЛЕКТ ДЛЯ СИСТЕМ БЕЗПЕРЕРВОЇ ДІЇ ТИПУ DUPLEX З КЛАПАНАМИ CE1″ ТА CE125″

КОМПЛЕКТАЦІЯ: складається з двох клапанів перекривання байпасу на час регенерації (no-Bypass valve), одного комплекту вертикальних адаптерів, двох мікровимикачів, двох електричних кабелів.

ПРИЗНАЧЕННЯ: комплект призначений для створення системи DUPLEX.

ПЕРЕВАГИ КОМПЛЕКТУ ДЛЯ СИСТЕМ БЕЗПЕРЕРВНОЇ ДІЇ:

- легко за зручно встановлюється на керуючий клапан
- простота конструкції робить клапан надійним у роботі та забезпечує тривалий строк експлуатації
- не перегоряє
- підключається без мікроперемикача
- не знижує тиск
- не створює гідравлічних ударів

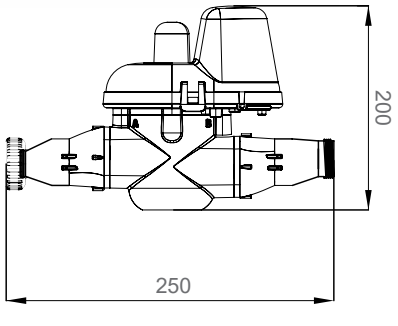

Габаритні розміри комплекту для систем безперервної дії DUPLEX. Розмір у мм.

АЛЬТЕРНАТОР ДЛЯ СИСТЕМ 1 ½"

ПРИЗНАЧЕННЯ: клапан дозволяє переспрямовувати подачу потоків вихідної або очищеної води у момент регенерації системи очищення. Використовується у всіх засипних фільтрах з реагентними керуючими клапанами CE15″. Застосовується для створення систем TWIN, TRIPLEX та більше, а також у схемах очищення води, де потрібна промивка фільтрів з альтернативного джерела.

ПЕРЕВАГИ КЛАПАНА ПЕРЕКРИВАННЯ БАЙПАСУ НА ЧАС РЕГЕНЕРАЦІЇ:

- легко за зручно встановлюється на керуючий клапан
- простота конструкції робить клапан надійним у роботі та забезпечує тривалий строк експлуатації
- не перегоряє
- підключається без мікроперемикача
- не знижує тиск
- не створює гідравлічних ударів

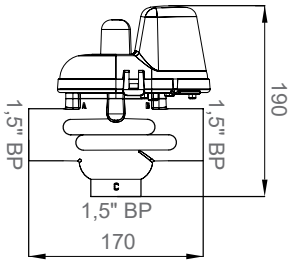

Габаритні розміри альтернатора. Розмір у мм.

АНТИКОНДЕНСАЦІЙНІ ЧОХЛИ ДЛЯ ЗАСИПНИХ ФІЛЬТРІВ ECOSOFT 1054–1665

ПРИЗНАЧЕННЯ: захист корпусу фільтра від утворення конденсату.

Матеріал: неопрен або аналог.
Конденсація — перехід речовини з газоподібного стану до рідкого. Конденсат утворюється на поверхні корпусів фільтрів внаслідок різниці температур навколишнього середовища та води, яка проходить через систему водопідготовки. Чохол виступає у ролі термобар'єра та перешкоджає появі конденсату на поверхні фільтра. Чохли виготовляються з неопрену, мають естетичний зовнішній вигляд, відрізняються зносостійкістю та довговічністю. Саме з неопрену шиють гідрокостюми, чохли для ноутбуків, вологонепроникний одяг та взуття. Матеріал не змінює своїх властивостей під дією повітря, води, сонячного світла та перепаду температур (від −55 до +90 °C). Широкий температурний діапазон застосування та стійкість до дії сонячного світла дозволяють використовувати чохли у різноманітних умовах, а відмінні термоізоляційні властивості забезпечують надійний захист фільтрів.

СИСТЕМНИЙ КОНТРОЛЕР CLACK

ПРИЗНАЧЕННЯ: системний контролер сумісний з клапанами Clack CE1″, CE125″, CE15″ або CE2″ та може керувати 2–6 фільтрами одночасно. Контролер має 4 режими керування (каскадний, резервний, циклічний та вибірковий), відображає витрату води через систему та загальний об'єм очищеної води.

Кожний керуючий клапан підключається до системного контролера кабелем живлення та з'єднувальним кабелем. Інформація про діагностику та налаштування системи може вивантажуватися на USB-накопичувач.

Контролер має зручну для програмування панель, вихід лічильника та два релейні виходи із запобіжниками. Літієва батарея забезпечує збереження у пам'яті контролера поточний час при відключенні живлення.

Дисплей контролера відображає поточний час, день тижня та кількість днів до наступної регенерації, світлодіодні індикатори на лицьовій панелі — стан: «у роботі», «в очікуванні», «у регенерації». Багатокольорове підсвічування дисплею для індикації різних режимів роботи.

Системний контролер

Встановлюється поруч із системою фільтрів. Забезпечується живленням 220 В.
До контролера можна підключити:
– загальний витратомір
– зовнішні пристрої, що керуються або живляться через релейні виходи
– ПК або інші комп'ютерні пристрої для передачі даних

Типова схема

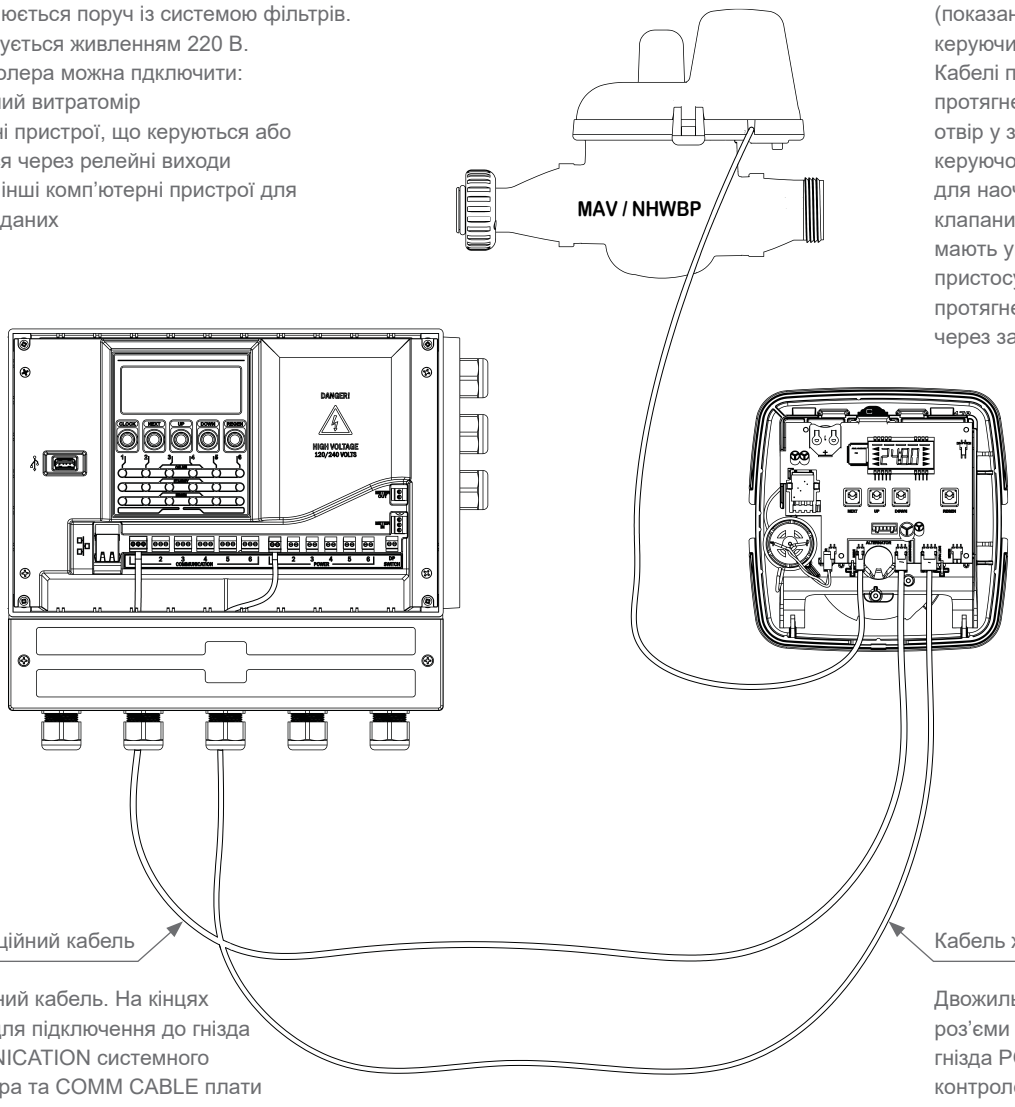

(показано з одним керуючим клапаном). Кабелі показані без протягнення крізь отвір у задній пластині керуючого клапана для наочності. Відсічні клапани MAV та NHWBP мають ущільнюючі пристосування для протягнення кабелів через задні пластини.

Комунікаційний кабель

Трижильний кабель. На кінцях роз'єми для підключення до гнізда COMMUNICATION системного контролера та COMM CABLE плати керуючого клапана.

Кабель живлення

Двожильний кабель. На кінцях роз'єми для підключення до гнізда POWER системного контролера та 12VAC плати керуючого клапана.

Каскадний режим (Progressive flow)

Робота: кількість фільтрів у роботі залежить від витрати води. При низькій витраті працює один фільтр — провідний.

При збільшенні витрати у роботу каскадно включається решта фільтрів – ведені.

Регенерація: у регенерацію виходить провідний фільтр

Застосування: при змінній витраті води (готелі, багатоквартирні будинки)

Мінімальна витрата

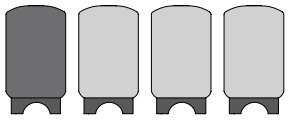

РОБОТА *ОЧІКУВАННЯ*

Максимальна витрата

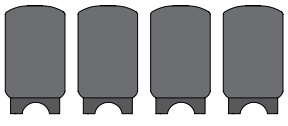

РОБОТА

Комплектація:

- Системний контролер (1 шт.)
- Фільтри із вбудованим або зовнішнім лічильником (2–6 шт.)
- Засувка Clack NHWBP або альтернатор (для кожної установки)
- Кабель живлення (для кожної установки)
- Комунікаційний кабель (для кожної установки)

Резервний режим (Alternator)

Робота: у роботі перебувають всі фільтри, крім одного – резервного.

Регенерація: перед регенерацією резервний фільтр включається у роботу. Робочий фільтр виходить у регенерацію, а після регенерації у резерв.

Застосування: при постійній витраті води з необхідністю резерву (парові котли, передпідготовка установок зворотного осмосу)

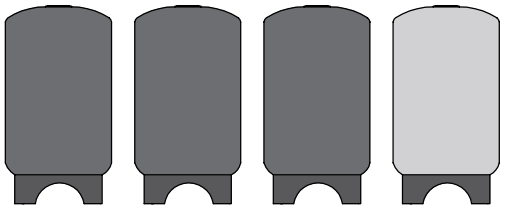

РОБОТА *ОЧІКУВАННЯ*

Комплектація:

- Системний контролер (1 шт.)
- Фільтри із вбудованим або зовнішнім лічильником (2-6 шт.)
- Засувка Clack NHWBP або альтернатор (для кожної установки)
- Кабель живлення (для кожної установки)
- Комунікаційний кабель (для кожної установки)

Циклічний режим (Series)

Робота: всі фільтри постійно перебувають у роботі.

Регенерація: після регенерації будь-якого з фільтрів інші послідовно виходять у регенерацію.

Застосування: при постійній витраті води, зазвичай для безреагентних фільтрів

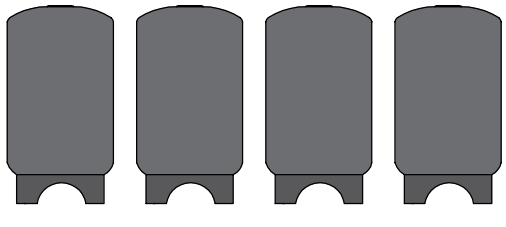

РОБОТА

Комплектація:

- Системний контролер (1 шт.)
- Фільтри із вбудованим або зовнішнім лічильником (2–6 шт.) або з одним загальним лічильником
- Засувка Clack NHWBP або альтернатор (для кожної установки)
- Кабель живлення (для кожної установки)
- Комунікаційний кабель (для кожної установки)

Вибірковий режим (Random)

Робота: всі фільтри постійно перебувають у роботі.

Регенерація: вибірково по одному виходять у регенерацію за їхньою вимогою.

Застосування: при постійній витраті води, зазвичай для реагентних фільтрів

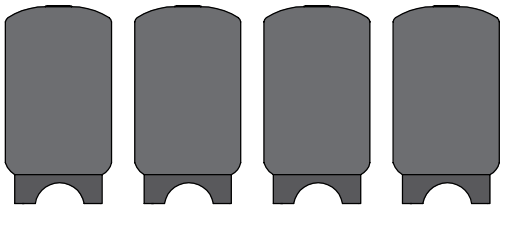

РОБОТА

Комплектація:

- Системний контролер (1 шт.)
- Фільтри із вбудованим або зовнішнім лічильником (2–6 шт.)
- Засувка Clack NHWBP або альтернатор (для кожної установки)
- Кабель живлення (для кожної установки)
- Комунікаційний кабель (для кожної установки)

МОНТАЖНА СХЕМА «ГОТОВЕ РІШЕННЯ ДЛЯ КОТЕДЖУ»

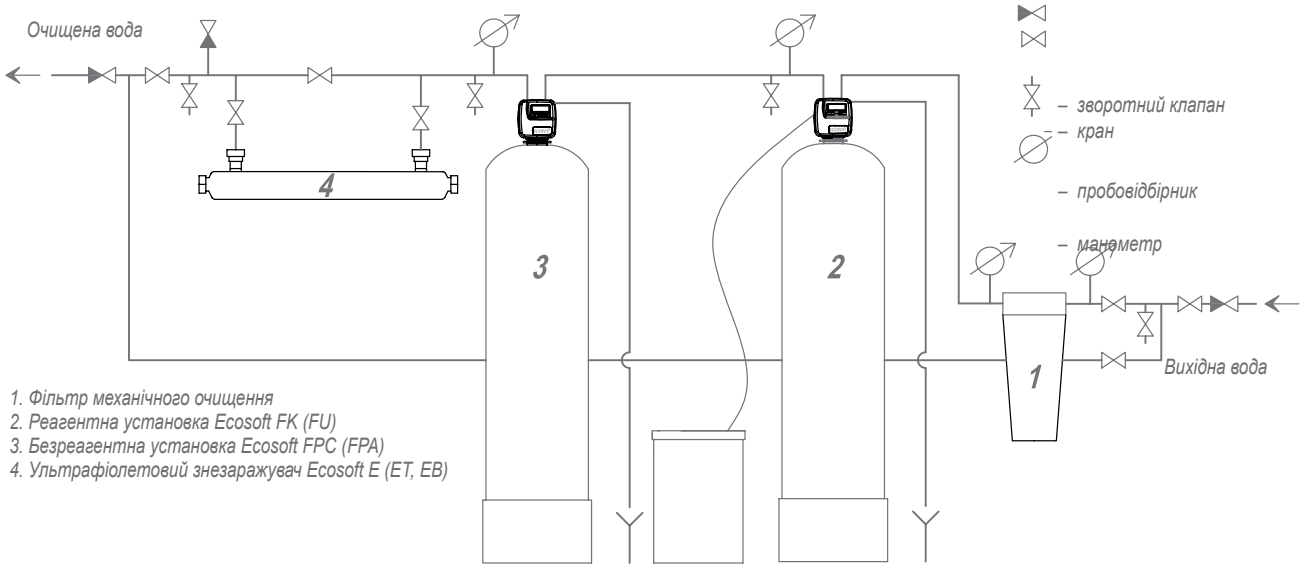

1. Фільтр механічного очищення
2. Реагентна установка Ecosoft FK (FU)
3. Безреагентна установка Ecosoft FPC (FPA)
4. Ультрафіолетовий знезаражувач Ecosoft E (ET, EB)

ПРОГРАМУВАННЯ РЕАГЕНТНОГО ФІЛЬТРА ECOSOFT FK (FU)

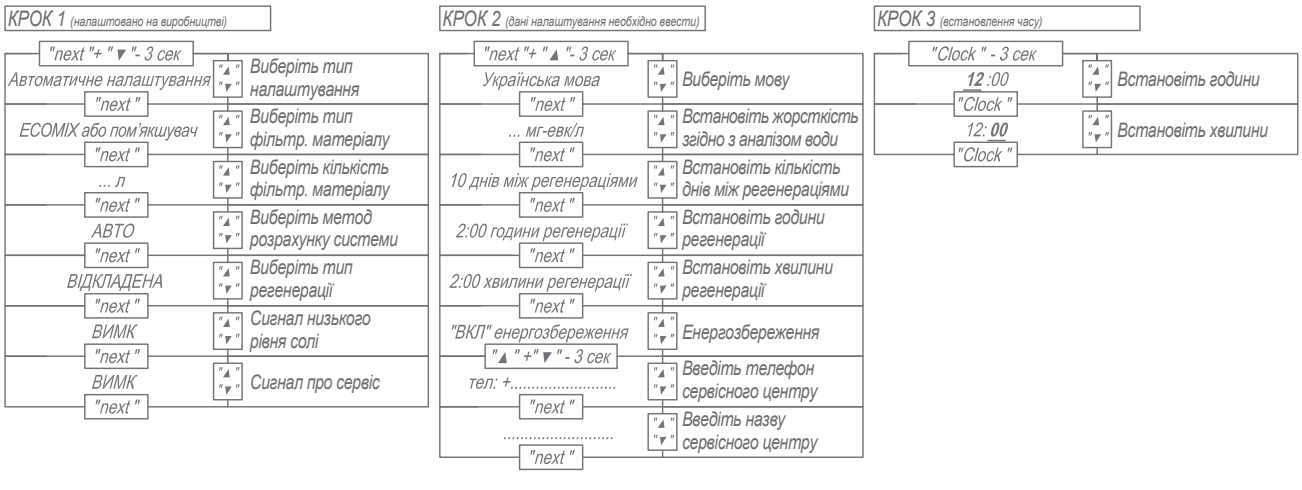

ПРОГРАМУВАННЯ БЕЗРЕАГЕНТНОГО ФІЛЬТРА ECOSOFT FPC (FPA)

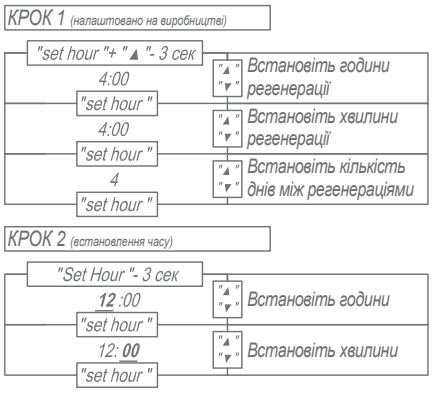

МОНТАЖНА СХЕМА ФІЛЬТРА ECOSOFT DUPLEX

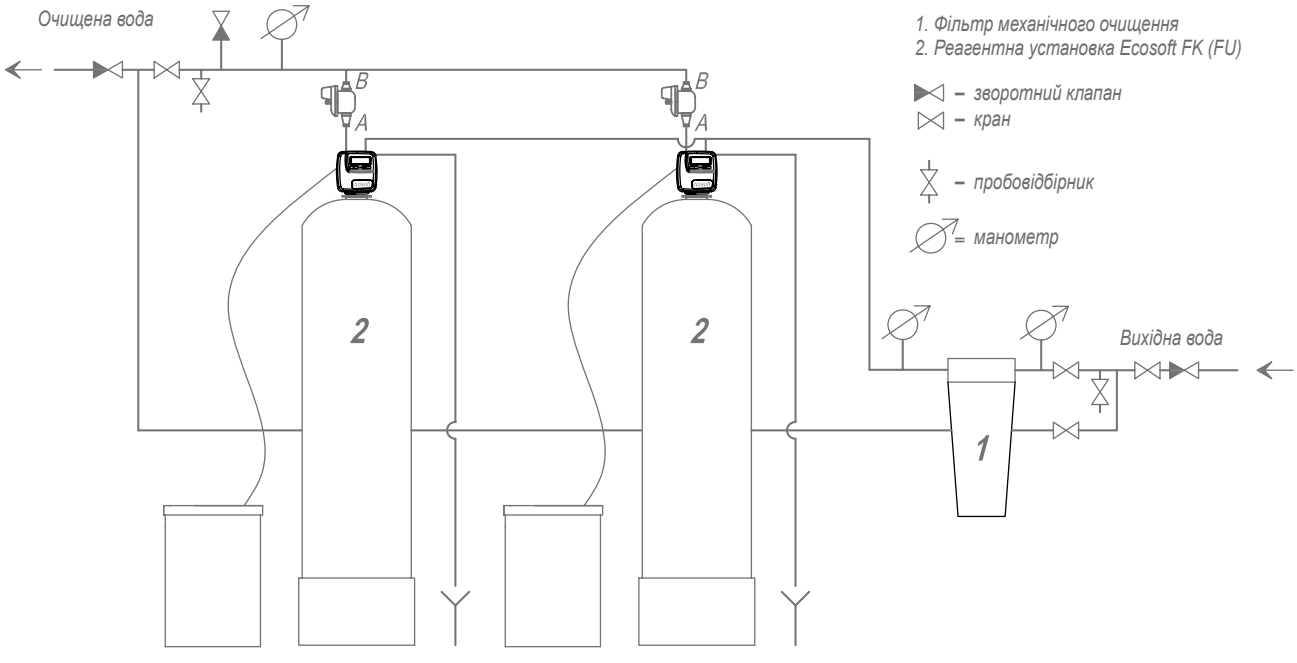

ПІДКЛЮЧЕННЯ ЕЛЕКТРОКАБЕЛІВ

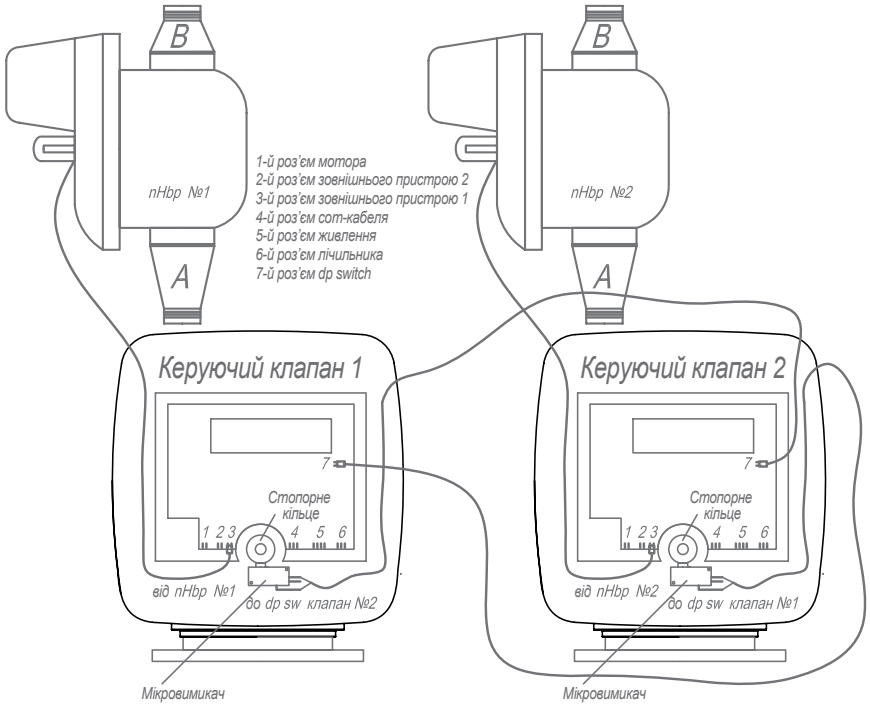

ПРОГРАМУВАННЯ РЕАГЕНТНОГО ФІЛЬТРА ECOSOFT FK (FU)
КОНФІГУРАЦІЯ DUPLEX

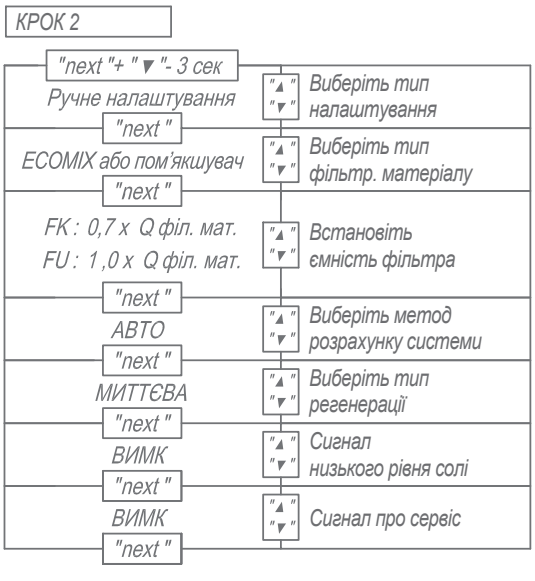

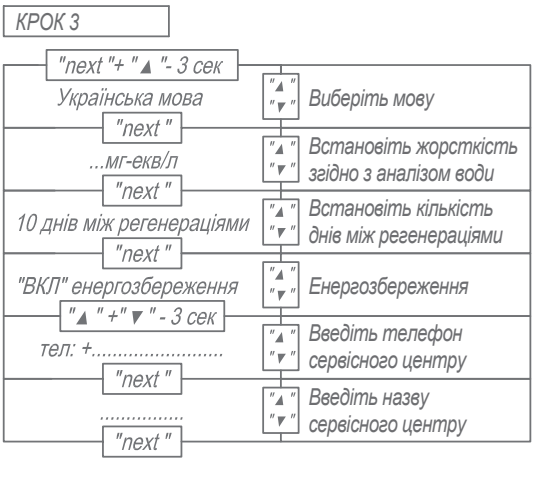

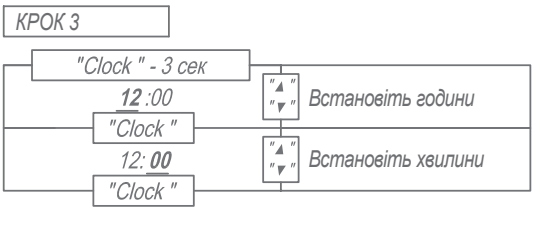

МОНТАЖНА СХЕМА ПІДКЛЮЧЕННЯ ФІЛЬТРА ECOSOFT FK (FU), ТРИХОДОВОГО АЛЬТЕРНАТОРА TWIN ТА СТАНЦІЇ ДОЗУВАННЯ ECOSOFT D

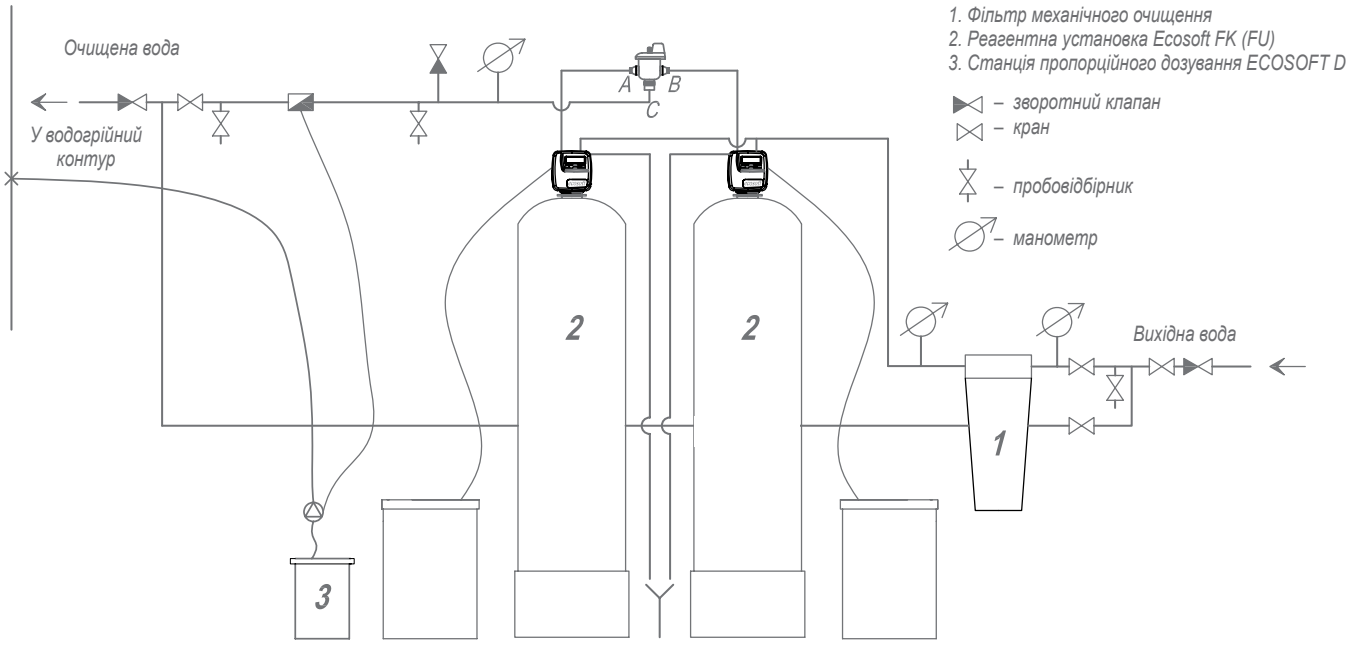

ПІДКЛЮЧЕННЯ ЕЛЕКТРОКАБЕЛІВ

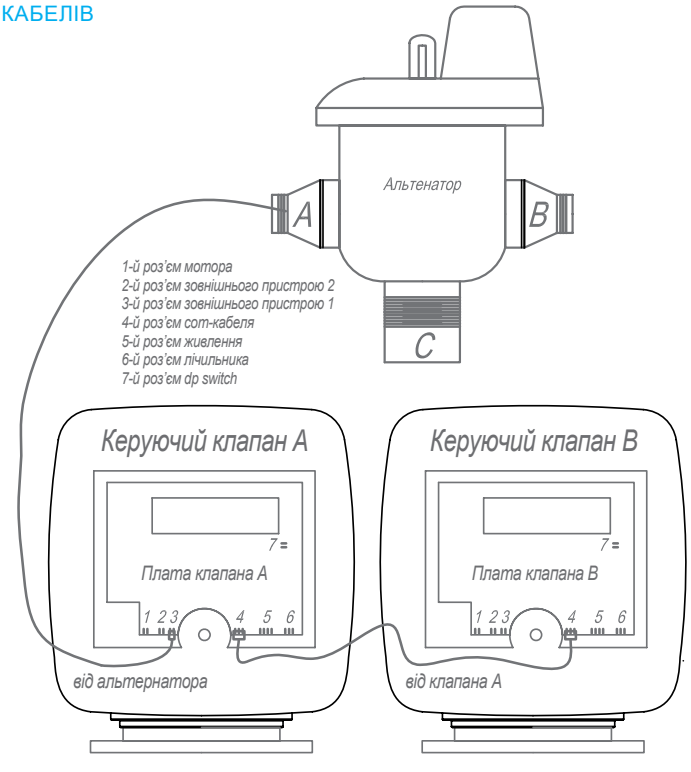

ПРОГРАМУВАННЯ РЕАГЕНТНОГО ФІЛЬТРА ECOSOFT FK (FU), КОНФІГУРАЦІЯ TWIN

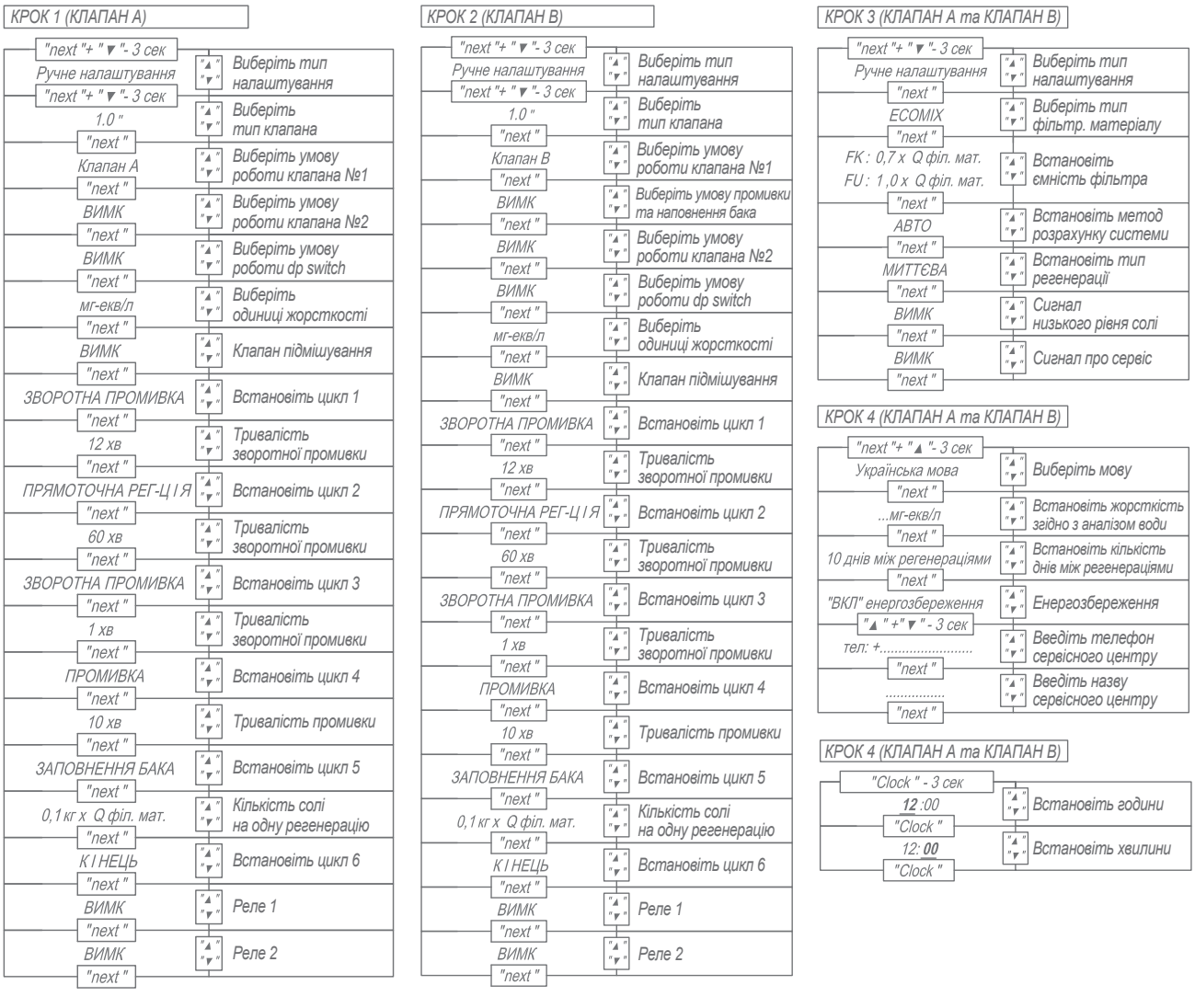

МОНТАЖНА СХЕМА ФІЛЬТРА ECOSOFT TWIN ТА СТАНЦІЇ ДОЗУВАННЯ ECOSOFT D

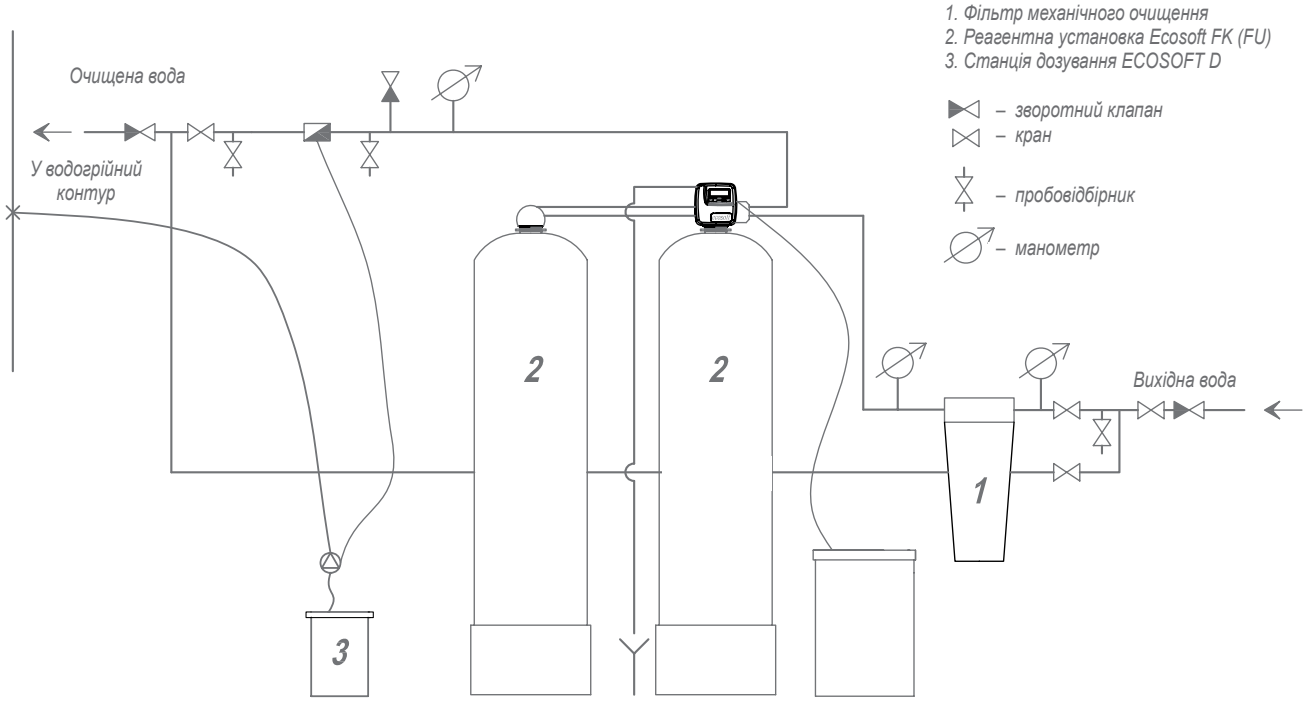

ПРОГРАМУВАННЯ РЕАГЕНТНОГО ФІЛЬТРА ECOSOFT FK TWIN

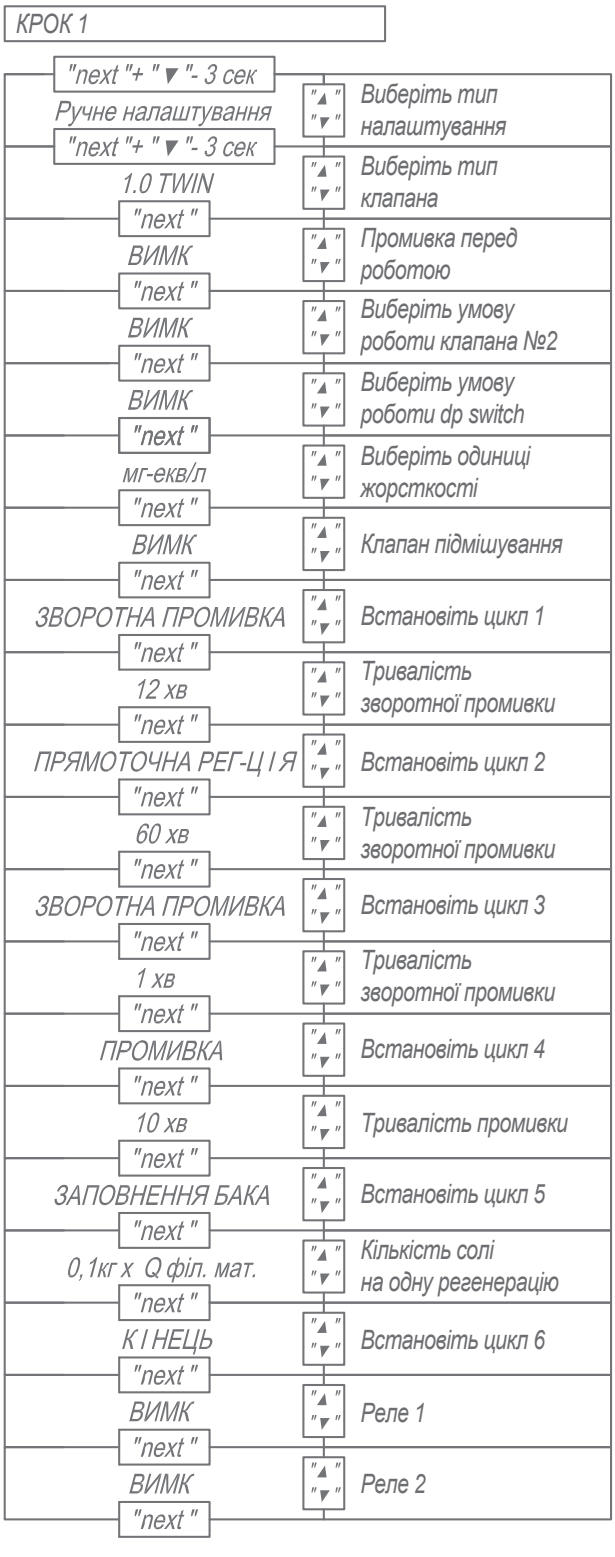

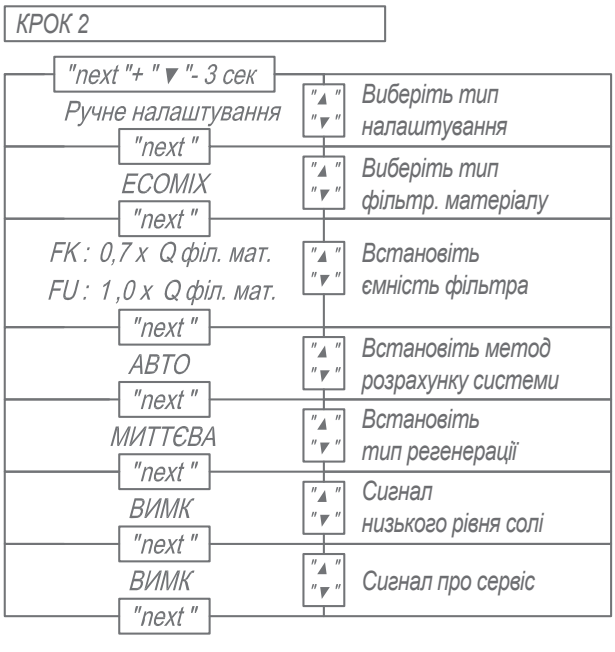

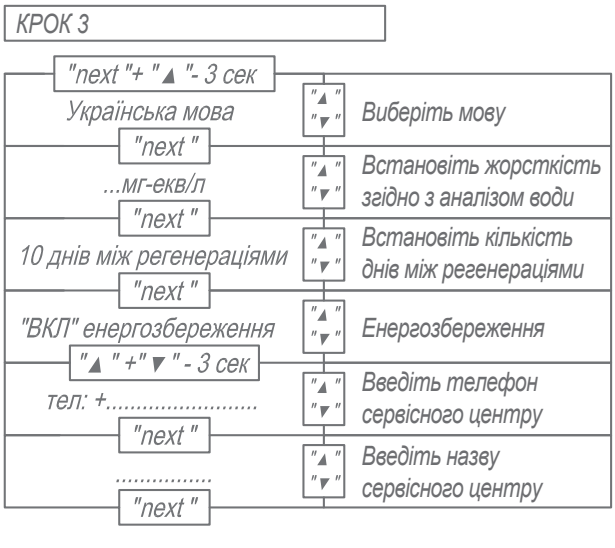

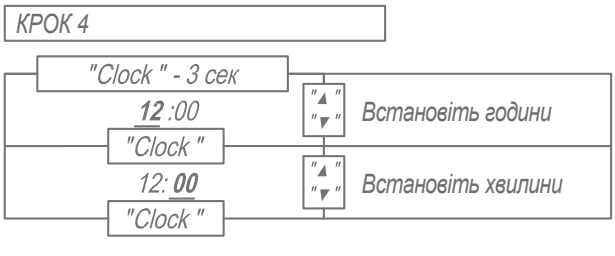

МОНТАЖНА СХЕМА ФІЛЬТРА ECOSOFT TRIPLEX

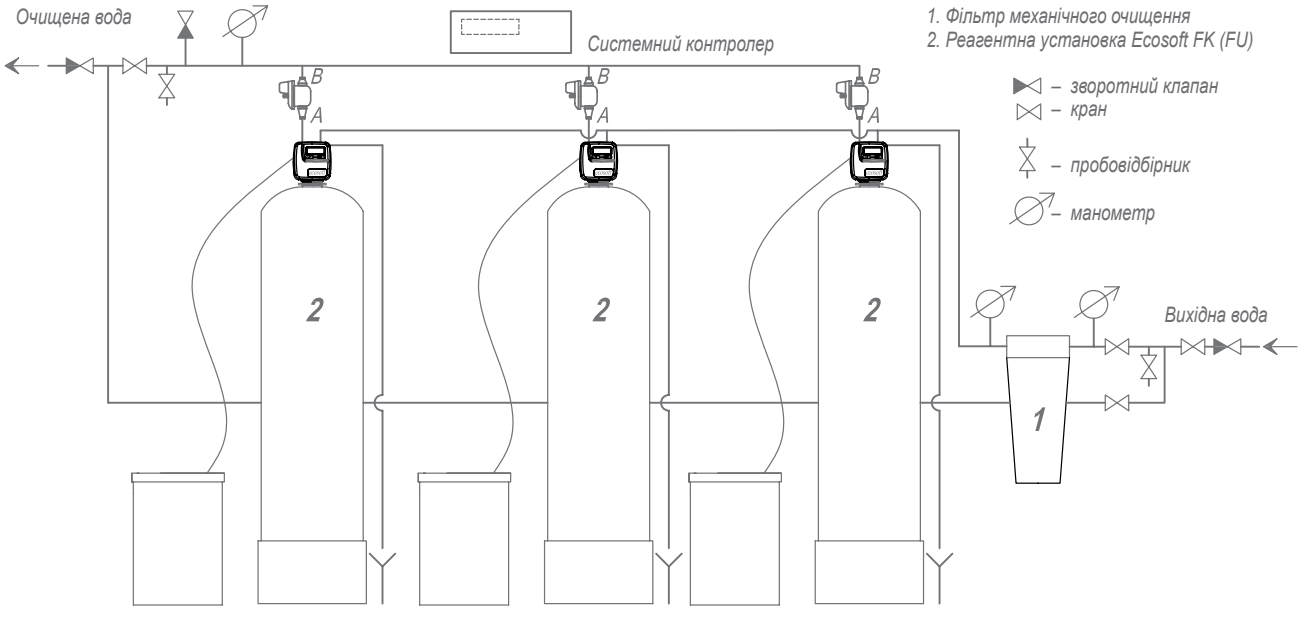

ПІДКЛЮЧЕННЯ ЕЛЕКТРОКАБЕЛІВ

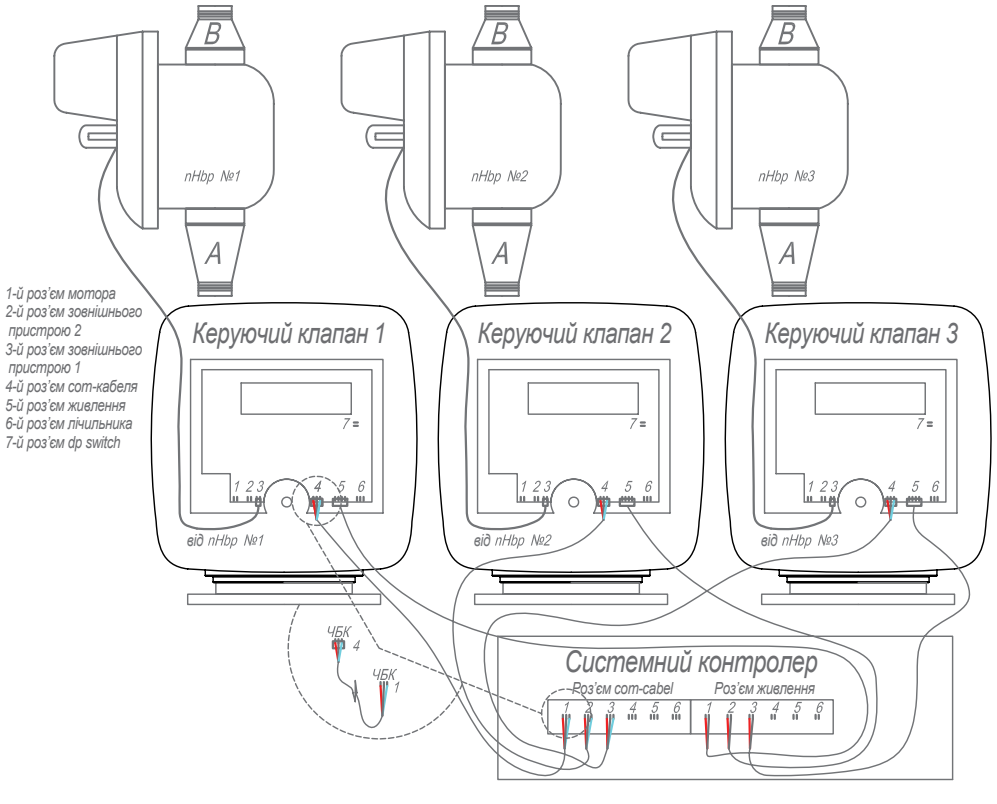

ПРОГРАМУВАННЯ РЕАГЕНТНОГО ФІЛЬТРА ECOSOFT FK (FU).
КОНФІГУРАЦІЯ TRIPLEX ТА БІЛЬШЕ

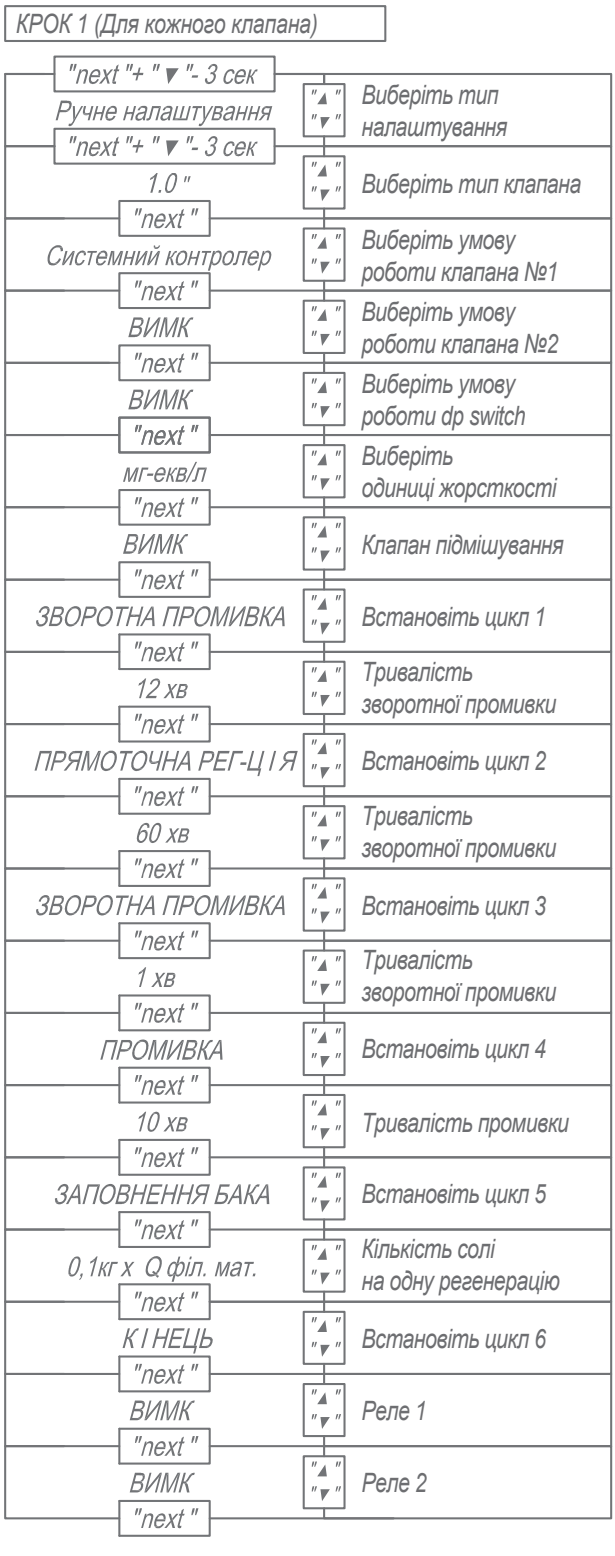

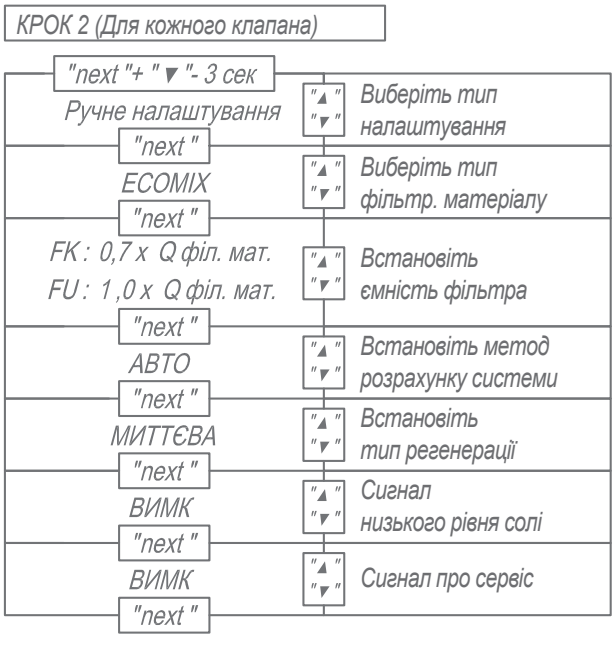

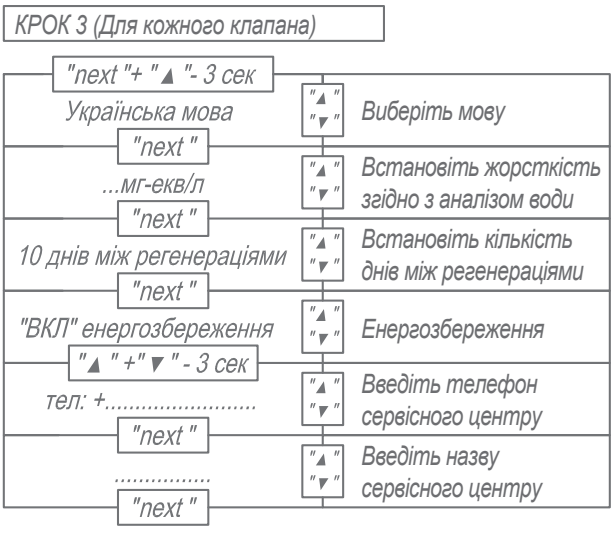

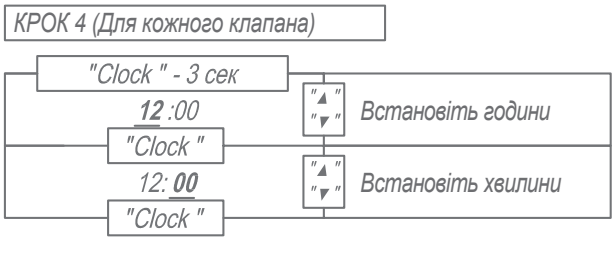

УЛЬТРАФІОЛЕТОВІ ЗНЕЗАРАЖУВАЧІ ВОДИ

СФЕРА ЗАСТОСУВАННЯ:

Знезараження води в приватних будинках, готелях, ресторанах, пунктах та автоматах з розливу води, у складі установок очищення питної води, а також у промисловості для різноманітних технологічних процесів.

КЛЮЧОВІ ХАРАКТЕРИСТИКИ:

- Висока доза УФ-опромінення (30 мДж/см^2), достатня для дезактивації широкого спектру мікроорганізмів
- Фізичний метод знезараження – не потребує застосування додаткових реагентів та не утворює стоки
- Корпус виготовлений з нержавіючої сталі марки AISI 304
- Камера з чистого кварцу, має підвищену стійкість до утворення відкладень та руйнування
- Довгий термін ефективної роботи – до 9 000 годин

КОМПОНЕНТИ СИСТЕМИ:

- Корпус із нержавіючої сталі в зборі
- Кварцевий рукав
- Ультрафіолетовий випромінювач
- Блок живлення (електронний баласт)
- Ущільнюючі кільця

ЗМІННІ ЕЛЕМЕНТИ

Код	Опис
HR60UV	Змінний випромінювач T510 для ECOSOFT UV HR-60
E360UV	Змінний випромінювач T521 для ECOSOFT UV E-360
E480UV	Змінний випромінювач T529 для ECOSOFT UV E-480
E720UV	Змінний випромінювач T540 для ECOSOFT UV E-720
ET24UV	Змінний випромінювач T585 для ECOSOFT UV ET-24/EB-45
HR60EB	Електронний баласт для ECOSOFT UV HR-60
E360720	Електронний баласт для ECOSOFT UV E-360/480/720
E24EB	Електронний баласт для ECOSOFT UV ET-24
HR60QS	Кварцевий рукав для ECOSOFT UV HR-60 (250 мм)
E360QS	Кварцевий рукав для ECOSOFT UV E-360 (530 мм)
E480QS	Кварцевий рукав для ECOSOFT UV E-480 (680 мм)
E720QS	Кварцевий рукав для ECOSOFT UV E-720/ ET-24/ EB-45 (910 мм)

ТЕХНІЧНІ ХАРАКТЕРИСТИКИ:

Параметр	HR-60	E-360	E-480	E-720	ET-24	EB-45
Продуктивність максимальна, м³/год	0,23	1,36	1,81	2,72	5,42	10,71
Тип та кількість випромінювачів	1 x T510	1 x T521	1 x T529	1 x T540	1 x T585	2 x T585
Максимальний тиск на вході, бар	8,0					
Електроживлення	230 В, 50 Гц					
Споживана потужність, Вт	10	21	29	40	85	
Діаметр змінного випромінювача, мм	18					
Діаметр підключення трубопроводів	1/4"		1"		1 1/2"	2"
Вага нетто, кг	1,3	2,9	3,5	4,3	10,7	11,64
Габаритні розміри установки в зборі (Д x Ш x В), мм	270 x 52 x 90	555 x 64 x 107	705 x 64 x 107	935 x 64 x 109	940 x 130 x 290	940 x 192 x 160
Габаритні розміри кварцового рукава (Ø x Д), мм	24,5 x 250	24,5 x 530	24,5 x 680	24,5 x 910	24,5 x 1205	
Пристрій контролю несправності лампи	візуальний					
Строк експлуатації UV-випромінювача	1 рік					

МАКСИМАЛЬНО ПРИПУСТИМІ ПОКАЗНИКИ ЯКОСТІ ВИХІДНОЇ ВОДИ:

Мутність, мг/л	0,58
Жорсткість води, мг-екв/л	2,5
Вміст заліза, мг/л	0,3
Вміст марганцю, мг/л	0,05
Вміст сірководню, мг/л	0,05
Температура вихідної води[1], °C	+4…+30

[1]Система призначена для очищення тільки холодної води. На ефективність роботи ультрафіолетового знезаражувача суттєво впливає прозорість води та кварцового кожуха.

ГАБАРИТНІ РОЗМІРИ ТА ПАРАМЕТРИ ПІДКЛЮЧЕННЯ УЛЬТРАФІОЛЕТОВИХ ЗНЕЗАРАЖУВАЧІВ ECOSOFT HR-60 — EB-45

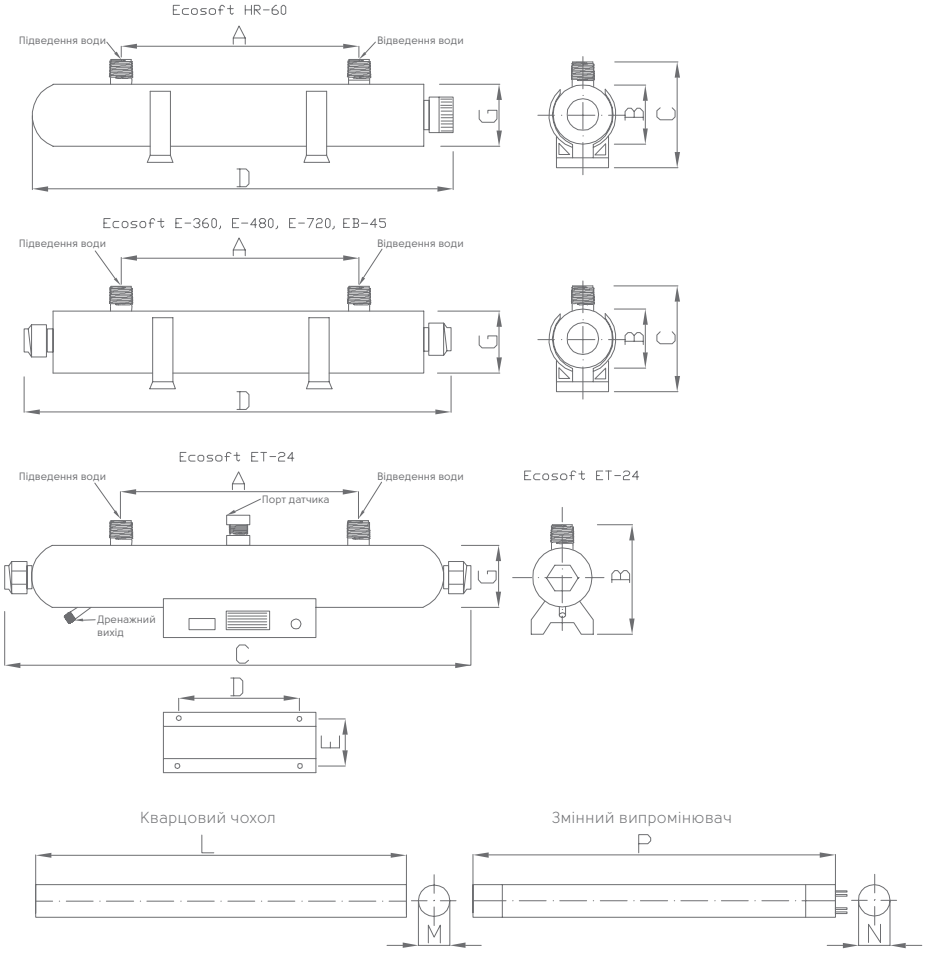

Модель		Підключення, дюйми		Розміри, мм						
		A (Підведення води)	B (Відведення води)	Кварцовий рукав (MxL)	UV-випромінювач (NxP)	A	B	C	D	E
HR-60	T510	РН 1/4"	РН 1/4"	Ø24,5 x 250	Ø18 x 210	170	52	90	270	-
E-360	T521	РН 1"	РН 1"	Ø24,5 x 530	Ø18 x 430	440	64	110	555	-
E-480	T529	РН 1"	РН 1"	Ø24,5 x 680	Ø18 x 620	585	64	110	705	-
E-720	T540	РН 1"	РН 1"	Ø24,5 x 910	Ø18 x 840	800	64	110	935	-
ET-24	T585	РН 1 1/2"	РН 1 1/2"	Ø24,5 x 1205	Ø18 x 840	670	290	940	330	120
EB-45	T585	РН 2"	РН 2"	Ø24,5 x 1205	Ø18 x 840	785	90	160	940	-

РІШЕННЯ ДЛЯ HORECA

Ecosoft RObust – лінійка високоефективних фільтрів зворотного осмосу. Компактні та прості в обслуговуванні, вони призначені для очищення питної води у кав'ярнях та ресторанах.

Завдяки співробітництву з найкращими бариста, ми створили фільтр RObust PRO. Він дозволяє отримати смачну питну воду зі збалансованим складом, яка ідеально розкриває смак та аромат кави.

ecosoft
water professionals

ECOSOFT ROBUST
ІДЕАЛЬНЕ РІШЕННЯ ДЛЯ HORECA

ДОДАТКОВИЙ ДОХІД ВІД СЕРВІСУ

До 3-х разів збільшений дохід від сервісу за рахунок онлайн-контролю стану систем

Впорядкована сервісна команда з чітким графіком обслуговування систем

ВОДА, ЩО ВІДМІННО ПІДХОДИТЬ ДЛЯ ПРИГОТУВАННЯ ЇЖІ ТА НАПОЇВ

Вміст кальцію і магнію відповідає нормам Specialty Coffee Association

Вода буде незмінно чистою та безпечною, навіть якщо якість водопровідної води значно погіршиться

ECONNECT — ПОСТІЙНИЙ ДОСТУП ДО ФІЛЬТРУ

ЗАВДЯКИ ФУНКЦІЇ ECONNECT ВИ ЗАВЖДИ ЗНАЄТЕ:

Скільки води використовується

Ефективність очищення води

Скільки часу залишилося до обслуговування фільтра

ГАРМОНІЧНА КОМБІНАЦІЯ ЕФЕКТИВНИХ РІШЕНЬ:

- Висока продуктивність
- Компактні розміри
- Привабливий дизайн
- Відсутність накопичувального бака
- Надійна захисна автоматика
- Індикатори стану на лицевій панелі

Модель	Назва
ROBUSTPROBEC	Фільтр зворотного осмосу Ecosoft RObust PRO econnect
ROBUST1500EC	Фільтр зворотного осмосу Ecosoft RObust 1500 econnect
ROBUST3000EC	Фільтр зворотного осмосу Ecosoft RObust 3000 econnect

ФІЛЬТР ЗВОРОТНОГО ОСМОСУ ECOSOFT ROBUST 1000

СФЕРА ЗАСТОСУВАННЯ:
Кав'ярні, ресторани, квартири, приватні будинки

ТЕХНОЛОГІЯ ФІЛЬТРАЦІЇ::
- механічний картридж зі спіненого поліпропілену 5 мікрон
- картридж з активованого гранульованого вугілля
- зворотноосмотична мембрана Ecosoft (3 од.)
- постфільтр з активованим вугіллям зі шкаралупи кокосових горіхів

КЛЮЧОВІ ХАРАКТЕРИСТИКИ:
- Незмінно висока якість очищення
- Смачна вода завдяки мембрані Ecosoft та високоякісним картриджам з активованого вугілля
- Оригінальний компактний металевий корпус
- Стандартні мембрани та картриджі
- Вбудовані індикатори заміни картриджів та контролю роботи фільтра
- Зручні порти підключення
- Захист насоса від сухого ходу
- Гарантія якості, підтверджена міжнародними сертифікатами CE та ISO

ТЕХНІЧНІ ХАРАКТЕРИСТИКИ:

Код	Продуктивність, л/год	Споживання води, л/год	Електроживлення	Енергоспоживання, кВт	Габарити, В х Ш х Г, мм
ROBUST1000	55–60	110–120	230 В, 50 Гц	0.08	420 × 425 × 220

ЕЛЕМЕНТИ СИСТЕМИ:
- Фільтр зворотного осмосу RObust 1000
- Кран для очищеної води
- Комплект підключень
- Сервісні ключі
- Паспорт

ФІЛЬТР ЗВОРОТНОГО ОСМОСУ ECOSOFT ROBUST 1000

Код	Продукт	Мембрани	Кількість на палеті
ROBUST1000	Фільтр зворотного осмосу Ecosoft RObust 1000	3 x TW30-1812-100 (Ecosoft)	24

ЗМІННІ ЕЛЕМЕНТИ ДЛЯ ФІЛЬТРА ЗВОРОТНОГО ОСМОСУ ECOSOFT ROBUST 1000

Код	Продукт
CHV3ECO	Комплект картриджів 1-2-3 для фільтрів зворотного осмосу*
CP1812100ECO	Мембранний елемент Ecosoft 100 GPD

* Детальніше на стор. 38

ПРИНЦИПОВА ТА ЕЛЕКТРИЧНА СХЕМА ROBUST 1000

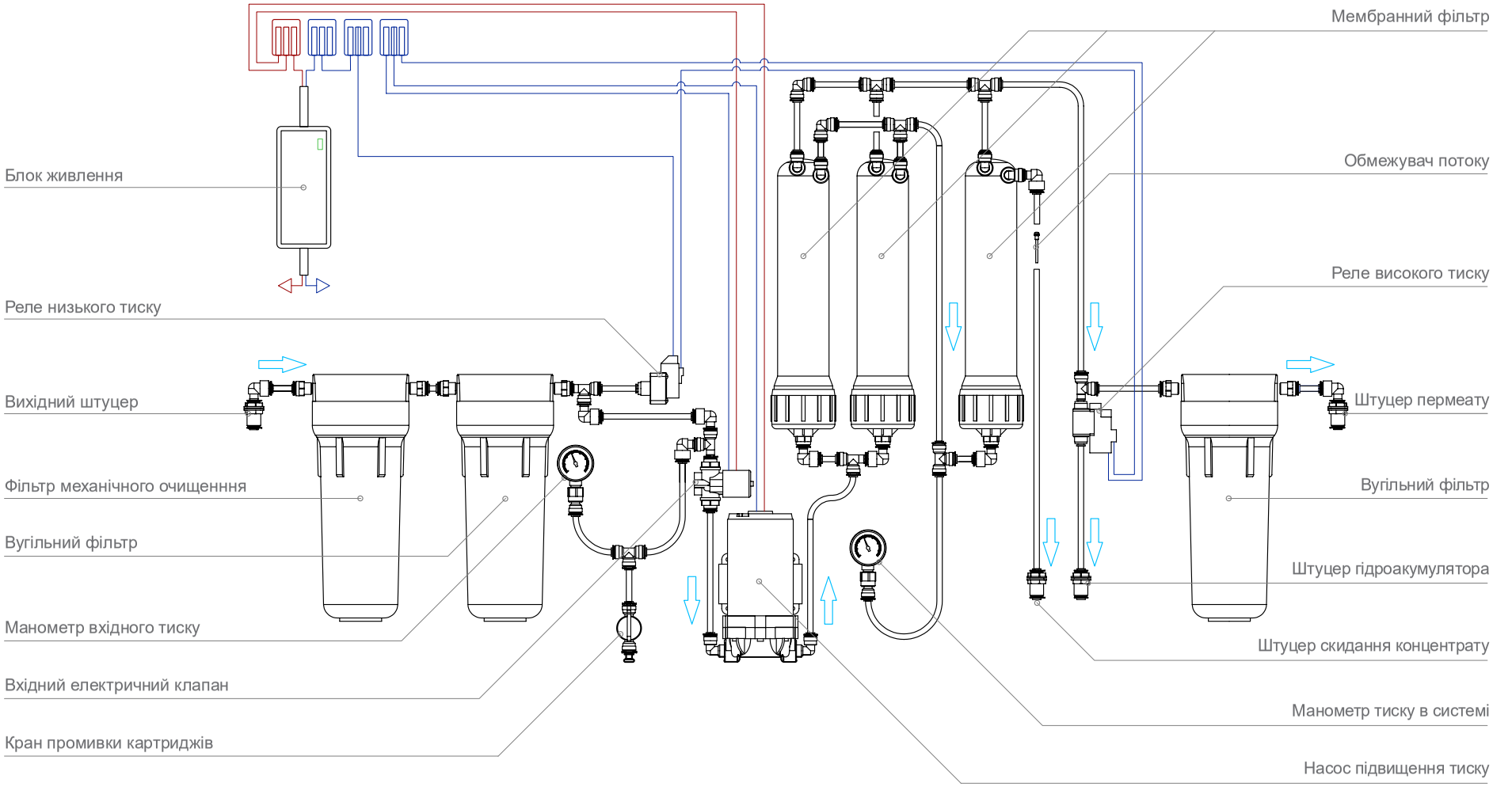

ФІЛЬТР ЗВОРОТНОГО ОСМОСУ ECOSOFT ROBUST 1500

СФЕРА ЗАСТОСУВАННЯ:
Кав'ярні, ресторани, квартири, приватні будинки, аптеки, лабораторії

ТЕХНОЛОГІЯ ФІЛЬТРАЦІЇ:
- механічний картридж зі спіненого поліпропілену 5 мікрон
- картридж з активованого гранульованого вугілля
- зворотноосмотична мембрана DOW Filmtec™
- постфільтр з активованим вугіллям зі шкаралупи кокосових горіхів

КЛЮЧОВІ ХАРАКТЕРИСТИКИ:
- Незмінно висока якість очищення
- Працює без накопичувального бака
- Смачна вода завдяки мембрані DOW Filmtec™ та високоякісним картриджам з активованого вугілля
- Динамічний дисплей SmartLight, який відображає режим роботи фільтра, та заздалегідь сигналізує про необхідність заміни картриджів
- Компактний дизайн
- Стандартні мембрана та картриджі
- Зручні порти підключення
- Захист насоса від сухого ходу
- Гарантія якості, підтверджена міжнародними сертифікатами CE та ISO

ТЕХНІЧНІ ХАРАКТЕРИСТИКИ:

Код	Продуктивність, л/год	Споживання води, л/год	Електроживлення	Енергоспоживання, кВт	Габарити, В x Ш x Г, мм
ROBUST1500	70–75	140–150	230 В, 50 Гц	0.08	420 × 425 × 265

* За умови температури вхідної води +25 °C та солевмісту 1000 мг/л

ЕЛЕМЕНТИ СИСТЕМИ:
- Фільтр зворотного осмосу RObust 1500
- Кран для очищеної води
- Комплект підключень
- Сервісні ключі
- Паспорт

ФІЛЬТР ЗВОРОТНОГО ОСМОСУ ECOSOFT ROBUST 1500

Код	Продукт	Мембрани	Кількість на палеті
ROBUST1500	Фільтр зворотного осмосу Ecosoft RObust 1500	1 x TW30-3012-500 (DOW)	24

ЗМІННІ ЕЛЕМЕНТИ ДЛЯ ФІЛЬТРА ЗВОРОТНОГО ОСМОСУ ECOSOFT ROBUST 1500

Код	Продукт
CHV3ECO	Комплект картриджів 1-2-3 для фільтрів зворотного осмосу*
TW3012500	Мембранний елемент DOW TW30-3012-500 GPD

* Детальніше на стор. 38

ПРИНЦИПОВА ТА ЕЛЕКТРИЧНА СХЕМА ROBUST 1500

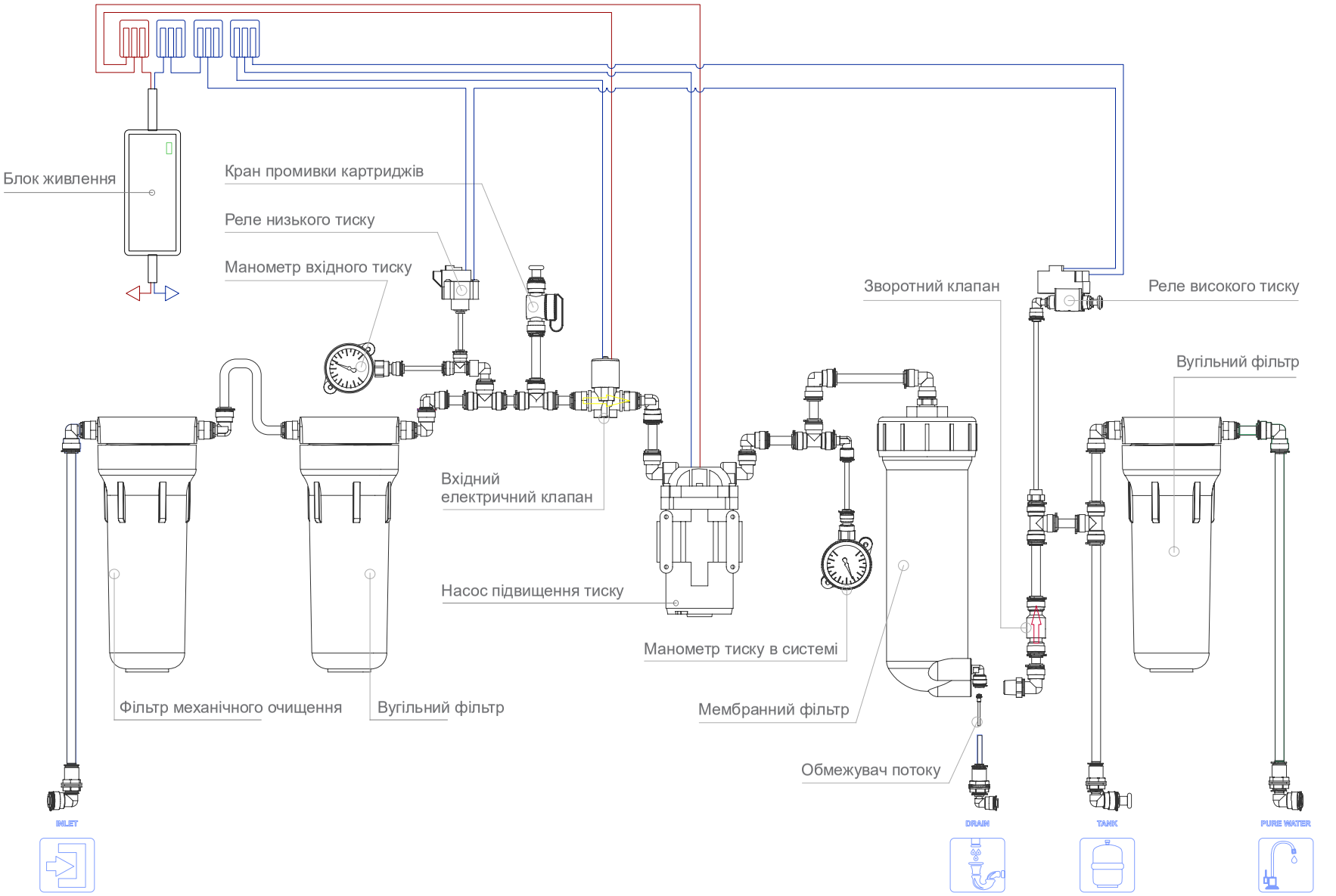

ФІЛЬТР ЗВОРОТНОГО ОСМОСУ ECOSOFT ROBUST PRO

СФЕРА ЗАСТОСУВАННЯ:
Кав'ярні, кафе, ресторани

ТЕХНОЛОГІЯ ФІЛЬТРАЦІЇ:
- механічний картридж зі спіненого поліпропілену 5 мікрон
- картридж з активованого гранульованого вугілля
- зворотноосмотична мембрана DOW Filmtec™
- спеціальний фільтр RObust PRO
- постфільтр з активованим вугіллям зі шкаралупи кокосових горіхів

КЛЮЧОВІ ХАРАКТЕРИСТИКИ:
- Підготовка води, яка найповніше розкриває смак та аромат кавових зерен (відповідно до стандартів SCAA)
- Захист кавових машин від накипу
- Працює без накопичувального бака
- Збалансований мінеральний склад води
- Компактний дизайн
- Стандартні мембрана та картриджі
- Вбудовані індикатори заміни картриджів та контролю роботи фільтра
- Зручні порти підключення
- Гарантія якості, підтверджена міжнародними сертифікатами CE та ISO
- Два стильних дизайни на вибір – у кремовому та коричневому кольорах

ТЕХНІЧНІ ХАРАКТЕРИСТИКИ:

Код	Продуктивність, л/год	Споживання води, л/год	Електроживлення	Енергоспоживання, кВт	Габарити, В x Ш x Г, мм
ROBUSTPROW ROBUSTPROB	70–75	140–150	230 В, 50 Гц	0.08	420 × 425 × 265

* За умови температури вхідної води +25 °C та солевмісту 1000 мг/л

ЕЛЕМЕНТИ СИСТЕМИ:
- Фільтр зворотного осмосу RObust PRO
- Кран для очищеної води
- Комплект підключень
- Сервісні ключі
- Паспорт

ФІЛЬТР ЗВОРОТНОГО ОСМОСУ ECOSOFT ROBUST PRO

Код	Продукт	Мембрани	Кількість на палеті
ROBUSTPROW	Фільтр зворотного осмосу Ecosoft RObust PRO (кремовий колір)	1 x TW30-3012-500 (DOW)	24
ROBUSTPROB	Фільтр зворотного осмосу Ecosoft RObust PRO (коричневий колір)	1 x TW30-3012-500 (DOW)	24

ЗМІННІ ЕЛЕМЕНТИ ДЛЯ ФІЛЬТРА ЗВОРОТНОГО ОСМОСУ ECOSOFT ROBUST PRO

Код	Продукт
CHVROBUSTPRO	Комплект картриджів 1-2-3-4 для фільтрів зворотного осмосу RObust PRO
TW3012500	Мембранний елемент DOW TW30-3012-500 GPD

ПРИНЦИПОВА ТА ЕЛЕКТРИЧНА СХЕМА ROBUST PRO

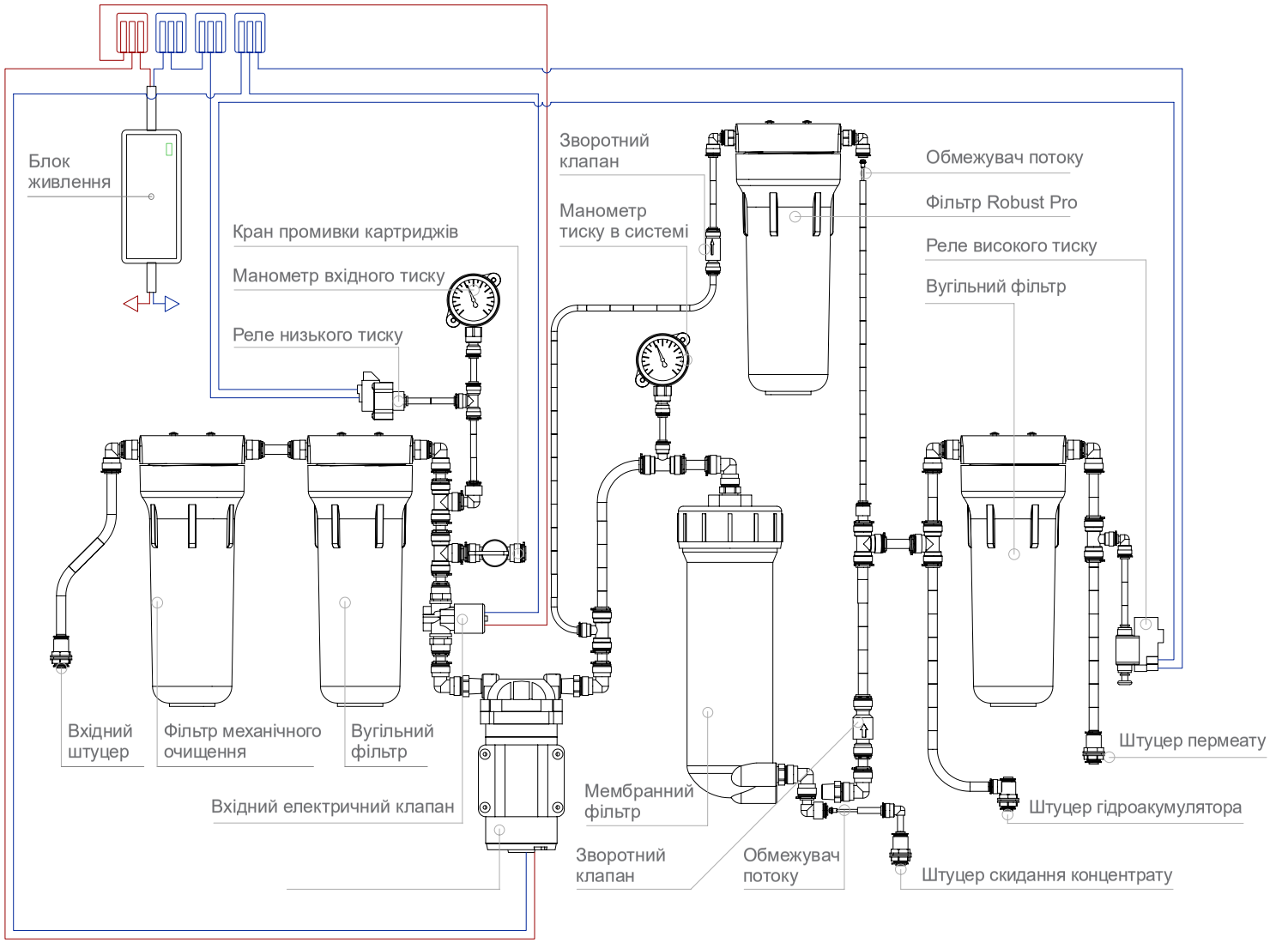

ФІЛЬТР ЗВОРОТНОГО ОСМОСУ ECOSOFT ROBUST 3000

СФЕРА ЗАСТОСУВАННЯ:
Кав'ярні, ресторани, виробництво води, аптеки, лабораторії, маленькі броварні, приватні будинки

ТЕХНОЛОГІЯ ФІЛЬТРАЦІЇ:
- картридж з активованого гранульованого вугілля BB 10
- зворотноосмотична мембрана DOW Filmtec™ (2 од.)
- картридж з активованого гранульованого вугілля BB 10

КЛЮЧОВІ ХАРАКТЕРИСТИКИ:
- Незмінно висока якість очищення завдяки мембранним елементам DOW Filmtec™
- Смачна вода завдяки високоякісним картриджам з активованого вугілля
- Насос високого тиску Aquatech
- Працює без накопичувального бака
- Компактний дизайн
- Стандартні мембрани та картриджі
- Вбудовані індикатори заміни картриджів та контролю роботи фільтра
- Зручні порти підключення
- Захист насоса від сухого ходу
- Гарантія якості, підтверджена міжнародними сертифікатами CE та ISO

ТЕХНІЧНІ ХАРАКТЕРИСТИКИ:

Код	Продуктивність, л/год	Споживання води, л/год	Електроживлення	Енергоспоживання, кВт	Габарити, В х Ш х Г, мм
ROBUST3000	145–150	290–300	230 В, 50 Гц	0.25	445 × 480 × 380

* За умови температури вхідної води +25 °C та солевмісту 1000 мг/л

ЕЛЕМЕНТИ СИСТЕМИ:
- Фільтр зворотного осмосу RObust 3000
- Комплект підключень
- Сервісні ключі
- Паспорт

ФІЛЬТР ЗВОРОТНОГО ОСМОСУ ECOSOFT ROBUST 3000

Код	Продукт	Мембрани	Кількість на палеті
ROBUST3000	Фільтр зворотного осмосу Ecosoft RObust 3000	2 x TW30-3012-500 (DOW)	8

ЗМІННІ ЕЛЕМЕНТИ ДЛЯ ФІЛЬТРА ЗВОРОТНОГО ОСМОСУ ECOSOFT ROBUST 3000

Код	Продукт
CHV4510ECO	Картридж з гранульованим активованим вугіллям 4.5″× 10″
TW3012500	Мембранний елемент DOW TW30-3012-500 GPD

ПРИНЦИПОВА ТА ЕЛЕКТРИЧНА СХЕМА ROBUST 3000

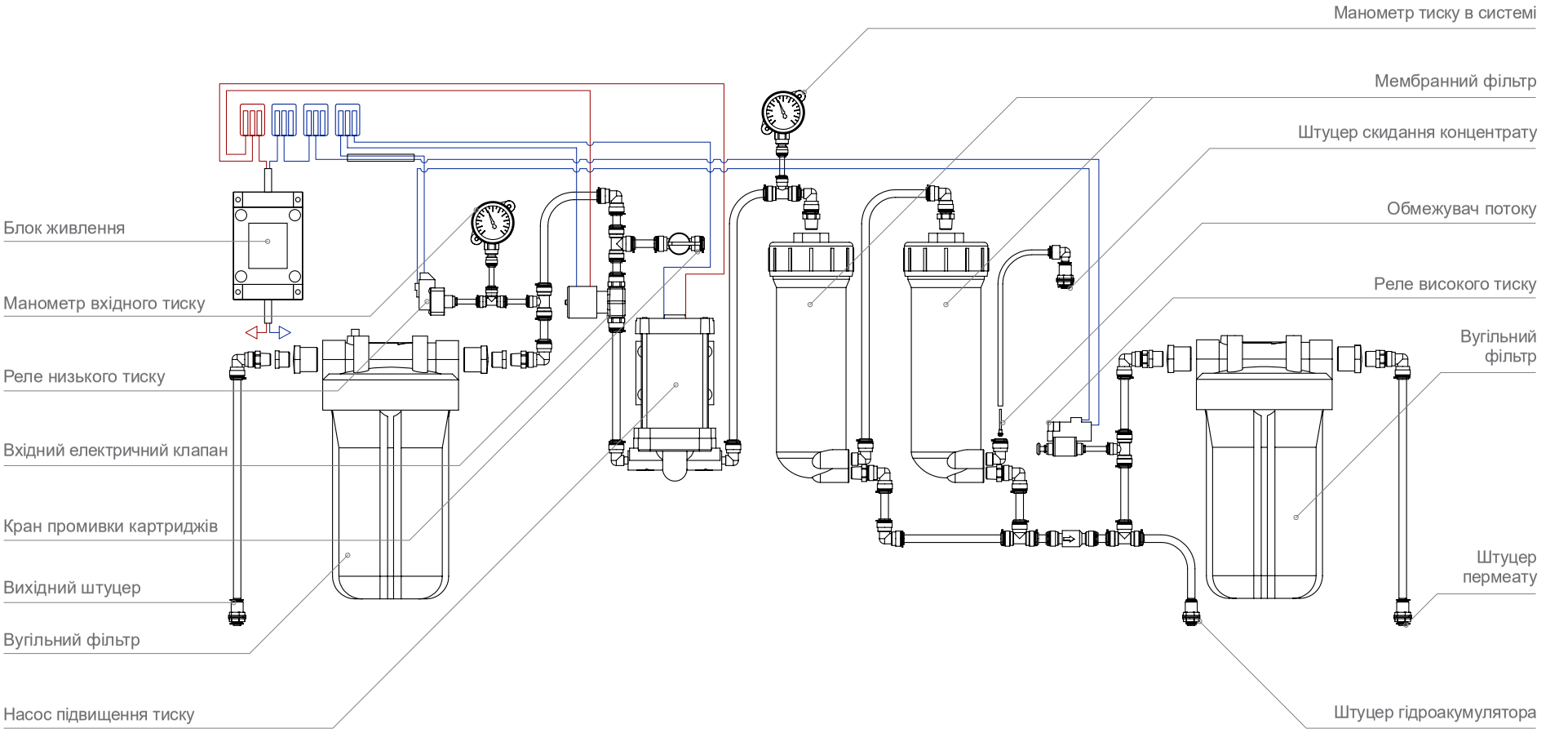

ТЕХНІЧНІ ХАРАКТЕРИСТИКИ

Параметр	RObust 1000	RObust 1500	RObust PRO	RObust 3000
Продуктивність за очищеною водою[1], л/год	55–60	70-75	70-75	145–150
Споживання води, л/год	110–125	140-150	140-150	290–310
Скидання в каналізацію, л/год	55–65	70-75	70-75	145–150
Тиск води на вході системи, атм.	2,0–5,0			
Тиск води у мембранному блоці, атм.	5,0–7,0			
Температура води, що фільтрується, °С	+5…+40			
Підключення	JG ¼	JG ¼, JG ⅜	JG ¼, JG ⅜	JG ¼, JG ⅜
Габаритні розміри (В х Ш х Г), мм	420x425x220	420x410x305	420x410x305	480x530x450
Вага фільтру, кг	6	9	10	25
Електроживлення системи	230 В, 50 Гц			
Споживана потужність, Вт, не більше	80	80	80	250
Клас виконання системи	IP 54			

[1] При солевмісті вихідної води 1000 мг/л та температурі 25 °С, ±10%.
[2] JG — цангові фітинги John Guest

ВИМОГИ ДО ВОДИ, ЩО ОЧИЩУЄТЬСЯ

Показник	RObust PRO	RObust 1000, 1500, 3000
pH	6,5–8,5	
Мінералізація, мг/л	250...500	< 1500
Жорсткість, мг-екв/л	2...8	< 10,0
Лужність, мг-екв/л	2...4	< 6,5
Вільний хлор, мг/л	< 0,5	
Залізо, мг/л	< 0,3	
Марганець, мг/л	< 0,1	
Перманганатна окиснюваність, мг O_2/л	< 5	
Загальне мікробне число (ЗМЧ), КУО в см^3	< 100	
E. coli (КУО в 100 см^3)	відсутні	

КОМПЛЕКТ ПОСТАВКИ:

RObust 1000, 1500, PRO

- фільтр очищення води RObust (1000 / 1500 / PRO)
- кран для очищеної води
- комплект підключень
- ключі для обслуговування фільтра
- інструкція користувача

RObust 3000

- фільтр очищення води RObust 3000
- комплект підключень
- ключі для обслуговування фільтра
- інструкція користувача

КОМЕРЦІЙНІ СИСТЕМИ ЗВОРОТНОГО ОСМОСУ ECOSOFT

Басейни, пункти розливу питної води, котельні, садові центри, ресторани – наші численні споживачі можуть підтвердити високу якість та ефективність роботи систем зворотного осмосу Ecosoft.

ecosoft
water professionals

ECOSOFT MO
ІДЕАЛЬНЕ РІШЕННЯ ДЛЯ БІЗНЕСУ

ECONNECT — ПОСТІЙНИЙ ДОСТУП ДО ФІЛЬТРУ

ЗАВДЯКИ ФУНКЦІЇ ECONNECT ВИ ЗАВЖДИ ЗНАЄТЕ:

- Скільки води використовується
- Ефективність очищення води
- Скільки часу залишилося до обслуговування фільтра
- Покази основних датчиків системи
- Стан системи в реальному часі

ДОДАТКОВИЙ ДОХІД ВІД СЕРВІСУ

До 3-х разів збільшений дохід від сервісу за рахунок онлайн-контролю стану систем

Впорядкована сервісна команда з чітким графіком обслуговування систем

ВОДА, ЩО ВІДМІННО ПІДХОДИТЬ ДЛЯ ПРИГОТУВАННЯ ЇЖІ ТА НАПОЇВ

Зворотний осмос — природний та економний спосіб отримання безпечної води

Вода буде незмінно чистою та безпечною, навіть якщо якість водопровідної води значно погіршиться

ГАРМОНІЧНА КОМБІНАЦІЯ ЕФЕКТИВНИХ РІШЕНЬ:

- Надійна робота завдяки високій якості комплектуючих та ретельному інженерному підходу
- Зручність використання та обслуговування завдяки інноваційній архітектурі
- Економія енергії до 50% завдяки мембранним елементам DOW Filmtec™ XLE та насосам Grundfos
- Оригінальний привабливий дизайн
- Гарантія якості, підтверджена міжнародними сертифікатами CE та ISO

Модель	Назва
M6VCOTFWE	Комерційна система зворотного осмосу Ecosoft MO 6500 econnect
M10VCOTFWE	Комерційна система зворотного осмосу Ecosoft MO 12000 econnect
M24VCOTFWE	Комерційна система зворотного осмосу Ecosoft MO 24000 econnect
M36VCOTFWE	Комерційна система зворотного осмосу Ecosoft MO 36000 econnect

КОМЕРЦІЙНА СИСТЕМА ЗВОРОТНОГО ОСМОСУ ECOSOFT MO 6500

СФЕРА ЗАСТОСУВАННЯ:

Приватні будинки, ресторани, лабораторії, теплиці, автомийки, парові котли, броварні, пекарні

КЛЮЧОВІ ХАРАКТЕРИСТИКИ:

- Надійна робота завдяки високій якості комплектуючих та ретельному інженерному підходу
- Зберігає до 30% простору* (4 од. на палеті)
- Зручність використання та обслуговування завдяки інноваційній архітектурі
- Економія енергії до 50% завдяки мембранним елементам DOW Filmtec™ XLE та насосам Grundfos
- Оригінальний привабливий дизайн
- Гарантія якості, підтверджена міжнародними сертифікатами CE та ISO

* Порівняно з попередніми моделями систем зворотного осмосу Ecosoft

КЛЮЧОВІ КОМПОНЕНТИ СИСТЕМИ:

- Мембрана DOW Filmtec™ XLE-4040
- Насос високого тиску Grundfos
- Поліпропіленовий фільтр механічного очищення 5 мікрон, 4.5”x10”
- Контролер Ecosoft
- Датчик електропровідності пермеата
- Європейські соленоїдні клапани Danfoss
- Фітинги/трубки Praher та John Guest
- Поплавковий датчик рівня, реле тиску для вихідної води та пермеата
- Дерев’яний короб

ОПЦІЇ:

- мембранні елементи DOW FILMTEC™ LC LE-4040 для складної води
- гідравлічна промивка пермеатом
- підмішування вихідної води у пермеат

КОМЕРЦІЙНА СИСТЕМА ЗВОРОТНОГО ОСМОСУ ECOSOFT MO 12000

СФЕРА ЗАСТОСУВАННЯ:

Приватні будинки, ресторани, лабораторії, теплиці, автомийки, парові котли, броварні, пекарні

КЛЮЧОВІ ХАРАКТЕРИСТИКИ::

- Надійна робота завдяки високій якості комплектуючих та ретельному інженерному підходу
- Зберігає до 30% простору* (4 од. на палеті)
- Зручність використання та обслуговування завдяки інноваційній архітектурі
- Економія енергії до 50% завдяки мембранним елементам DOW Filmtec™ XLE та насосам Grundfos
- Оригінальний привабливий дизайн
- Гарантія якості, підтверджена міжнародними сертифікатами CE та ISO

* Порівняно з попередніми моделями систем зворотного осмосу Ecosoft

КЛЮЧОВІ КОМПОНЕНТИ СИСТЕМИ:

- Мембрани DOW Filmtec™ XLE-4040
- Насос високого тиску Grundfos
- Поліпропіленовий фільтр механічного очищення 5 мікрон, 4.5”x10”
- Контролер Ecosoft
- Датчик електропровідності пермеата
- Європейські соленоїдні клапани Danfoss
- Фітинги/трубки Praher та John Guest
- Поплавковий датчик рівня, реле тиску для вихідної води та пермеата
- Дерев’яний короб

ОПЦІЇ:

- мембранні елементи DOW FILMTEC™ LC LE-4040 для складної води
- гідравлічна промивка пермеатом
- підмішування вихідної води у пермеат

КОМЕРЦІЙНА СИСТЕМА ЗВОРОТНОГО ОСМОСУ ECOSOFT MO 24000

СФЕРА ЗАСТОСУВАННЯ:

Броварні, підприємства з виробництва напоїв, свиноферми, кінні заводи, видавничі дома, виробництво вікон, хімічні заводи, лабораторії, теплиці, парові котли тощо

КЛЮЧОВІ ХАРАКТЕРИСТИКИ:

- Надійна робота завдяки високій якості комплектуючих та ретельному інженерному підходу
- Зберігає до 50% простору* (4 од. на палеті)
- Зручність використання та обслуговування завдяки інноваційній архітектурі
- Економія енергії до 50% завдяки мембранним елементам DOW Filmtec™ XLE та насосам Grundfos
- Оригінальний привабливий дизайн
- Гарантія якості, підтверджена міжнародними сертифікатами CE та ISO

* Порівняно з системами зворотного осмосу Ecosoft для промисловості

КЛЮЧОВІ КОМПОНЕНТИ СИСТЕМИ:

- Мембрани DOW Filmtec™ XLE-4040
- Насос високого тиску Grundfos
- Поліпропіленовий фільтр механічного очищення 5 мікрон, 4.5”x20”
- Контролер Ecosoft
- Датчик електропровідності пермеата
- Європейські соленоїдні клапани Danfoss
- Фітинги/трубки Praher та John Guest
- Поплавковий датчик рівня, реле тиску для вихідної води та пермеата
- Дерев’яний короб

ОПЦІЇ:

- мембранні елементи DOW FILMTEC™ LC LE-4040 для складної води
- гідравлічна промивка пермеатом
- підмішування вихідної води у пермеат

КОМЕРЦІЙНА СИСТЕМА ЗВОРОТНОГО ОСМОСУ ECOSOFT MO 36000

СФЕРА ЗАСТОСУВАННЯ:

Броварні, підприємства з виробництва напоїв, свиноферми, кінні заводи, видавничі дома, виробництво вікон, хімічні заводи, лабораторії, теплиці, парові котли тощо

КЛЮЧОВІ ХАРАКТЕРИСТИКИ:

- Надійна робота завдяки високій якості комплектуючих та ретельному інженерному підходу
- Зберігає до 50% простору* (4 од. на палеті)
- Зручність використання та обслуговування завдяки інноваційній архітектурі
- Економія енергії до 50% завдяки мембранним елементам DOW Filmtec™ XLE та насосам Grundfos
- Оригінальний привабливий дизайн
- Гарантія якості, підтверджена міжнародними сертифікатами CE та ISO

* Порівняно з системами зворотного осмосу Ecosoft для промисловості

КЛЮЧОВІ КОМПОНЕНТИ СИСТЕМИ:

- Мембрани DOW Filmtec™ XLE-4040
- Насос високого тиску Grundfos
- Поліпропіленовий фільтр механічного очищення 5 мікрон, 4.5”x20”
- Контролер Ecosoft
- Датчик електропровідності пермеата
- Європейські соленоїдні клапани Danfoss
- Фітинги/трубки Praher та John Guest
- Поплавковий датчик рівня, реле тиску для вихідної води та пермеата
- Дерев’яний короб

ОПЦІЇ:

- мембранні елементи DOW FILMTEC™ LC LE-4040 для складної води
- гідравлічна промивка пермеатом
- підмішування вихідної води у пермеат

ТЕХНІЧНІ ХАРАКТЕРИСТИКИ

Параметр	МО 6500	МО 12000	МО 24000	МО 36000
Кількість та тип мембранних елементів	1 x XLE-4040	2 x XLE-4040	4 x XLE-4040	6 x XLE-4040
Продуктивність за пермеатом[1], л/добу	6 500	12 000	24 000	36 000
Тиск на вході, бар	2–6			
Тиск у мембранному модулі, не більше, бар	12			
Температура навколишнього середовища, °С	+5…+35			
Температура вихідної води, °С	+10…+25			
Витрата води на гідравлічну промивку, л/год	1800–2300		3500–4500	
Витрата води на одну промивку[2], л	30–38		58–75	
Тривалість промивки[2], с	60			
Підключення системи: — вхід — скидання — пермеат	 ½” ½” ½”		 1” 1” 1”	
Електроживлення	230 В, 50 Гц			
Електрична потужність установки, кВт	0,67		1,9	
Габаритні розміри (Ш × Г × В), мм	550 × 405 × 1450		700 x 600 x 1450	
Вага установки (без води), не більше, кг	60	70	100	120

[1]При солевмісті вихідної води 1000 мг/л та температурі 25 °С, ±10%.
[2] Змінювані параметри; указані значення відповідають заводським налаштуванням.

ВИМОГИ ДО ВОДИ, ЩО ОЧИЩУЄТЬСЯ

Жорсткість (карбонатна), мг-екв/л: — без дозування антискаланту — з дозуванням антискаланту	 ≤ 3 ≤ 30
Залізо, мг/л	≤ 0,1
Марганець, мг/л	≤ 0,05
Окиснюваність перманганатна, мг O_2/л	≤ 4
Сухий залишок, мг/л	≤ 1500
Силікати, мг/л	≤ 20
Залишковий хлор, мг/л	≤ 0,1

ГАБАРИТНІ РОЗМІРИ СИСТЕМ ECOSOFT MO 6500 ТА MO 12000

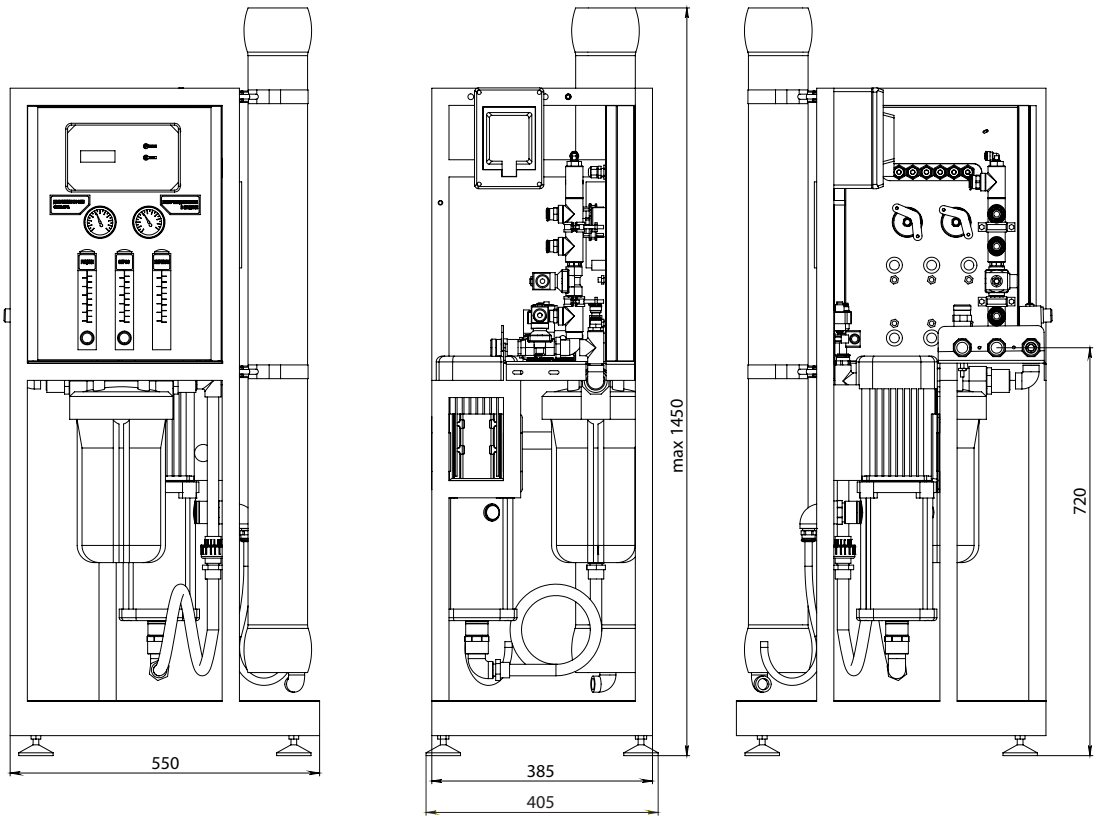

ГАБАРИТНІ РОЗМІРИ СИСТЕМИ ECOSOFT MO 24000 ТА MO 36000

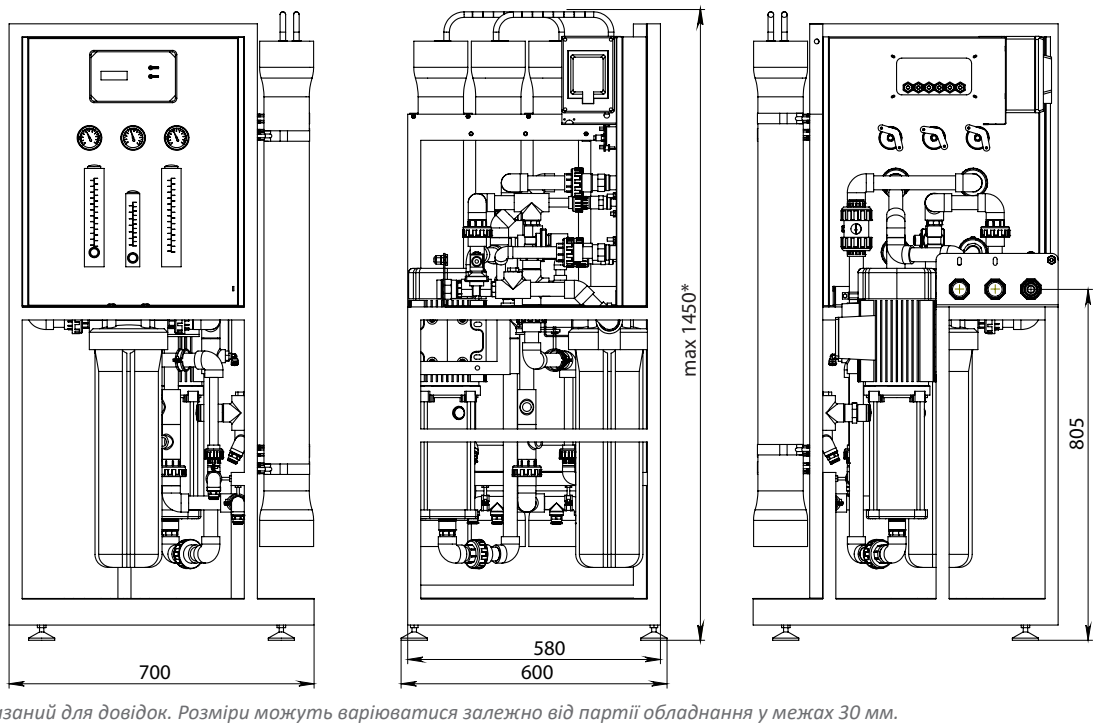

**Розмір вказаний для довідок. Розміри можуть варіюватися залежно від партії обладнання у межах 30 мм.*

ПРОМИСЛОВІ СИСТЕМИ ЗВОРОТНОГО ОСМОСУ ECOSOFT

Ми пропонуємо готові рішення для промислової водопідготовки, що включають пілотні дослідження, проектування та виробництво системи, її пуско-наладку та технічне обслуговування.

Системи зворотного осмосу Ecosoft використовуються для підготовки води на підприємствах хімічної, енергетичної, фармацевтичної та харчової промисловості, а також для виробництва напівпровідників.

ecosoft
water professionals

ПРОМИСЛОВІ СИСТЕМИ ЗВОРОТНОГО ОСМОСУ

СФЕРА ЗАСТОСУВАННЯ:

Парові котли, броварні, виробництво напоїв, теплиці, хімічні заводи

КЛЮЧОВІ ХАРАКТЕРИСТИКИ:

- Надійна робота завдяки високій якості комплектуючих та ретельному інженерному підходу
- Економія електроенергії та ефективність завдяки мембранним елементам DOW Filmtec™ XLE та насосам Grundfos
- Індивідуальний інженерний розрахунок для кожного проекту
- Можливість налаштування параметрів роботи завдяки наявності регулювальної арматури
- Виробництво сертифіковано відповідно до стандарту ISO 9001:2015
- Виробництво з 1999 р.

КЛЮЧОВІ КОМПОНЕНТИ СИСТЕМИ:

- Мембранні елементи DOW Filmtec™ XLE-440
- Насос високого тиску Grundfos
- Поліпропіленові фільтри механічного очищення 5 мікрон, 4.5”x20”
- Контролер Ecosoft
- Датчик електропровідності пермеата
- Європейські автоматизовані кульові клапани Danfoss
- Фітинги/трубки Praher та John Guest
- Поплавковий датчик рівня, захист від високого тиску, реле тиску для вихідної води та пермеата

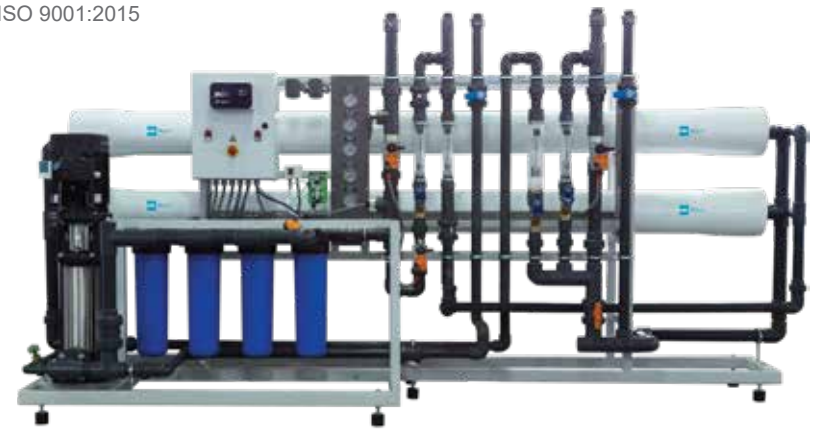

ПРОМИСЛОВІ СИСТЕМИ ЗВОРОТНОГО ОСМОСУ

Код	Продукт	Продуктивність*, м³/год	Кількість мембран	Насос
MO11XLWE	Ecosoft MO–1	1–1.2	1/80 x 40	Вертикальний багатоступінчастий, 400 В
MO22XLWE	Ecosoft MO–2	2–3	2/80 x 40	
MO33XLWE	Ecosoft MO–3	3–4	3/80 x 40	
MO42XLWE	Ecosoft MO–4	4–5	4/80 x 40	
MO62XLWE	Ecosoft MO–6	6–7	6/80 x 40	
MO93XLWE	Ecosoft MO–9	9–11	9/80 x 40	
MO12XLWE	Ecosoft MO–12	12–14	12/80 x 40	
MO16XLWE	Ecosoft MO–16	16–19	16/80 x 40	
MO20XLWE	Ecosoft MO–20	20–22	20/80 x 40	
MO24XLWE	Ecosoft MO–24	24–26	24/80 x 40	
MO30XLWE	Ecosoft MO–30	30–32	30/80 x 40	
MO40XLWE	Ecosoft MO–40	40–44	40/80 x 40	
MO50XLWE	Ecosoft MO–50	50–54	50/80 x 40	

** Продуктивність установки зворотного осмосу залежить від показників вихідної води та її температури

ТЕХНІЧНІ ХАРАКТЕРИСТИКИ

Модель	МО-1	МО-2	МО-3	МО-4	МО-6	МО-9
Номінальна продуктивність[1], м³/год	1,0	2,0	3,0	4,0	6,0	9,0
Витрата вихідної води, м³/ч	1,3–1,6	2,8–3,6	4,0–5,0	5,5–7,0	8,0–10,0	12,0–16,0
Витрата води під час гідравлічної промивки, м³/ч	8,0–10,0	8,0–10,0	8,0–10,0	16,0–20,0	16,0–20,0	16,0–20,0
Витрата води на 1 промивку, л	130,0	130,0	130,0	270,0	270,0	400,0
Електроживлення	400 В, 50 Гц					
Споживана потужність, кВт	3	4	4	4	7,5	7,5
Габарити (Д × Ш × В), м	0,95×0,9×2,0	1,7×1,15×1,8	1,7×1,15×1,8	2,6×1,2×2,0	4,0×1,2×2,0	4,0×1,2×2,0
Вага системи (без води), кг	190	220	280	350	440	600
Діаметри підключень: — вихідна вода — пермеат — скидання	 DN32 DN25 DN32	 DN32 DN25 DN32	 DN40 DN25 DN40	 DN40 DN25 DN40	 DN50 DN40 DN50	 DN50 DN40 DN50

Модель	МО-12	МО-16	МО-20	МО-24	МО-30	МО-40	МО-50
Номінальна продуктивність, м³/год	12	16	20	24	30	40	50
Витрата вихідної води, м³/ч	16–20	20–24	28–32	30–36	40–48	55–65	70–80
Витрата води на гідравлічну промивку, м³/ч	16–20	16–20	25–30	25–30	30–40	50–60	50–60
Витрата води на 1 промивку, л	400	400	500	500	600	800	1000
Електроживлення	400 В, 50 Гц						
Споживана потужність, кВт	11	11	15	15	18,5	22	22
Габарити (Д × Ш × В), м	4,2×1,4×2,0	5,7×1,6×2,3	5,7×1,6×2,3	5,7×1,6×2,3	5,7×1,6×2,3	7,0×2,4×2,5	7,0×2,4×2,5
Вага системи (без води), кг	1000	1100	1300	1450	1800	2200	2600
Діаметри підключень: — вихідна вода — пермеат — скидання	 DN65 DN65 DN65	 DN80 DN65 DN80	 DN80 DN65 DN80	 DN80 DN80 DN80	 DN80 DN80 DN80	 DN100 DN80 DN100	 DN100 DN100 DN100

[1]При солевмісті вихідної води 2000 мг/л та температурі 15 °C, ±10%.

ГАБАРИТНІ РОЗМІРИ СИСТЕМИ ЗВОРОТНОГО ОСМОСУ ECOSOFT MO-1

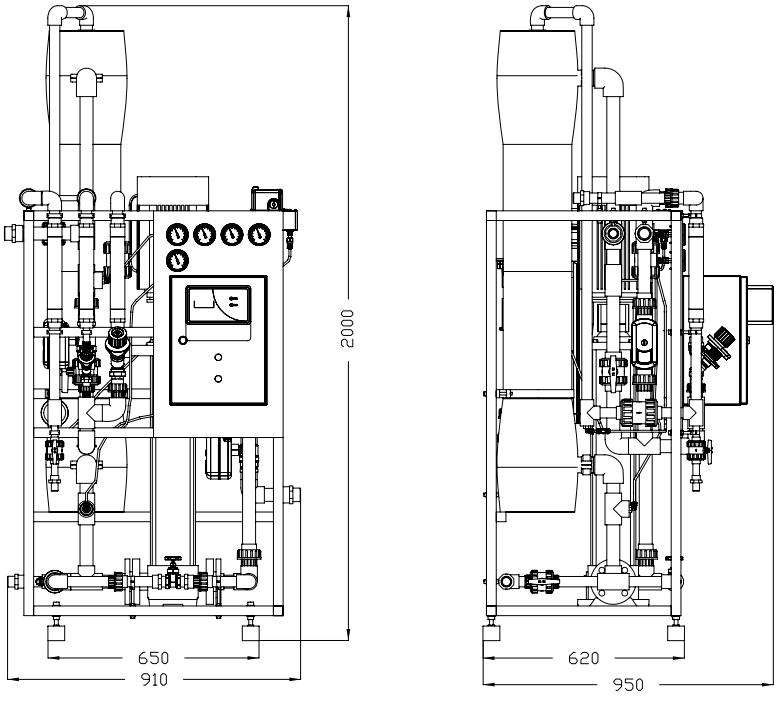

ГАБАРИТНІ РОЗМІРИ СИСТЕМИ ЗВОРОТНОГО ОСМОСУ ECOSOFT MO-2

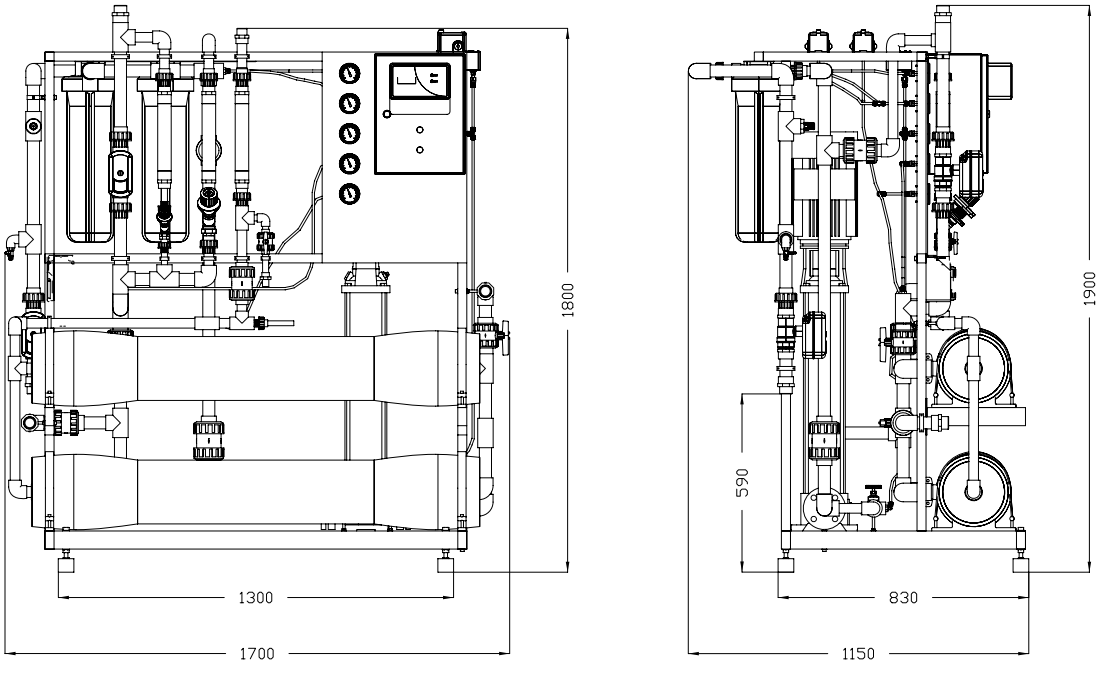

**Розмір вказаний для довідок. Розміри можуть варіюватися залежно від партії обладнання у межах 30 мм.*

ГАБАРИТНІ РОЗМІРИ СИСТЕМИ ЗВОРОТНОГО ОСМОСУ ECOSOFT MO-3

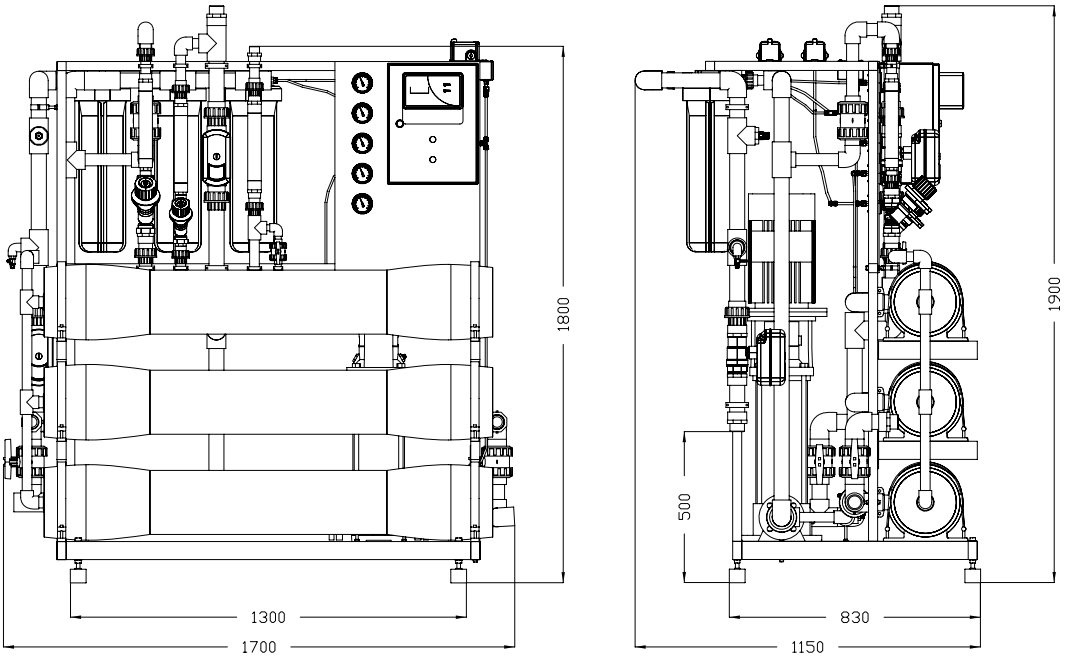

ГАБАРИТНІ РОЗМІРИ СИСТЕМИ ЗВОРОТНОГО ОСМОСУ ECOSOFT MO-4

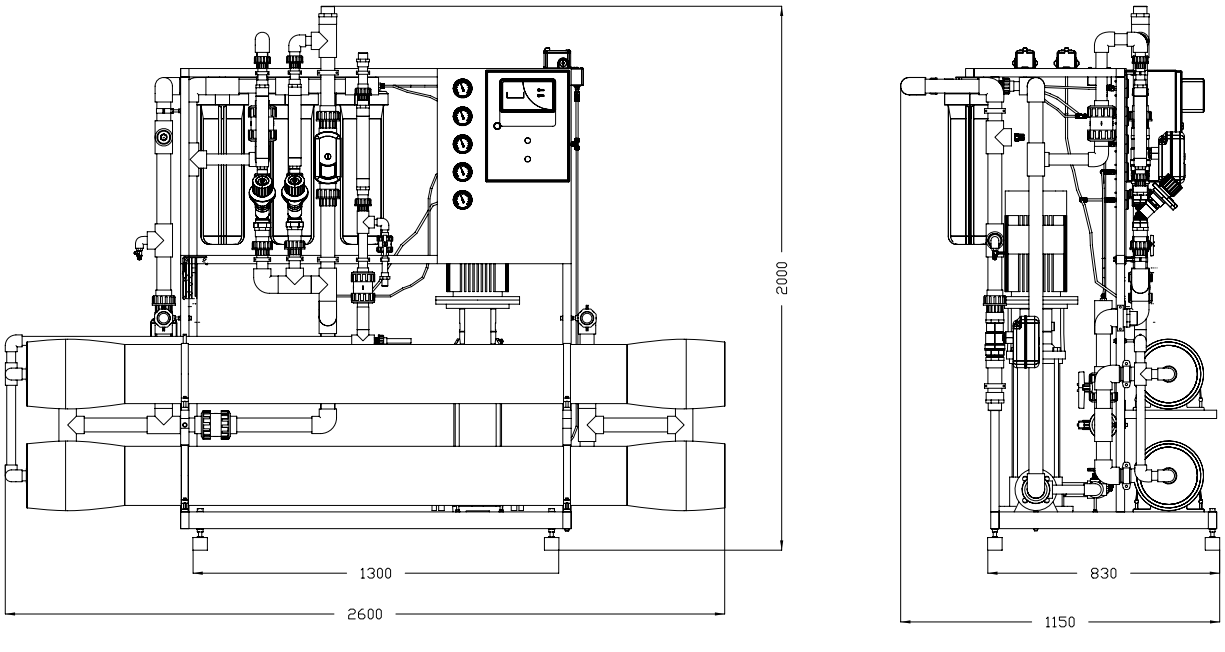

**Розмір вказаний для довідок. Розміри можуть варіюватися залежно від партії обладнання у межах 30 мм.*

ГАБАРИТНІ РОЗМІРИ СИСТЕМИ ЗВОРОТНОГО ОСМОСУ ECOSOFT MO-6

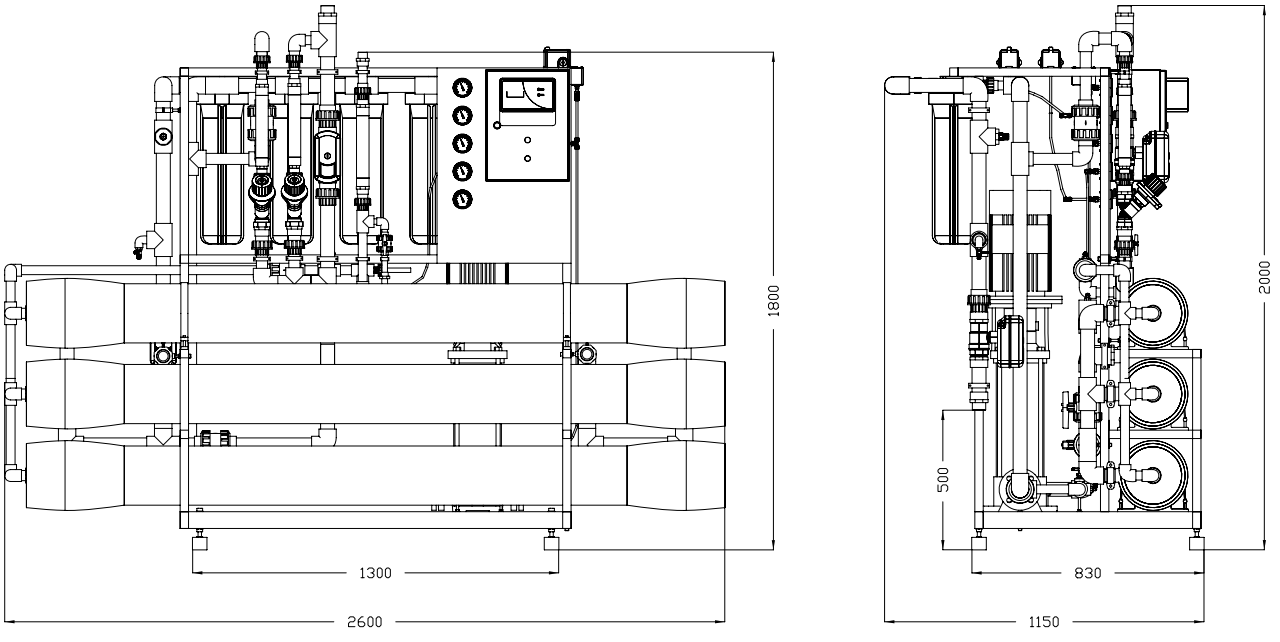

ГАБАРИТНІ РОЗМІРИ СИСТЕМИ ЗВОРОТНОГО ОСМОСУ ECOSOFT MO-9

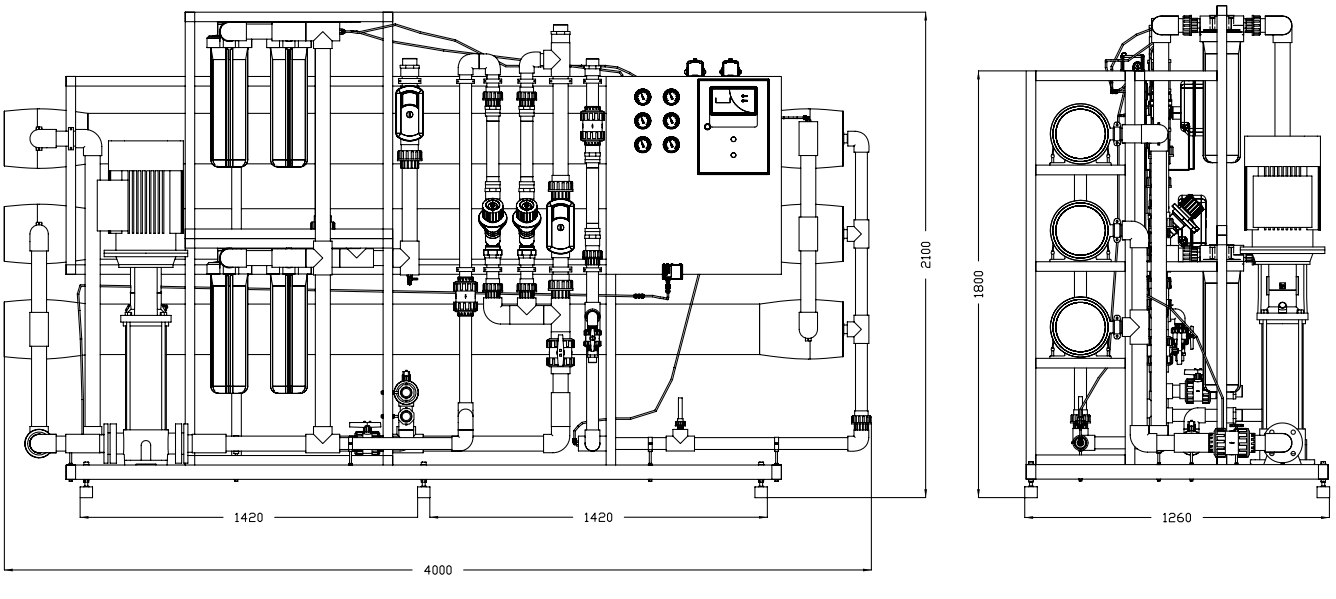

**Розмір вказаний для довідок. Розміри можуть варіюватися залежно від партії обладнання у межах 30 мм.*

ГАБАРИТНІ РОЗМІРИ СИСТЕМИ ЗВОРОТНОГО ОСМОСУ ECOSOFT MO-12

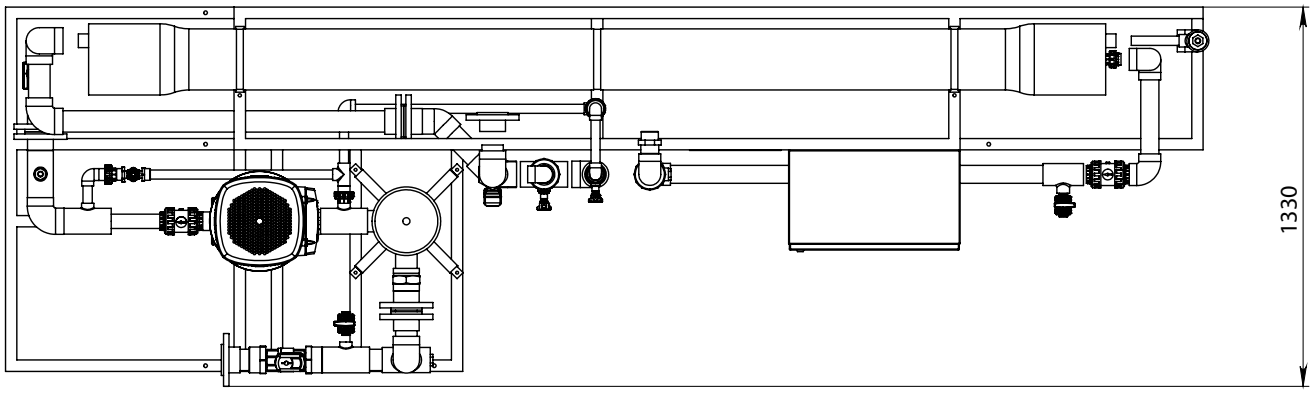

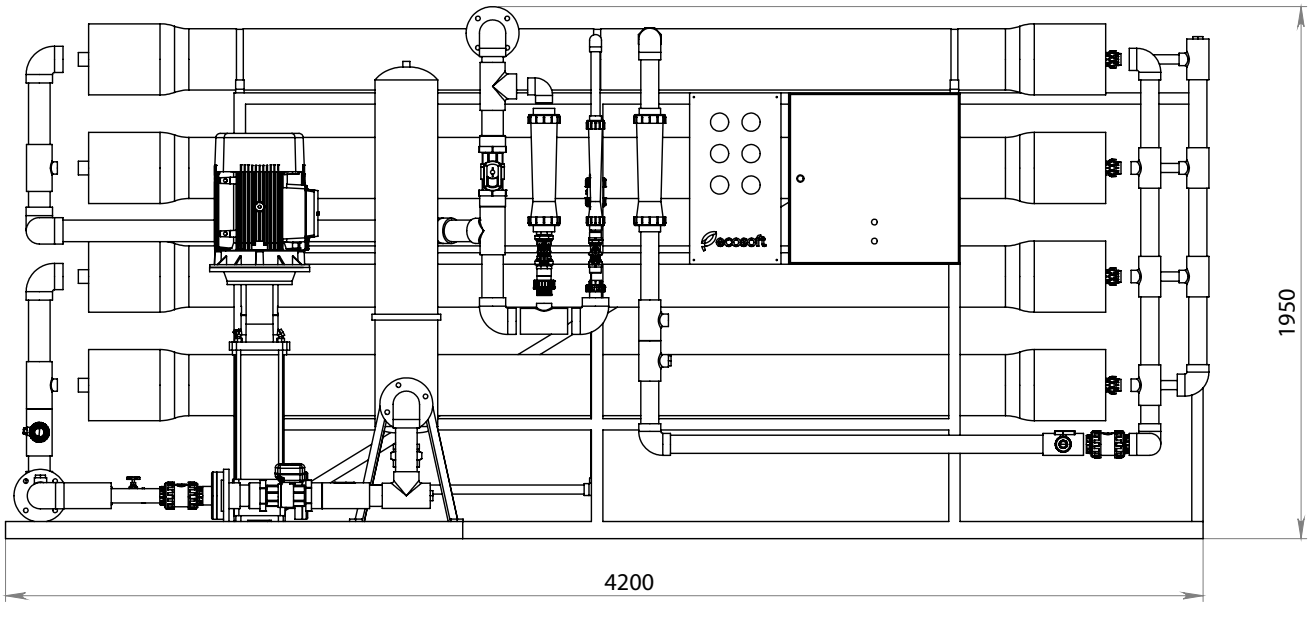

ГАБАРИТНІ РОЗМІРИ СИСТЕМИ ЗВОРОТНОГО ОСМОСУ ECOSOFT MO-16

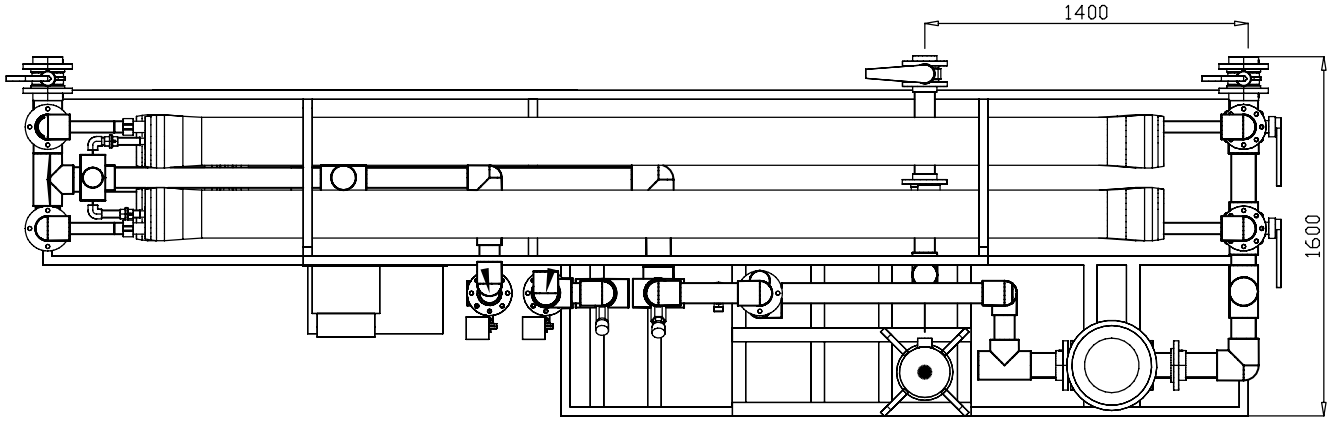

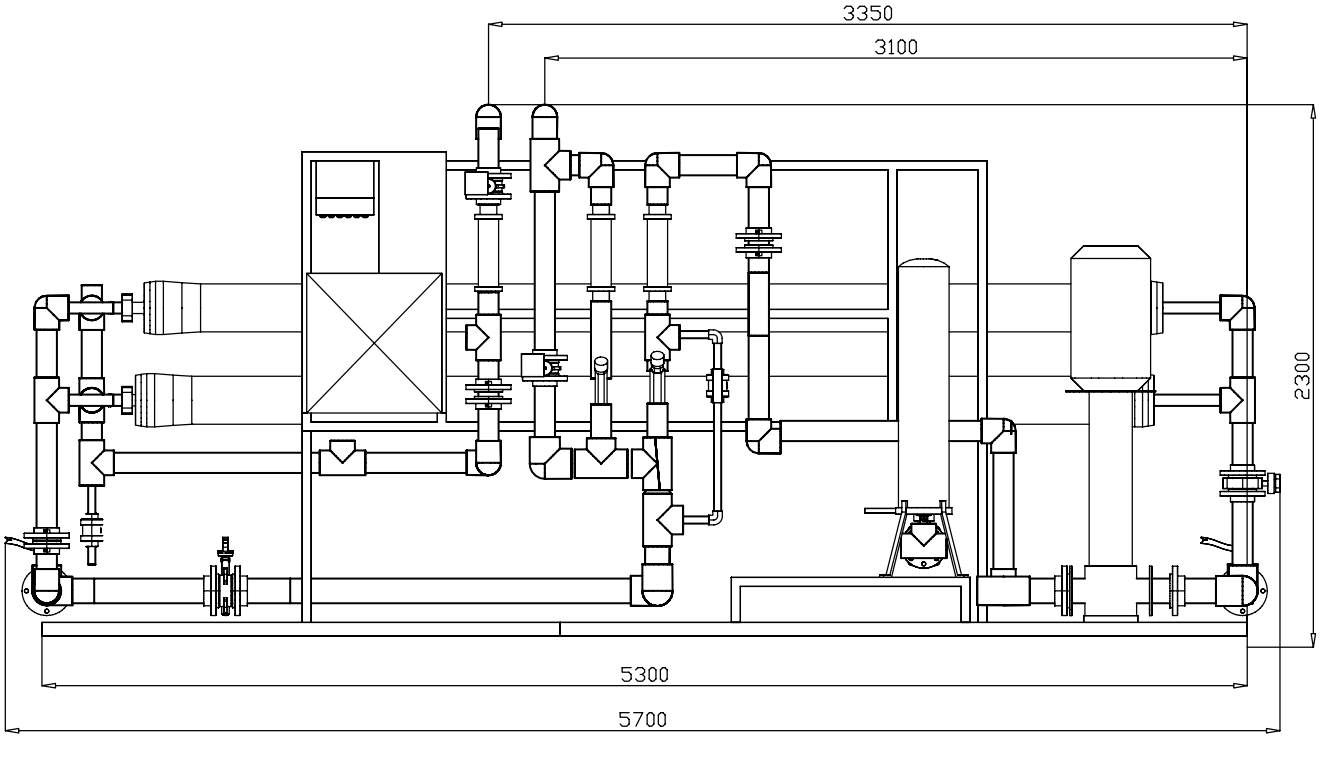

ГАБАРИТНІ РОЗМІРИ СИСТЕМИ ЗВОРОТНОГО ОСМОСУ ECOSOFT MO-20, MO-24

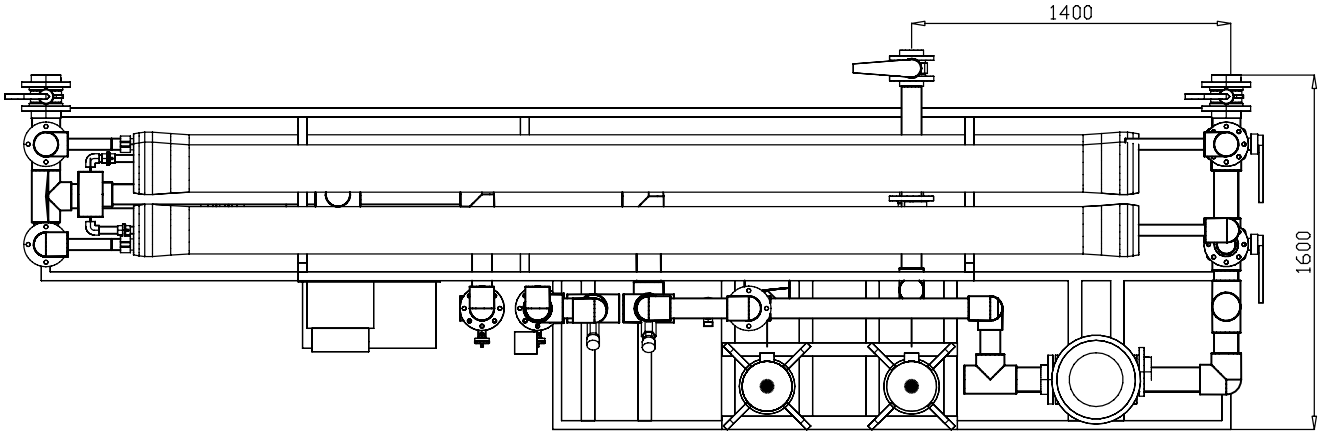

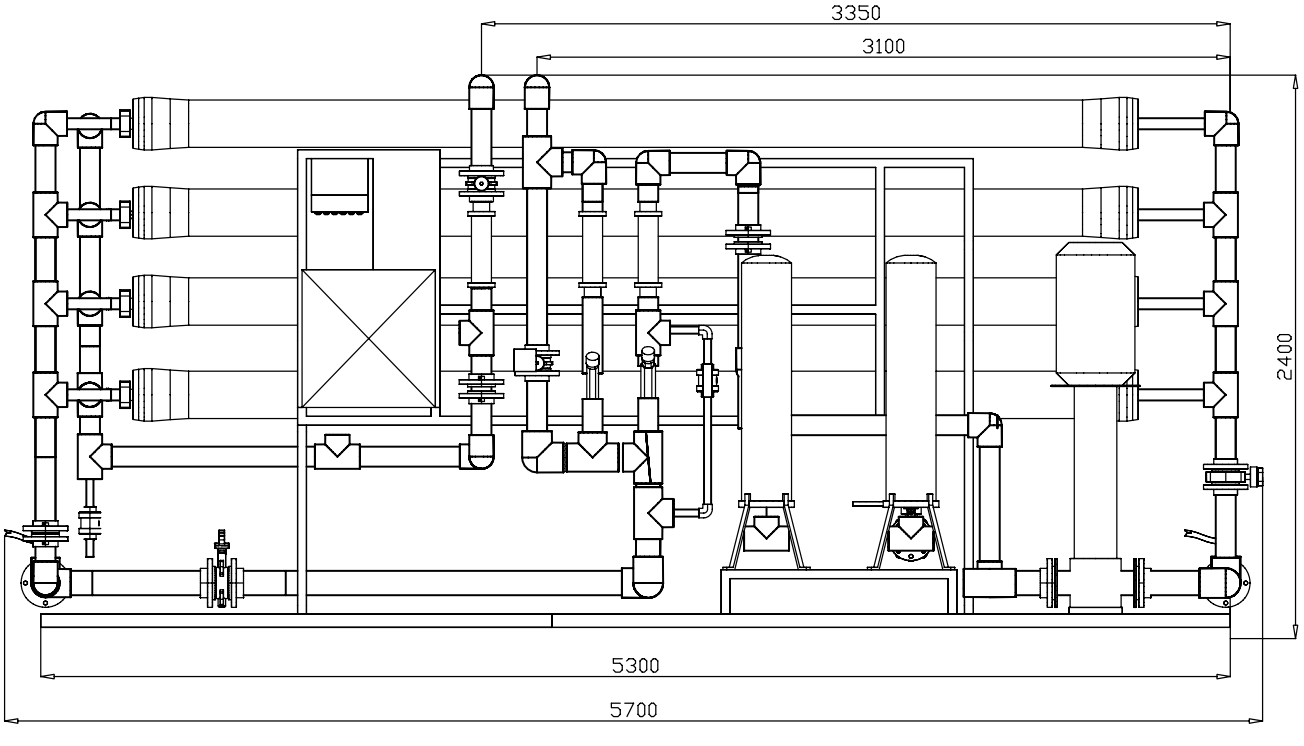

ГАБАРИТНІ РОЗМІРИ СИСТЕМИ ЗВОРОТНОГО ОСМОСУ ECOSOFT MO-30, MO-40, MO-50

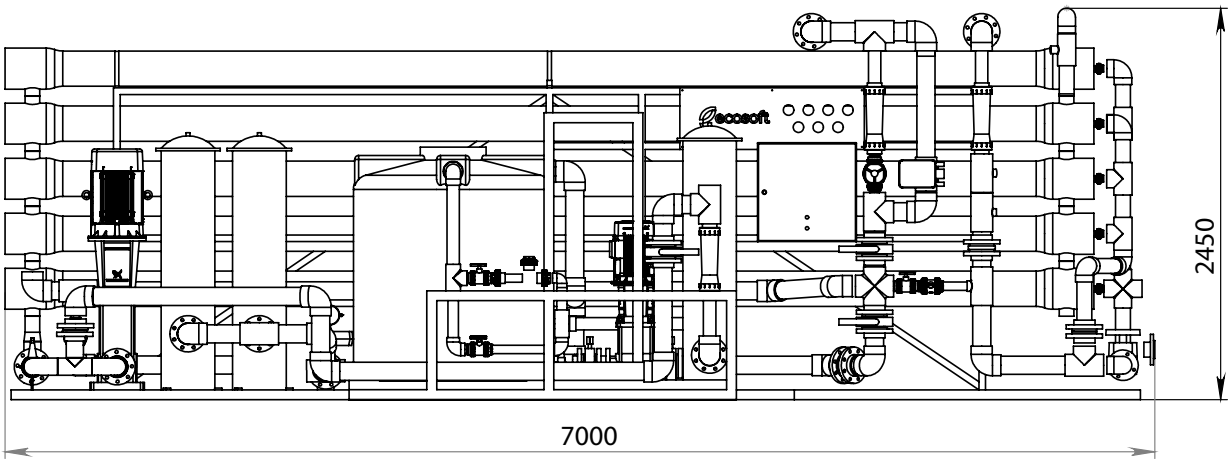

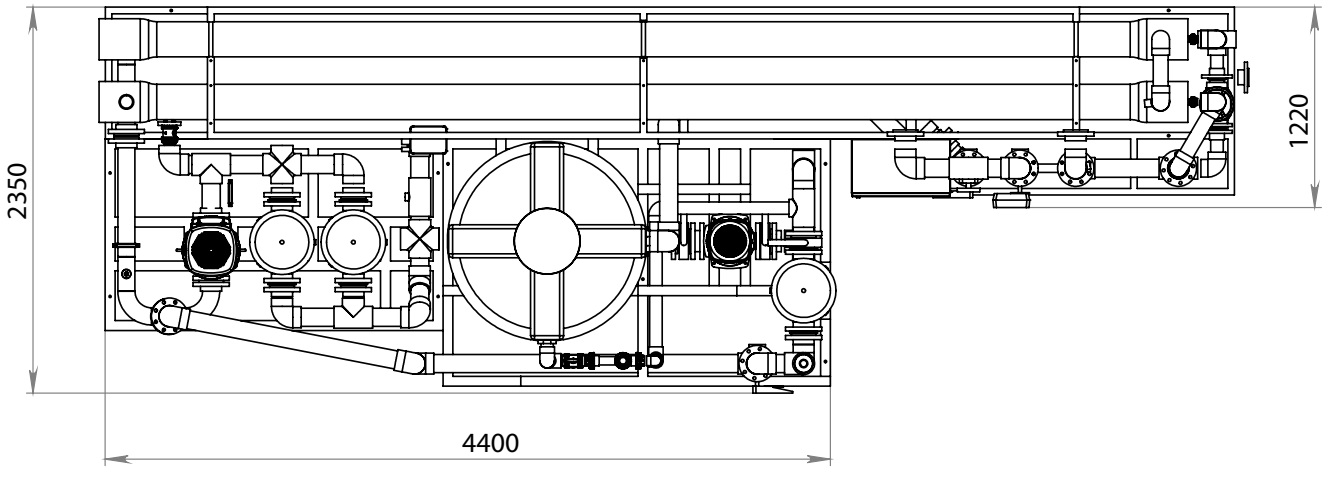

МОНТАЖНА СХЕМА З СИСТЕМОЮ ЗВОРОТНОГО ОСМОСУ

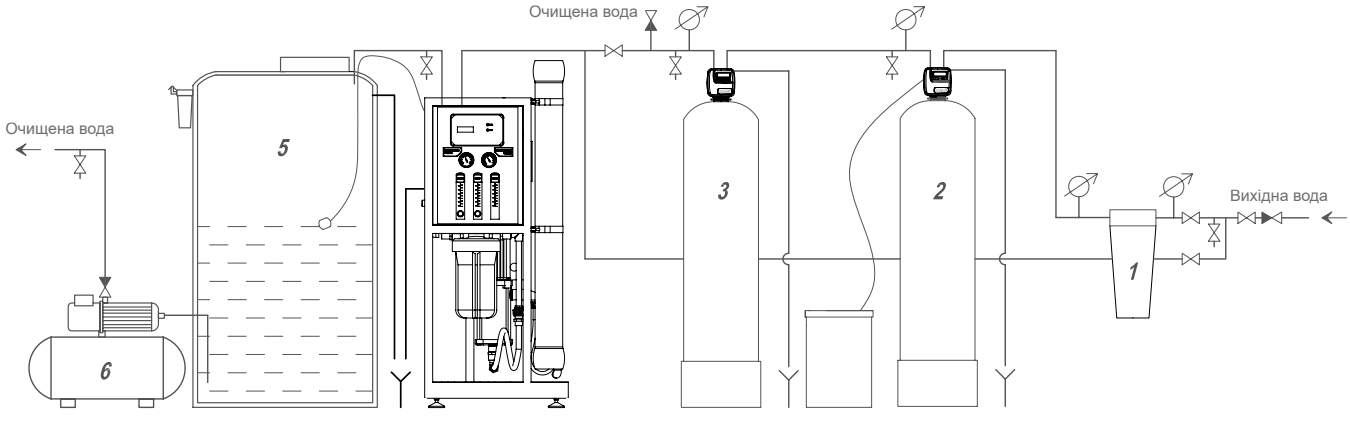

1. Фільтр механічного очищення
2. Реагентний фільтр ECOSOFT FK (FU)
3. Сорбційний фільтр ECOSOFT FPC (FPA)
4. Система зворотного осмосу ECOSOFT
5. Накопичувальна ємність
6. Насосна станція

– зворотний клапан
– кран
– пробовідбірник
– манометр

СХЕМА ПІДКЛЮЧЕННЯ КОНТРОЛЕРА СИСТЕМИ ЗВОРОТНОГО ОСМОСУ ДО КЕРУЮЧИХ КЛАПАНІВ ФІЛЬТРІВ ЗА ДОПОМОГОЮ МІКРОПЕРЕМИКАЧІВ ДЛЯ ЗУПИНКИ ПІД ЧАС РЕГЕНЕРАЦІЇ ФІЛЬТРІВ

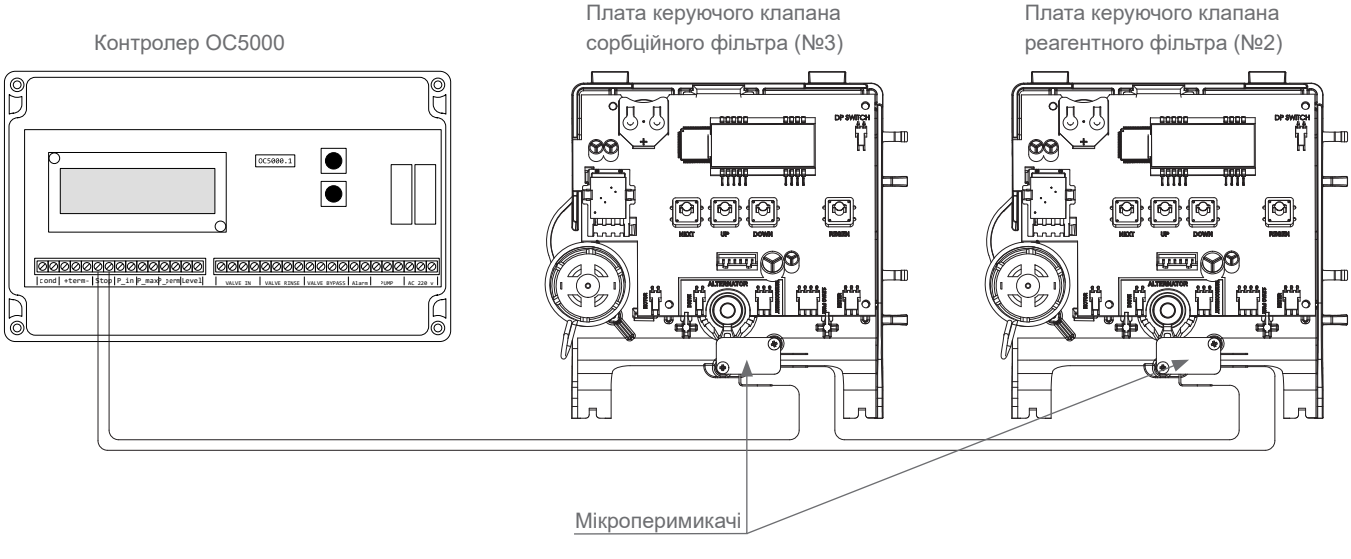

СТАНЦІЯ ДОЗУВАННЯ ECOSOFT

СФЕРА ЗАСТОСУВАННЯ:

Дозування антискалантів, біоцидів, розчинів хімічних реагентів для коригування pH та зниження корозійної активності води

ОСНОВНІ ПЕРЕВАГИ:

- Надійність та простота експлуатації
- Регульована частота впорскування
- Захист від стрибків та пікової напруги
- Хімічна стійкість деталей насосу до агресивних речовин

КОМПЛЕКТАЦІЯ СИСТЕМИ:

- Насос-дозатор
- Донний фільтр зі всмоктуючим клапаном
- Інжекційний клапан
- Комплект трубок для підключення
- Поліетиленовий бак
- Імпульсний витратомір в системах пропорційного дозування
- Мірний циліндр 500 мл

СТАНЦІЇ ДОЗУВАННЯ ECOSOFT

Код	Товар	Об'єм ємності для реагентів / витратомір ДУ
D100660	Станція постійного дозування (0.1-1.0 л/год)	60 л / —
D1006100		130 л / —
D03656025	Станція пропорційного дозування (0.1-7.0 л/год)	60 л / ДУ 25
D036510025		100 л / ДУ 25
D036510040		100 л / ДУ 40
D036510050		100 л / ДУ 50
D036510065		100 л / ДУ 65

ТЕХНІЧНІ ХАРАКТЕРИСТИКИ НАСОСА-ДОЗАТОРА

Найменування станції дозування	D100660, D1006100	D03656025, D036510025, D036510032, D036510040, D036510050, D036510065
Режим дозування	постійний	пропорційний
Номінальний протитиск ($P_{ном.}$), бар	5	1,5
Продуктивність при $P_{ном.}$, л/год	0,8	7,5
Максимальний протитиск ($P_{макс.}$), бар	10	3
Продуктивність при $P_{макс.}$, л/год	0,6	6,5
Об'єм одиничного вприску, мл	0,07	0,72
Частота вприскування, вприсків/хв.	0...120	
Висота всмоктування (максимальна), м	1,5	
Рівень шуму, дБА	74	
Потужність насоса-дозатора, Вт	16	
Електроживлення	230 В, 50 Гц	
Допустима температура у приміщенні, °С	0…+45	
Допустима температура при зберіганні/транспортуванні, °С	-10…+50	
Температура розчинів, що дозуються, °С	0…+50	
Матеріал компонентів, які контактують з речовиною, що дозується	FPM (Viton® B) или EPDM	
Об'єм баку, л	60/100	

[1] Можливе постачання витратомірів з іншим типорозміром та ціною імпульсу.

Код	D100660	D1006100	D03656025	D036510025	D036510032	D036510040	D036510050	D036510065
Поліетиленовий бак (Діаметр×Висота, мм)	370×640	470×850	370×640	470×850	470×850	470×850	470×850	470×850
Насос-дозатор (Висота×Ширина×Глибина, мм)	155×95×125							
Імпульсний витратомір (Висота×Ширина, мм) – без приєднувальних штуцерів – зі штуцерами	—	—	110×260 110×380	110×260 110×380	110×260 110×380	110×300 110×440	290×200 (фланці)	300×200 (фланці)
Номінальний видаток води, м³/год	—	—	0,1—7	0,1—7	0,2—12	0,3—20	0,35—90	0,45—120
Ціна імпульса витратоміра, л/імп	—	—	10	10	10	100	1000	

ПРОМИСЛОВІ СИСТЕМИ УЛЬТРАФІЛЬТРАЦІЇ ECOSOFT

Ecosoft представляє комерційні системи ультрафільтрації, які комплектуються високопродуктивними елементами DOW™ Ultrafiltration SFP-2860-XP на базі вдосконаленого ультрафільтраційного волокна XP-fiber. Це дає споживачеві можливість отримати на 35% більше очищеної води в порівнянні зі стандартними аналогами.

ecosoft
water professionals

ПРОМИСЛОВІ СИСТЕМИ УЛЬТРАФІЛЬТРАЦІЇ ECOSOFT

СФЕРА ЗАСТОСУВАННЯ:

Попереднє очищення перед системами зворотного осмосу, тонке очищення від зважених та колоїдних частинок, органічних та мікробіологічних забруднень

КЛЮЧОВІ КОМПОНЕНТИ СИСТЕМИ:

- Модуль ультрафільтрації з елементами DOW™ Ultrafiltration SFP-2860-XP
- Станції BW та CEB-промивки з BW-насосом, станції насоса-дозатора, повітряний компресор
- Контролер UNITRONICS з кольоровим рідкокристалічним дисплеєм
- Фільтр передочищення від нерозчинених домішок 200 мкм
- Електромагнітний вимірювач швидкості потоку
- Реле тиску та вимірювачі рівня рідини для вихідної води та пермеата
- Фітинги/трубки європейські ПВХ та John Guest
- Відведення для підключення CIP

СИСТЕМИ УЛЬТРАФІЛЬТРАЦІЇ ECOSOFT

Код	Продукт	Кількість мембран	Площа фільтрації, м²
UFBWCEB02	Система ультрафільтрації UF-02 з BW, CEB-станцією	2	102
UFBWCEB04	Система ультрафільтрації UF-04 з BW, CEB-станцією	4	204
UFBWCEB06	Система ультрафільтрації UF-06 з BW, CEB-станцією	6	306
UFBWCEB08	Система ультрафільтрації UF-08 з BW, CEB-станцією	8	408

ДОДАТКОВІ ОПЦІЇ ДЛЯ СИСТЕМ УЛЬТРАФІЛЬТРАЦІЇ

Код	Продукт
LSEm	Датчик рівня
TMEm	Датчик каламутності
PHMEm	pH-метр
RHMEm	RH-метр
FP	Насос подачі води на установку
PT	Ємність пермеата

CIP-СТАНЦІЯ З НАГРІВАЧЕМ ДЛЯ СИСТЕМ УЛЬТРАФІЛЬТРАЦІЇ

Код	Продукт
CIPUF0204	CIP-станція для систем UFBWCEB02-04
CIPUF0608	CIP-станція для систем UFBWCEB06-08

КОНТЕЙНЕРНІ СИСТЕМИ ВОДОПІДГОТОВКИ ECOSOFT

Ecosoft пропонує модульні системи водопідготовки на базі стандартних транспортних контейнерів.

Системи використовуються для забезпечення якісною питною водою людей у місцях тимчасового поселення на території гірничо-збагачувальних комбінатів, для зрошення у сільському господарстві, а також в енергетиці для живлення водогрійних та парових котелень.

ecosoft
water professionals

КОНТЕЙНЕРНІ СИСТЕМИ ОЧИЩЕННЯ ВОДИ ECOSOFT

СФЕРА ЗАСТОСУВАННЯ:

Вода питна, господарського та виробничого призначення, для тимчасових виробничих поселень, для бойлерів та парових котлів, сільського господарства

КЛЮЧОВІ ХАРАКТЕРИСТИКИ:

- індивідуальний підхід до розробки технології очищення води
- скорочення капітальних витрат на зведення будівель та підведення комунікацій
- швидкий монтаж та запуск обладнання на місці
- мобільність та можливість транспортування

КЛЮЧОВІ КОМПОНЕНТИ СИСТЕМИ:

- Дискові фільтри механічного очищення Arkal 130 мікрон
- Станція дозування NaClO
- Фільтр Ecosoft FP з фільтруючим матеріалом Filter Ag Plus
- Станція дозування сульфіту натрію
- Станція дозування антискаланту
- Станція дозування біоциду/лужного розчину
- Системи зворотного осмосу Ecosoft MO-3/6/9/12 з функцією швидкої промивки пермеатом
- Бак для пермеата 5-10 м^3
- Насос Grundfos для очищеної води з регулятором частоти
- Система знезараження за допомогою ультрафіолету
- Фітинги/трубки з ПВХ (Praher/GF) та John Guest
- Утеплений контейнер 20/40 футів з системою нагрівання та охолодження повітря

КОНТЕЙНЕРНІ СИСТЕМИ ОЧИЩЕННЯ ВОДИ ECOSOFT

Код	Продукт	Продуктивність, м^3/год	Габаритні розміри (Д×Ш×В), м	Розмір
KFPMO1	Модуль Ecosoft KFPMO-1	1.0	3,1×2,45×2,6	Контейнер 10 футів
KFPMO3	Модуль Ecosoft KFPMO-3	3.0	6,0×2,45×2,6	Контейнер 20 футів
KFPMO6	Модуль Ecosoft KFPMO-6	6.0	6,0×2,45×2,6	Контейнер 20 футів
KFPMO9	Модуль Ecosoft KFPMO-9	9.0	6,0×2,45×2,9	Контейнер 20 футів HC
KFPMO12	Модуль Ecosoft KFPMO-12	12.0	6,0×2,45×2,9	Контейнер 20 футів HC

АВТОМАТИ З ВИРОБНИЦТВА ВОДИ ECOSOFT

Автомати з виробництва води Ecosoft – готовий бізнес «під ключ», який дозволяє почати заробляти вже за кілька тижнів.

За допомогою унікального вбудованого GSM-модуля ви можете керувати автоматом онлайн: відстежувати статистику продажів, технічний стан системи, створювати управлінські звіти.

АВТОМАТИ З ВИРОБНИЦТВА ВОДИ ECOSOFT

СФЕРА ЗАСТОСУВАННЯ:

Очищення та розлив води в тару споживачів

КЛЮЧОВІ ХАРАКТЕРИСТИКИ:

- Автономність – автомат приносить прибутки 24/7 та не потребує постійного контролю
- Висока дохідність – собівартість очищення 1 л води в 3 рази нижче, ніж в аналогів
- Стабільна ефективність роботи автомату завдяки використанню мембран DOW Filmtec™ (США)
- Дистанційний контроль – GSM/GPRS-модуль дозволяє керувати автоматом через інтернет
- Антивандальний захист – корпус із міцного матеріалу та ударостійка панель керування
- Компактність – мінімальна орендна плата, для розміщення автомату достатньо 1 м^2
- Гарантія якості, підтверджена міжнародними сертифікатами CE та ISO

КЛЮЧОВІ КОМПОНЕНТИ (БАЗОВА КОНФІГУРАЦІЯ):

Автомати розливу КА60, 250

- Металевий корпус
- Контролер із вбудованим GSM/GPRS-модулем
- Термінал розливу
- Система очищення води в зборі

Панель розливу КА100

- Металевий корпус
- Контролер із вбудованим GSM/GPRS-модулем
- Термінал розливу
- УФ-лампа
- Обігрівач
- Купюроприймач
- Монетоприймач

АВТОМАТИ З ВИРОБНИЦТВА ВОДИ ECOSOFT

Код	Продукт	Максимальна продуктивність, л/добу	Об'єм бака для очищеної води, л	Електроживлення	Розміри, В х Ш х Г, мм
KA250RO	КА-250 базова комплектація	6 000	60	230В, 50Гц	1900 x 850 x 750
KA60RO	КА-60 базова комплектація	1 440	200		
KA100	КА-100 базова комплектація*	6 000**	60*		1124 x 700 x 341

* Водоочисне обладнання монтується окремо від панелі
** Залежить від обраної комплектації

ОПЦІЇ

Автомати розливу КА60, 250	Панель розливу КА100
Купюроприймач	Злив в каналізацію під тиском
Монетоприймач	Блок домінералізації
Злив в каналізацію під тиском	Необмежений вибір водоочисного обладнання
Блок домінералізації	
Мультифункціональний рідкокристалічний монітор	
Термостабілізація та обігрів корпусу	

КОРОТКИЙ ДОВІДНИК СПЕЦІАЛІСТА З ВОДОПІДГОТОВКИ

ЖОРСТКІСТЬ ВОДИ

	мг-екв/л	ммоль/л	ppm $CaCO_3$	°D	°F	°E (Clack°)	gpg
мг-екв/л	1	2	0,02	0,36	0,2	0,28	0,34
ммоль/л	0,5	1	0,01	0,18	0,1	0,14	0,17
ppm $CaCO_3$	50	100	1	17,8	10	14,3	17,1
°D	2,81	5,62	0,06	1	0,56	0,8	0,96
°F	5	10	0,01	1,78	1	1,43	1,71
°E (Clack°)	3,5	7	0,07	1,24	0,7	1	1,2
gpg	2,92	5,84	0,058	1,04	0,58	0,83	1

Приклад: 1 °D = 17,8 ppm $CaCO_3$

ТИСК

	Паскаль	Бар	Атмосфера	мм рт. ст.	м вод. ст.	psi
Па	1	$1 \cdot 10^{5}$	101325	133,32	9806,7	6894,8
Бар	$1 \cdot 10^{-5}$	1	1,0133	$1,33 \cdot 10^{-3}$	$9,81 \cdot 10^{-2}$	$68,95 \cdot 10^{-3}$
Атм.	$9,87 \cdot 10^{-6}$	0,987	1	$1,32 \cdot 10^{-3}$	0,097	$68,05 \cdot 10^{-3}$
мм рт. ст.	$7,50 \cdot 10^{-3}$	750,06	760	1	73,56	51,72
м вод. ст.	$1,02 \cdot 10^{-4}$	10,197	10,33	$13,595 \cdot 10^{-3}$	1	0,703
psi	$145,04 \cdot 10^{-6}$	14,504	14,696	$19,34 \cdot 10^{-3}$	1,422	1

Приклад: 1 Бар = 10,197 м вод. ст.

ДОВЖИНА

	метр	см	дюйм (inch)	фут (ft)
метр	1	0,01	0,0254	0,3048
см	100	1	2,54	30,48
дюйм (inch)	39,37	0,397	1	12
фут (ft)	3,281	0,0328	0,0833	1

Приклад: 1 дюйм = 2,54 см

ВАГА

↓	кг	грам	фунт (lb)	унція (oz)
кг	1	0,001	0,4536	0,0284
грам	1000	1	453,597	28,35
фунт (lb)	2,441	0,002442	1	0,0625
унція (oz)	35,273	0,03527	16	1

Приклад: 1 фунт = 0,4536 кг

ОБ'ЄМ

↓	л	галон (gallon)	кубічний фут (ft^3)
л	1	3,785	28,32
галон (gallon)	0,264	1	7,48
кубічний фут (ft^3)	0,035	0,134	1

Приклад: 1 галон = 3,785 літри

ГУСТИНА

↓	фунт/куб.фут (lb/ft^3)	кг/л
фунт/куб.фут (lb/ft^3)	1	62,43
кг/л	0,01602	1

Приклад: 1 фунт/куб.фут = 0,01602 кг/л

ТЕМПЕРАТУРА

↓	°C	°F
°C	1	5/9·([°F] – 32)
°F	9/5·[°C] + 32	1

Приклад: 15 °C = (9/5·15 + 32) °F = 59 °F
212 °F = 5/9 · (212 - 32) °C = 100 °C

ОБ'ЄМНА ШВИДКІСТЬ ФІЛЬТРАЦІЇ

↓	gpm (галон на хвилину)	л/хв	л/год	$м^3$/год	л/с
gpm (галон на хвилину)	1	0,2642	0,0044	4,403	15,85
л/хв	3,78	1	0,01667	16,67	60
л/год	227,1	60	1	1 000	3 600
$м^3$/год	0,227	0,06	0,001	1	3,6
л/с	0,0631	0,01667	0,0002778	0,2778	1

Приклад: 1 л/хв = 60 л/год

СТАНДАРТНІ ТИПОРОЗМІРИ КОРПУСІВ ФІЛЬТРІВ

Типорозмір корпусу	Площа перерізу, м²	Об'єм корпусу, л	Об'єм закругленої частини, л	Висота/ діаметр, мм	Вага порожнього корпусу, кг
0817	0,032	11	15	432/207	2
0835		25		898/207	4
0844		32		1132/207	5
1035	0,05	39	2,5	897/258	5
1044		50		1126/258	7
1054		63		1386/258	8
1252	0,072	88	5,0	1333/310	13
1354	0,086	105	6,0	1398/336	14
1465	0,099	150	7,0	1674/363	15
1665	0,13	183	10,0	1674/413	19
2162	0,223	311	25,0	1721/555	36
2472	0,292	450	46,0	2168/626	55
3072	0,456	697	80,0	2139/780	90
3672	0,656	1011	135,0	2147/938	123
4272	0,893	1494	170,0	2360/1089	215
4872	1,166	1895	245,0	2360/1233	247
6386	2,0	3300	510,0	2453/1625	360

ЗВЕДЕНА ТАБЛИЦЯ СУЧАСНИХ ФІЛЬТРУВАЛЬНИХ МАТЕРІАЛІВ

Найменування	Швидкість фільтрації, м/год	Швидкість зворотної промивки, м/год	Фасування	Насипна вага, г/см³
ECOMIX	20–25	12–15	12 л,25 л	0,8
DOWEX HCR-S/S	25–40	10–15	25 л	0,8
Centaur 12x40	12	20–24	14 кг	0,5
Filtrasorb 300	12	20–24	25 кг	0,5
Filter-Ag	12	19–24	28,3 л	0,42
Filter-Ag Plus	12–20	30–35	28,3 л	0,8
Pyrolox	12	60–70	14,15 л	1,92
Birm	9–12	25–30	28,3 л	0,64
Calcite	7–12	19,5–30	15,6 л	1,44
Corosex	12	25–30	28,3 л	1,2
Кварцовий пісок	– (підкладка)		15,6 кг	1,6
Garnet 8			10,2 кг	2,25

КОМПЛЕКТАЦІЯ КЕРУЮЧИХ КЛАПАНІВ ECOSOFT

	Фільтри серії FU, FK				Фільтри серії FPA, FPC			Фільтри серії FPPL		
Корпус фільтра	Тип керуючого клапана	Розмір дренажного фітінга	DLFC (обмежувач потока)	Інжектор	Тип керуючого клапана	Розмір дренажного фітінга	DLFC (обмежувач потока)	Тип керуючого клапана	Розмір дренажного фітінга	DLFC (обмежувач потока)
817, 835	WS1	¾″	022	C (фіолетовий)	WS1	¾″	042	WS1	¾″	—
1035, 1054	WS1	¾″	032	E (білий)	WS1	¾″	053	WS1	¾″	075
1252	WS1	¾″	042	F (синій)	WS1	¾″	065	WS1	1″	100
1354	WS1	¾″	053	G (жовтий)	WS1	¾″	075	WS1	1″	130
1465	WS1	¾″	065	H (зелений)	WS1	1″	100	WS1	1″	150
1665	WS1	¾″	090	I (помаранчевий)	WS1	1″	110	WS1	1″	200
2162	WS1,25	1″	200	K (світло-зелений)	WS1,25	1″	250	WS1,25	1″	250

ecosoft.ua

© Ecosoft 2019