ViBO

ГАРДЕРОБНЕ НАПОВНЕННЯ

ЗМІСТ

Venus 08

Рами гардеробні 10

Вішалки для одягу навісні 12

Кошики / полиці для одягу навісні 13

Полиці для взуття навісні 19

Пантограф 22

Полиці для краваток 24

Полиці для одягу висувні 25

Elite 28

Полиці висувні для взуття 30

Vibo — наповнення високої функціональності

Компанія «Vibo spa» — італійський виробник кухонного та гардеробного наповнення, яке сьогодні є синонімом функціональності й ергономіки у понад 70 країнах світу. Підприємство було засноване ще 1980 року у Триссіно — муніципалітеті на північному сході Італії.

Ця місцевість давно вважалася регіоном із сильним підприємницьким духом, де бізнес процвітає завдяки впровадженню інновацій. І **Vibo** — яскраве підтвердження цієї тези. Це сучасна фурнітура, яка відзначається високою якістю, функціональністю й відмінними естетичними характеристиками. Її випуск став можливим завдяки розробці більш складних технологій обробки та використанню інших матеріалів на додаток до сталевого дроту.

Розвиток технології хромування

З 2004 року компанія **Vibo** перейшла на використання апаратури з тривалістю середнього виробничого циклу хромування — 3 години. Хромування здійснюється відповідно до всіх національних і міжнародних норм, а готова продукція безпечна для людей і не шкодить довкіллю.

Обробка здійснюється у 5 шарів: послідовно накладаються матовий нікель, кислотна мідь, полірований та напівполірований нікель і, насамкінець, хром. Середня товщина такого покриття становить 35 мкм. Про його якість свідчить той факт, що під час випробування продуктів **Vibo** сольовим розчином поява корозії була зафіксована через більш ніж 200 годин.

Виробництво

У компанії **Vibo** високий рівень автоматизації процесів: завдяки використанню роботизованих установок і високоточної техніки тут щоденно виробляється 35000 кг сталевого дроту, профілів з алюмінію та сталі.

В асортименті виробника представлено майже 5000 предметів, що випускаються у найрізноманітніших оздобленнях: яскравий і матовий хром, полірована сталь, латунь, антична мідь, епоксидне покриття в різних декорах.

З турботою про ваше здоров'я

Умови роботи та кінцева продукція підприємства **Vibo** відповідають європейським і міжнародним законодавчим нормам. Це підтверджують отримані компанією сертифікат якості товару UNI EN ISO 9001 і сертифікат екологічного управління UNI EN ISO 14001.

Актуальним елементом сучасного інтер'єрного оформлення є шафа-купе, яка чудово вписується в будь-яку квартиру. Зробити її максимально зручною, ергономічною та організованою допоможуть комплектуючі для шафи-купе.

У нашому асортименті представлені:

Пантограф — пристрій із ручкою та спеціальним механізмом для опускання. Він дозволяє ефективно використовувати простір верхнього ярусу.

Компактні шухляди для дрібних аксесуарів — годинників, краваток, ювелірних прикрас.

Висувні кошики для зберігання шкарпеток, одягу або білизни.

Полиці для взуття, що дозволяють уникнути захаращеності передпокою.

Запропоноване наповнення для шаф-купе і гардеробів **Vibo** виготовлене з високоякісних матеріалів, відповідає всім вимогам якості та вирізняється вишуканим дизайном.

VENUS

Рама регул. гардеробна (550–620 мм)

КОД	КОЛІР	РОЗМІР			Допустиме навантаження, кг
		L, мм	W, мм	H, мм	
46751	графітовий	425–495	537	54	30

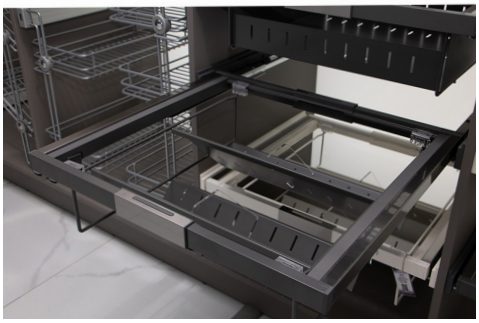

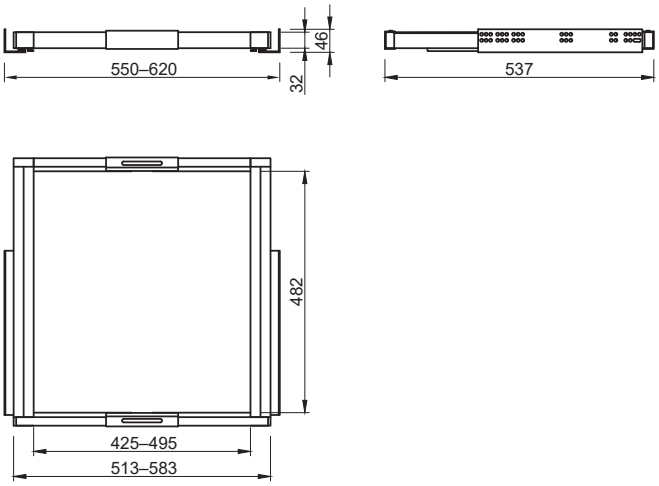

Рама регул. гардеробна (830–900 мм)

КОД	КОЛІР	РОЗМІР			Допустиме навантаження, кг
		L, мм	W, мм	H, мм	
46754	графітовий	705–775	537	54	30

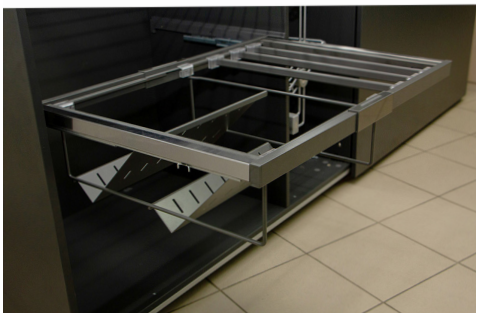

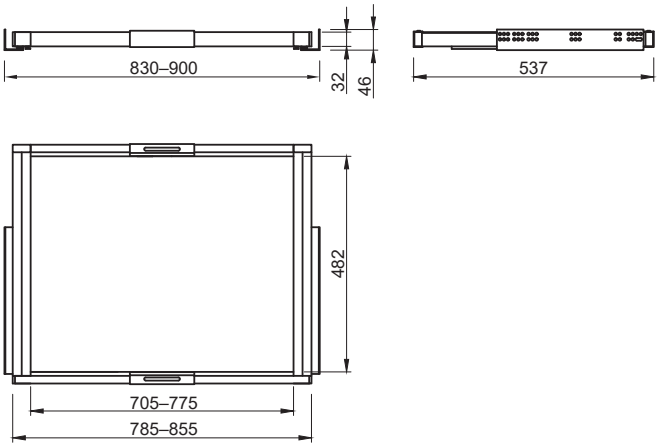

VENUS

ВІШАЛКИ ДЛЯ ОДЯГУ НАВІСНІ

Вішалки для одягу навісні (6 шт.)

КОД	КОЛІР	РОЗМІР	
		L, мм	W, мм
46775	білий	50	493
46774	графітовий		

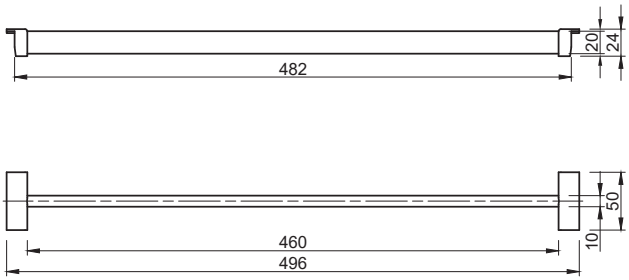

КОШИКИ / ПОЛИЦІ ДЛЯ ОДЯГУ НАВІСНІ

Кошик для білизни тканинний навісний (440 мм)

КОД	КОЛІР	РОЗМІР		
		L, мм	W, мм	H, мм
46773	білий	440	492	360

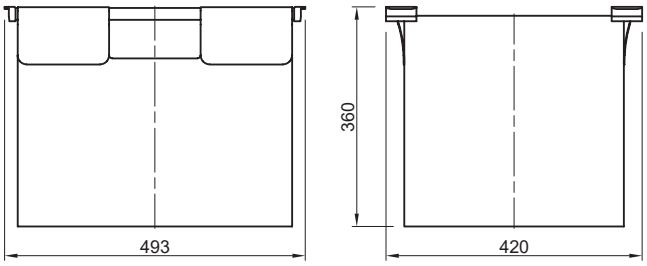

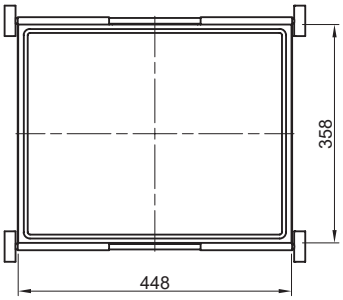

Кошик для одягу навісний метал. (494 мм)

КОД	КОЛІР	РОЗМІР		
		L, мм	W, мм	H, мм
46765	білий	494	493	154

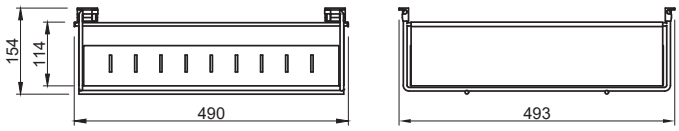

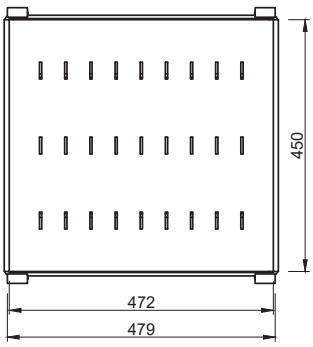

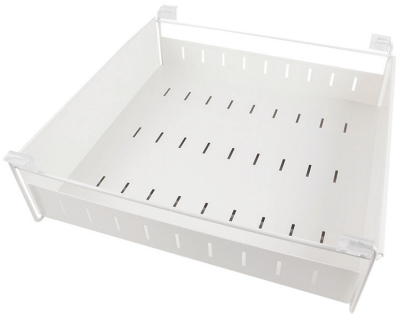

КОШИКИ / ПОЛИЦІ ДЛЯ ОДЯГУ НАВІСНІ

Кошик для одягу навісний метал. (734 мм)

КОД	КОЛІР	РОЗМІР		
		L, мм	W, мм	H, мм
46216	графітовий	734	493	154

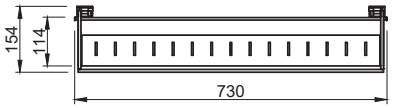

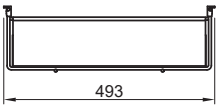

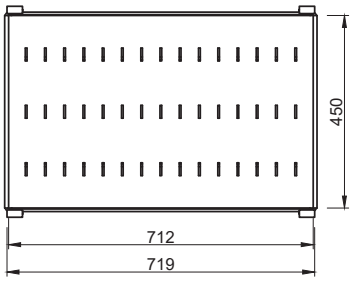

Полиця для одягу навісна, прути (390 мм)

КОД	КОЛІР	РОЗМІР		
		L, мм	W, мм	H, мм
46760	графітовий	390	494	148

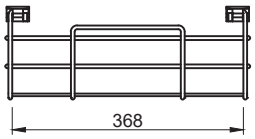

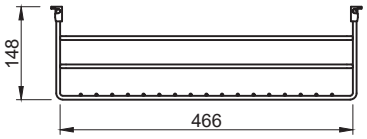

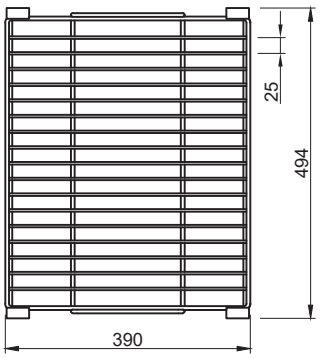

КОШИКИ / ПОЛИЦІ ДЛЯ ОДЯГУ НАВІСНІ

Полиця для одягу навісна, прути (730 мм)

КОД	КОЛІР	РОЗМІР		
		L, мм	W, мм	H, мм
46762	графітовий	730	494	148

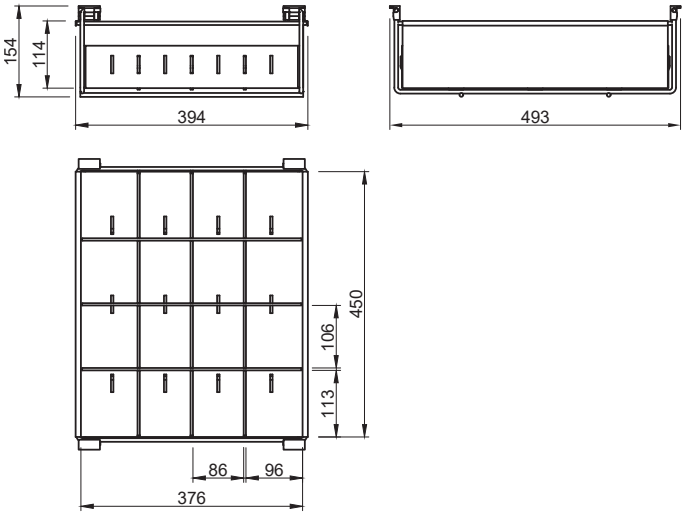

Полиця для одягу навісна, прути, плоска (390 мм)

КОД	КОЛІР	РОЗМІР		
		L, мм	W, мм	H, мм
46762	графітовий	730	494	148

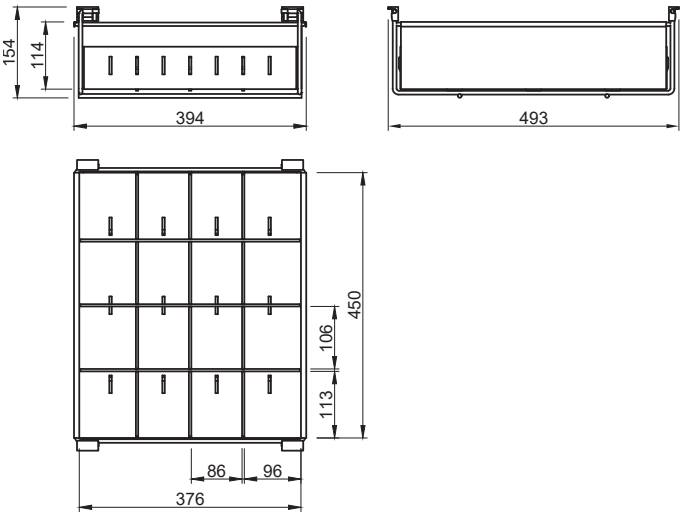

КОШИКИ / ПОЛИЦІ ДЛЯ ОДЯГУ НАВІСНІ

Полиця для одягу навісна, прути, плоска (390 мм)

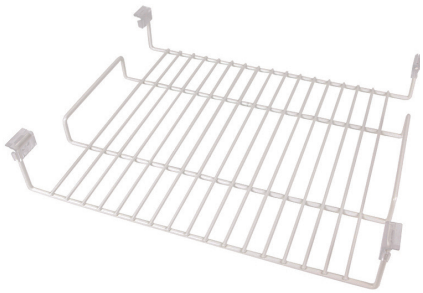

КОД	КОЛІР	РОЗМІР		
		L, мм	W, мм	H, мм
46757	білий	390	494	84

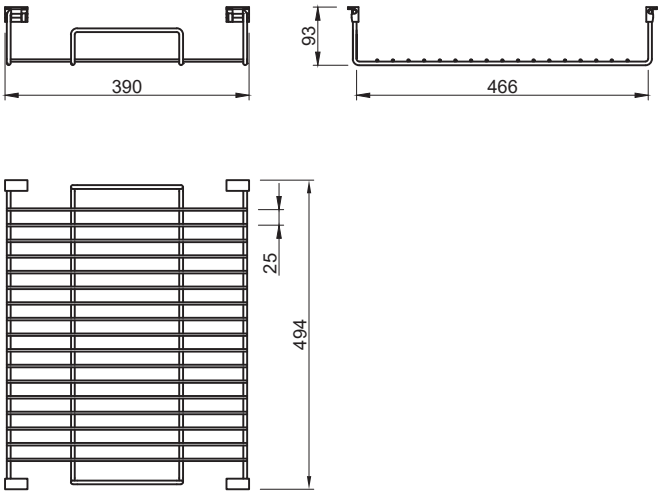

ONLINE
VS.
OFFLINE

ПОЛИЦІ ДЛЯ ВЗУТТЯ НАВІСНІ

Полиця для взуття навісна метал. (467 мм)

КОД	КОЛІР	РОЗМІР		
		L, мм	W, мм	H, мм
46770	графітовий	467	493	189

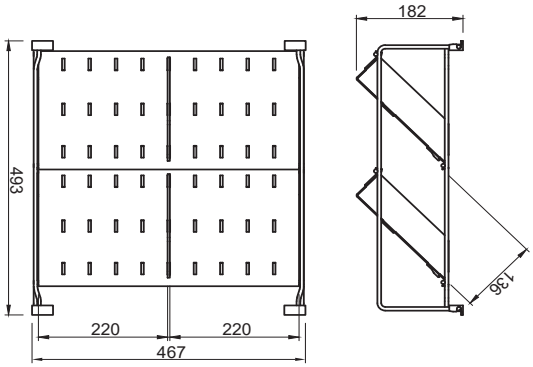

Полиця для взуття навісна метал. (731 мм)

КОД	КОЛІР	РОЗМІР		
		L, мм	W, мм	H, мм
46772	білий	731	493	189
46217	графітовий			

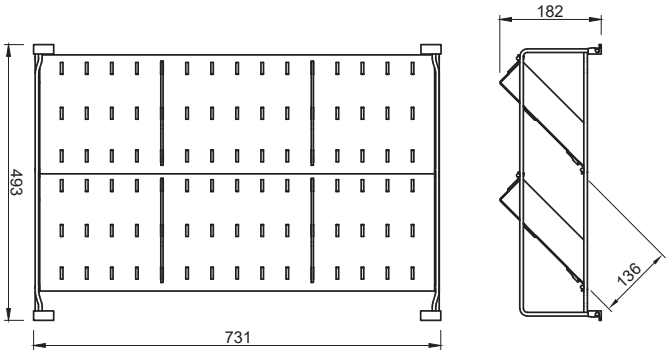

ПОЛИЦІ ДЛЯ ВЗУТТЯ НАВІСНІ

Полиця для взуття навісна метал. (387 мм)

КОД	КОЛІР	РОЗМІР			Допустиме навантаження, кг
		L, мм	W, мм	H, мм	
46768	графітовий	387	493	189	30

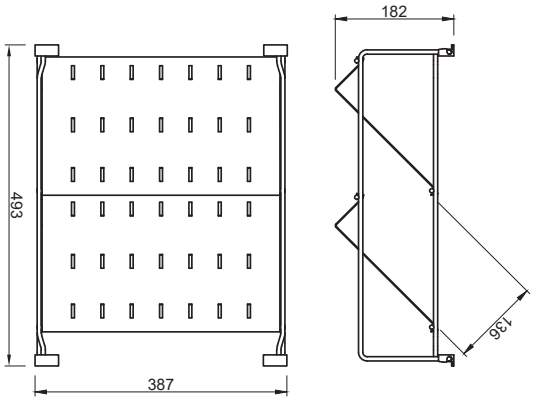

ONLINE
OFFLINE

ПАНТОГРАФ

Пантограф 750–1250 мм

КОД	КОЛІР	РОЗМІР			Допустиме навантаження, кг
		L, мм	W, мм	H, мм	
46222	графітовий	750–1250	168	806	12

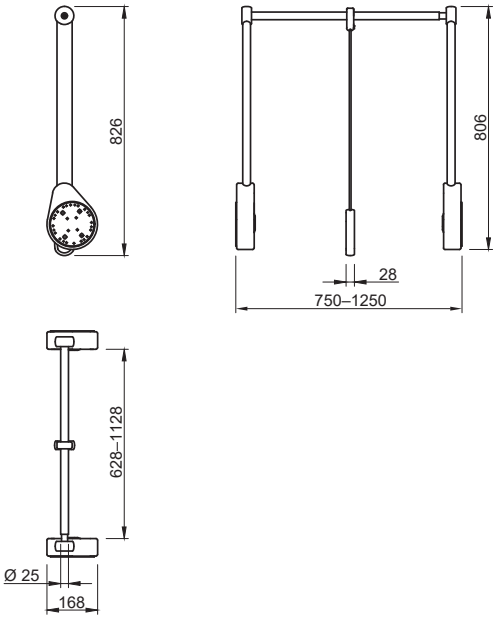

Підкладки під пантограф

КОД	КОЛІР	РОЗМІР	
		L, мм	H, мм
46221	графітовий	148	16

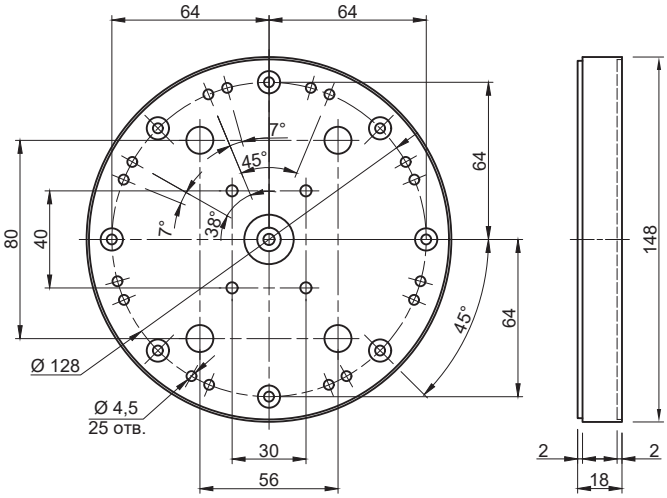

ПОЛИЦІ ДЛЯ КРАВАТОК

Полиця висувна для краваток

КОД	КОЛІР	РОЗМІР			Допустиме навантаження, кг
		L, мм	W, мм	H, мм	
46220	графітовий	163	511	84	10

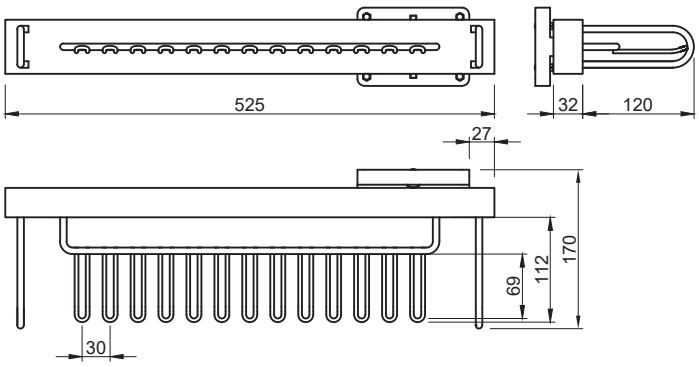

ПОЛИЦІ ДЛЯ ОДЯГУ ВИСУВНІ

Полиця висувна для одягу (550–620 мм)

КОД	КОЛІР	РОЗМІР			Допустиме навантаження, кг
		L, мм	W, мм	H, мм	
46746	графітовий	425–495	522	145	30

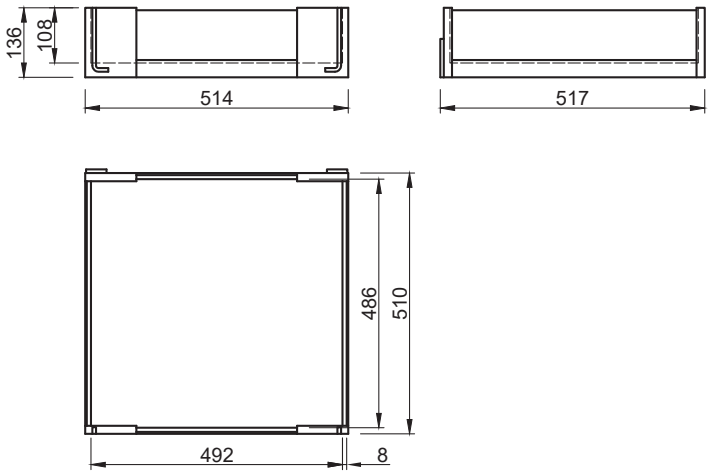

VENUS

ПОЛИЦІ ДЛЯ ОДЯГУ ВИСУВНІ

Полиця висувна для одягу (830–900 мм)

КОД	КОЛІР	РОЗМІР			Допустиме навантаження, кг
		L, мм	W, мм	H, мм	
46749	графітовий	705–775	522	145	30

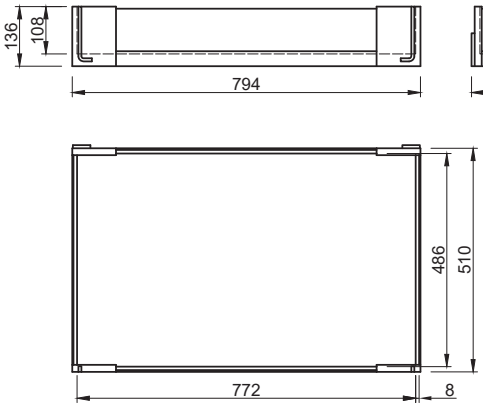

ELITE

ПОЛИЦІ ВИСУВНІ ДЛЯ ВЗУТТЯ

Полиця 2-рівнева висувна бічна для взуття ліва

КОД	КОЛІР	РОЗМІР			Допустиме навантаження, кг
		L, мм	W, мм	H, мм	
46782	сірий	291	521	580	10

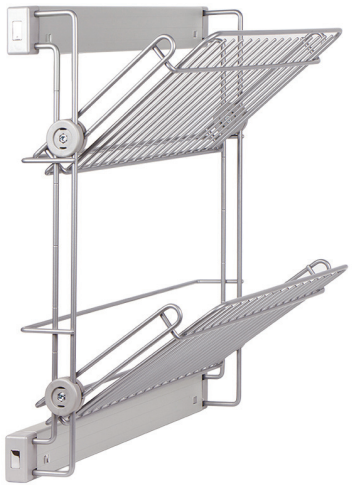

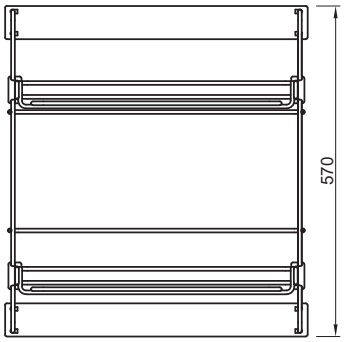

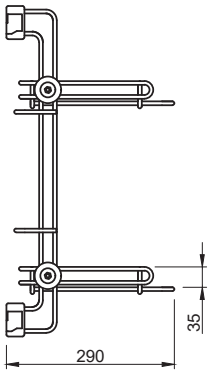

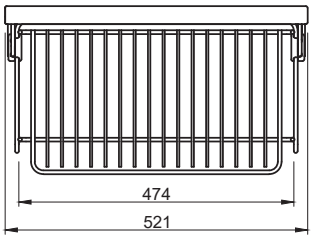

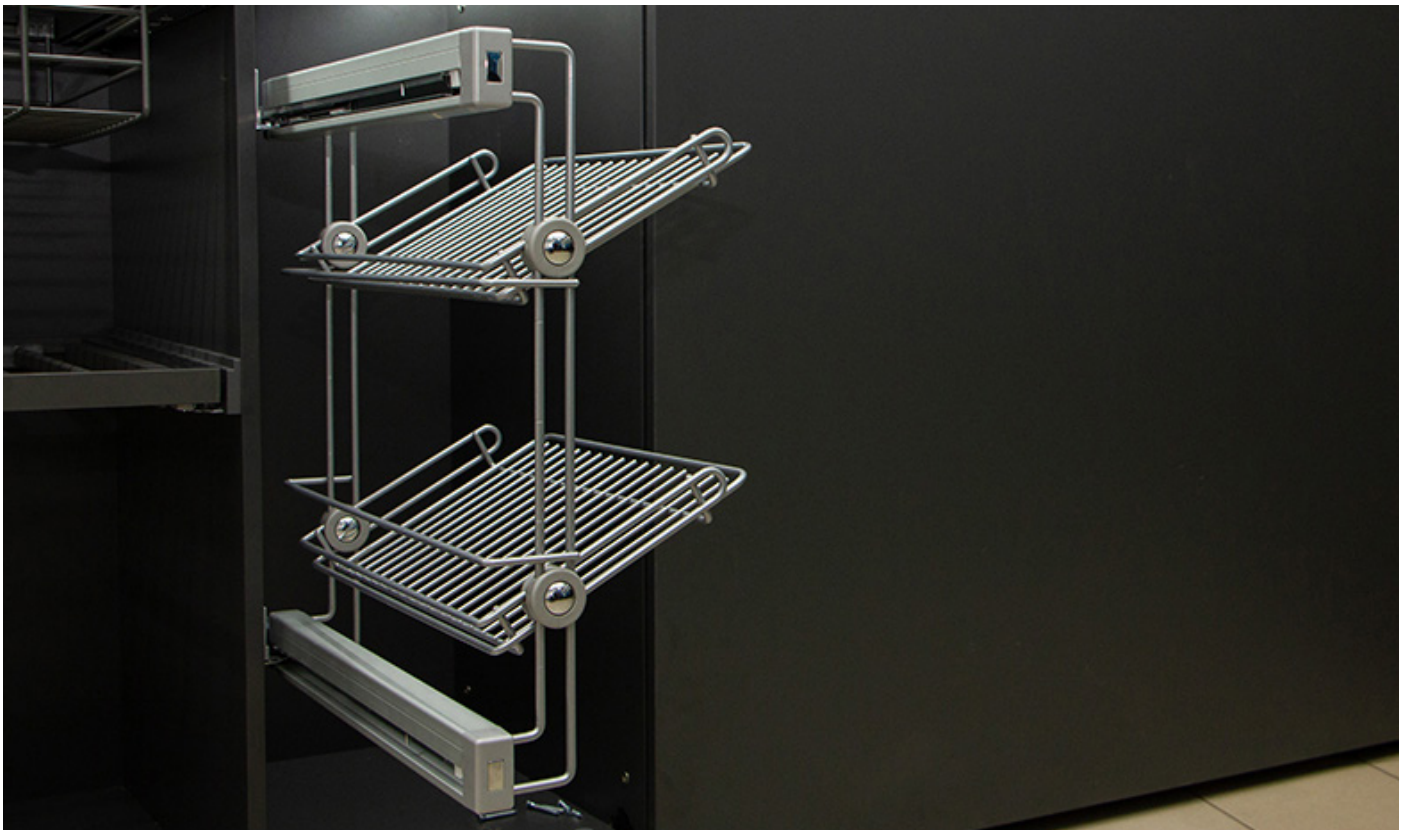

ПОЛИЦІ ВИСУВНІ ДЛЯ ВЗУТТЯ

Полиця 2-рівнева висувна бічна для взуття права

КОД	КОЛІР	РОЗМІР			Допустиме навантаження, кг
		L, мм	W, мм	H, мм	
46224	сірий	291	521	580	10

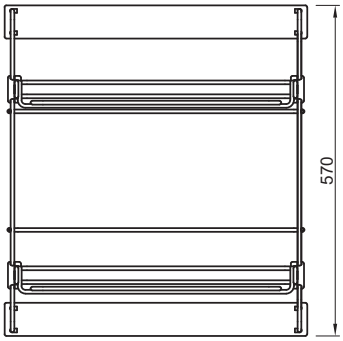

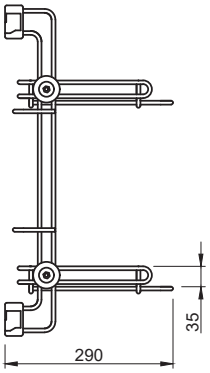

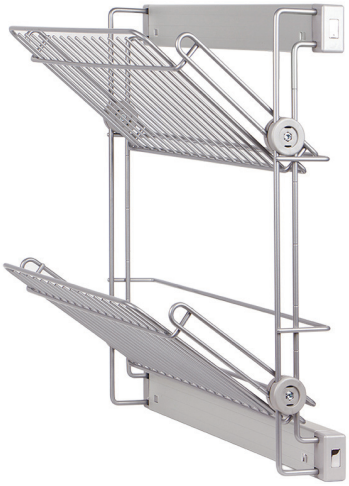

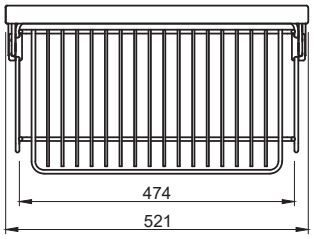

Полиця 3-рівнева висувна бічна для взуття ліва

КОД	КОЛІР	РОЗМІР			Допустиме навантаження, кг
		L, мм	W, мм	H, мм	
46780	сірий	291	521	772	15

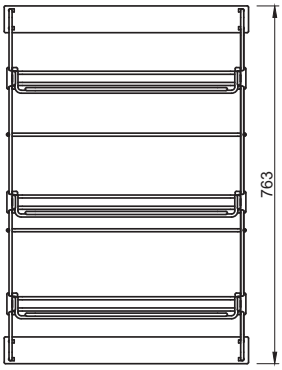

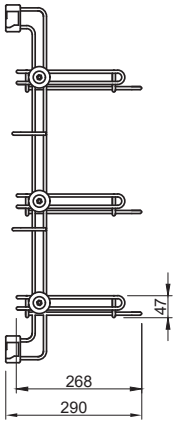

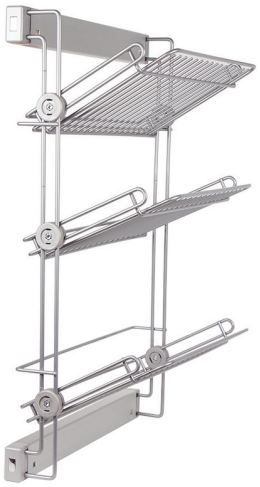

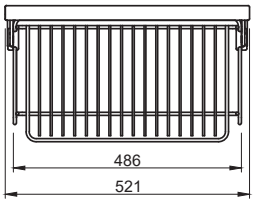

ПОЛИЦІ ВИСУВНІ ДЛЯ ВЗУТТЯ

Полиця 3-рівнева висувна бічна для взуття права

КОД	КОЛІР	РОЗМІР			Допустиме навантаження, кг
		L, мм	W, мм	H, мм	
46779	сірий	291	521	772	15

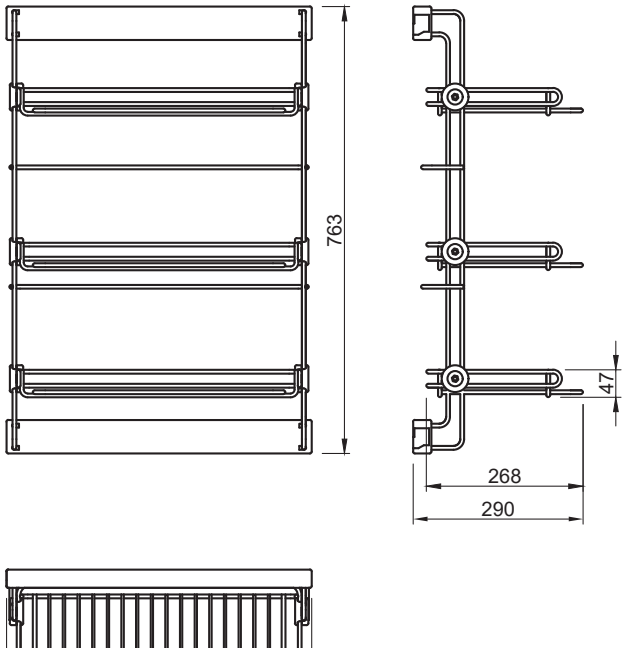

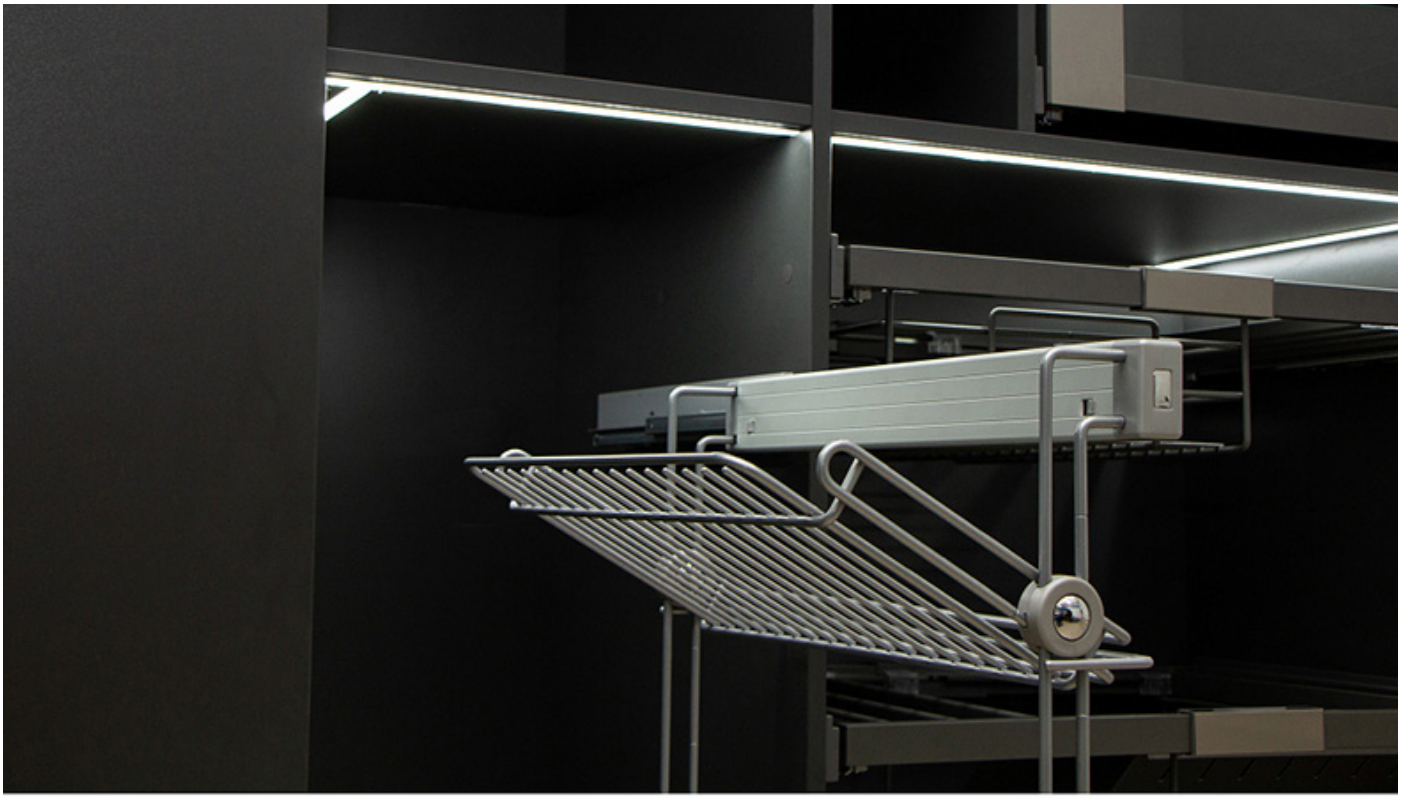

ВіЯр®

м. Київ, вул. Віскозна, 3
б-р Вацлава Гавела, 16
вул. Новокостянтинівська, 1В
+38 (044) 500 57 07

м. Харків, вул. Морозова, 13
+38 (057) 784 00 87

м. Дніпро, вул. Журналістів, 3
+38 (056) 766 06 80

м. Львів, вул. Липинського, 50А
+38 (032) 244 46 00

м. Черкаси, вул. Сумгаїтська, 8/5
+38 (047) 252 09 25

м. Полтава, вул. Ветеринарна, 22
+38 (067) 448 72 08

Вінницька обл., с. Зарванці, вул. Одеська, 2
+38 (043) 265 30 13

м. Житомир, просп. Незалежності, 102
+38 (089) 120 10 93

м. Рівне, вул. Київська, 106
+38 (067) 448 72 17

viyar.ua