Electrolux

Варочная поверхность смешанного типа Mixed 60 см

EGE6182NOK

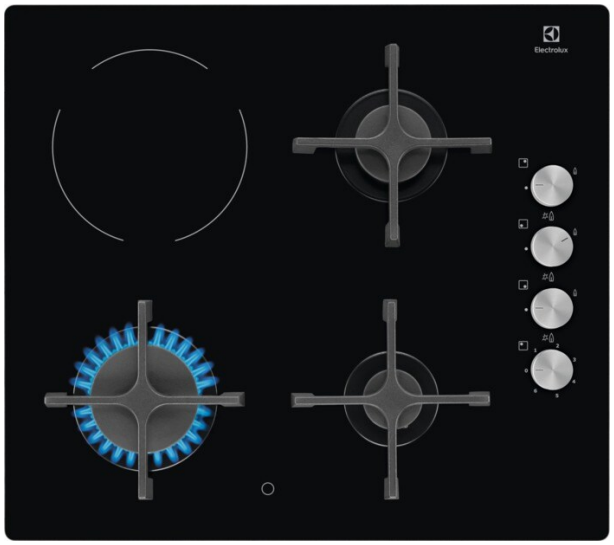

Как электрический нагрев, так и газ у вас под рукой
Благодаря этой комбинированной варочной панели у вас будет как индукционная, так и газовые конфорки, что даст вам свободу выбора разных источников нагрева.

Product Benefits & Features

Легко очищаемая поверхность
Очистка стеклокерамической поверхности этой варочной панели требует на удивление мало усилий. Протрите ее тряпкой – и готово.

Надежные и долговечные подставки для приготовления – одного блюда за другим
Эта газовая варочная панель оснащена высококачественными чугунными подставками для посуды. Эти прочные, надежные и устойчивые опоры для вашей посуды прослужат вам годы и никогда вас не подведут.

Автоматический розжиг позволяет без задержки приступить к приготовлению пищи
Благодаря продуманному контролю нагрева и розжига с помощью поворотно-нажимной ручки вы можете мгновенно зажечь конфорку на варочной поверхности и приступить к готовке, не тратя ни одной лишней минуты.

Практичное решение, гарантирующее вам спокойствие
Если пламя вашей газовой конфорки случайно погаснет, инновационные технологии, заложенные в ее конструкцию, определят это и автоматически прервут подачу газа.

- Поверхность "Газ на стекле"
- Поворотные регуляторы мощности нагрева
- Положение панели управления: Справа
- Левая ближняя зона нагрева: Газ очень большой мощности, 2900 Вт / 100 мм
- Левая дальняя зона нагрева: Стандартная конфорка, 1800 Вт / 180 мм
- Средняя передняя зона: No,
- Средняя зона нагрева: Нет,
- Правая ближняя зона нагрева: Малая горелка, 1000Вт / 54мм
- Правая дальняя зона нагрева: Газ большой мощности, 1900 Вт / 70 мм
- Электроподжиг с помощью поворотных регуляторов
- Газ-контроль
- Чугунные держатели для посуды
- Набор для конверсии газа
- Цвет: Черный

Electrolux

Варочная поверхность смешанного типа Mixed 60 см

EGE6182NOK

Product Specification

Номинальное напряжение, В	230
Максимальная мощность подключения, Вт	1800
Ширина, мм	580
Глубина, мм.	510
Боковое врезание протяжки	550
Фронтальное врезание протяжки, мм.	470
Тип поверхности	Стеклокерамическая и Газ на стекле
Страна производства	Италия
Максимальная мощность газа, Вт	5800
Держатели посуды	3, Чугунные
Длина сетевого шнура, м	1.1
Цвет	Черный
Код модели	All Open
Тип установки	Независимая
Линейка	300
Функции безопасности	Термопара
Цвет ручек	Нержавеющая сталь
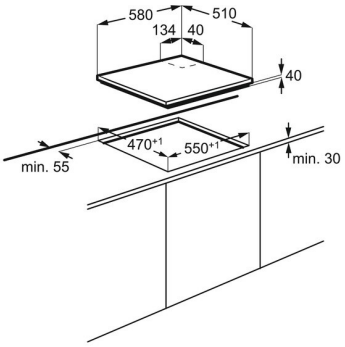
PSGBHO120D000038