Electrolux

Варочная поверхность смешанного типа Mixed 60 см

KGM64311X

Варочная панель, отвечающая вашим самым разным запросам
Сочетание трех газовых горелок и электрической зоны нагрева позволяет выбирать источник тепла в соответствии с блюдом, которое вы собираетесь приготовить.

Product Benefits & Features

Варочная панель, отвечающая вашим самым разным запросам
Сочетание трех газовых горелок и электрической зоны нагрева позволяет выбирать источник тепла в соответствии с блюдом, которое вы собираетесь приготовить.

Надежные и долговечные подставки для приготовления – одного блюда за другим
Эта газовая варочная панель оснащена высококачественными чугунными подставками для посуды. Эти прочные, надежные и устойчивые опоры для вашей посуды прослужат вам годы и никогда вас не подведут.

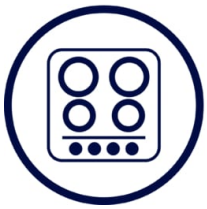

Естественное движение – прямиком от низкой температуры к высокой
Спереди этой варочной панели находятся поворотные ручки управления. Они легко вращаются, позволяя вам с удобством выбирать уровень нагрева варочной панели.

Автоматический розжиг позволяет без задержки приступить к приготовлению пищи
Благодаря продуманному контролю нагрева и розжига с помощью поворотно-нажимной ручки вы можете мгновенно зажечь конфорку на варочной поверхности и приступить к готовке, не тратя ни одной лишней минуты.

Практичное решение, гарантирующее вам спокойствие
Если пламя вашей газовой конфорки случайно погаснет, инновационные технологии, заложенные в ее конструкцию, определят это и автоматически прервут подачу газа.

- Варочная поверхность смешанного типа
- Поворотные регуляторы мощности нагрева
- Положение панели управления: Спереди посередине
- Левая ближняя зона нагрева: Газ большой мощности, 2000Вт / 70мм
- Левая дальняя зона нагрева: Чугунная, мощностью 1000Вт, диаметром 145мм
- Средняя передняя зона: No,
- Средняя зона нагрева: Нет,
- Правая ближняя зона нагрева: Малая горелка, 1000Вт / 54мм
- Правая дальняя зона нагрева: Большая горелка, 3000Вт / 100мм
- Электроподжиг с помощью поворотных регуляторов
- Газ-контроль
- Чугунные держатели для посуды
- Набор для конверсии газа
- Цвет: Нержавеющая сталь

Electrolux

Варочная поверхность смешанного типа Mixed 60 см

KGM64311X

Product Specification

Номинальное напряжение, В	220-240
Максимальная мощность подключения, Вт	1000
Ширина, мм	594
Глубина, мм.	510
Боковое врезание протяжки	560
Фронтальное врезание протяжки, мм.	480
Тип поверхности	Смешанная
Страна производства	Италия
Максимальная мощность газа, Вт	6000
Держатели посуды	2, Чугунные
Длина сетевого шнура, м	1.1
Цвет	Нержавеющая сталь
Код модели	All Open
Тип установки	Независимая
Линейка	300
Функции безопасности	Термопара
Цвет ручек	Нержавеющая сталь
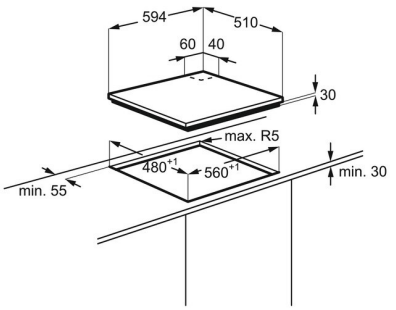
PSGBHO120D000003