Electrolux

# Электрическая варочная поверхность Поверхность Radiant 60 см

## EHF96547SW

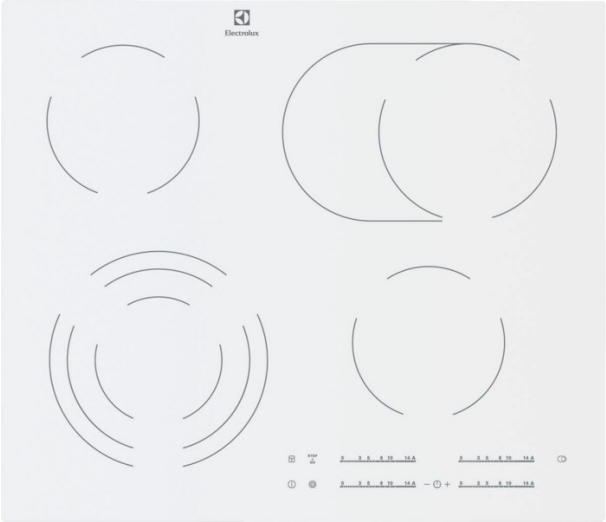

**Проведите пальцем до идеально подходящего уровня нагрева – или просто коснитесь его**
Интуитивно понятный интерфейс с ползунками позволит вам выбрать идеальную ступень нагрева одним плавным движением – или касанием.

## Product Benefits & Features

**Интуитивный контроль – просто коснитесь или проведите пальцем**
Элементы управления DirectAccess этой варочной панели обеспечивают потрясающе логичный доступ к выбору параметров приготовления – просто прикоснитесь пальцем и сдвиньте его к нужной отметке.

**Выразите свою индивидуальность, выбрав эту эксклюзивную расцветку**
Эксклюзивный цвет стеклянной поверхности этой варочной панели призван отразить уникальные вкус и стиль. Удастся ли ему подчеркнуть вашу индивидуальность?

**Идеальное место для вашей овальной рыбоварки**
Займитесь морепродуктами всерьез, как вы всегда того хотели. Эта овальная конфорка FishZone – идеальное решение для мягкого и ровного прогрева вашей рыбоварки.

**Панель управления прямо на приборе – это прямой доступ ко всем элементам управления**
Элементы управления этой варочной панели разработаны так, чтобы вы всегда могли сразу получить к ним доступ. Просто подойдите и произведите нужные настройки.

**Прервите приготовление – и возобновите его снова – одним касанием**
Бывает, нужно отлучиться из кухни в ходе приготовления. Функция «Stop +Go» («Выключил и иди») позволяет сделать паузу в приготовлении одним нажатием кнопки – и возобновить работу с теми же настройками.

- Прямой доступ: технология сенсорного управления "слайдер"
- Положение панели управления: Спереди справа
- Подсветка панели управления
- Левая ближняя зона нагрева: Hilight, Круглая тройная, 800/1600/2300Вт / 120/175/210мм
- Левая дальняя зона нагрева: Hilight, 1200 Вт / 145 мм
- Средняя передняя зона: No,
- Средняя зона нагрева: Нет,
- Правая ближняя зона нагрева: Hilight, 1200 Вт / 145 мм
- Правая дальняя зона нагрева: Овальная двойная зона расширения, Hilight, 1500/2400Вт / 170x265мм
- Система быстрого автоматического нагрева
- Блокировка управления
- Функция Защита детей
- Функции безопасности: Автоматическое отключение
- Звуковая сигнализация с опцией выключения
- Таймер CountUp
- EcoTimer™
- Таймер
- Функция CleverHeat™
- Простая установка
- Цвет: Белый

Electrolux

# Электрическая варочная поверхность Поверхность Radiant 60 см

## EHF96547SW

### Product Specification
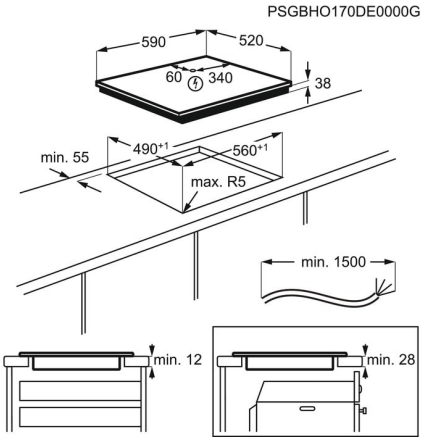
| | |
|---|---|
| Номинальное напряжение, В | 220-240 |
| Максимальная мощность подключения, Вт | 7100 |
| Ширина, мм | 590 |
| Глубина, мм. | 520 |
| Боковое врезание протяжки | 560 |
| Фронтальное врезание протяжки, мм. | 490 |
| Тип поверхности | Стеклокерамическая |
| Страна производства | Германия |
| Максимальная мощность газа, Вт | 0 |
| Держатели посуды | Нет |
| Длина сетевого шнура, м | 1.5 |
| Цвет | Белый |
| Дополнительные аксессуары (поставляются отдельно) | Нет |
| Код модели | All Open |
| Тип установки | Независимая |
| Линейка | 300 |
| Функции безопасности | Автоматическое отключение |
| Цвет ручек | Нет |