SIEMENS

iQ100, Встраиваемый холодильник с нижней морозильной камерой, 177.2 x 54.1 cm, Скользящий шарнир KI87VNS306

A↑G F

Класс энергоэффективности: ..... F
Среднее годовое энергопотребление: .....270 kWh/annum
Полезный объем морозильных отделов: ..... 70 л
Полезный объем холодильных отделов: ..... 200 л
Уровень шума: .....39 дБ (A) при 1 пВт
Уровень шума (класс): C
Встраиваемый / отдельно стоящий прибор: ..... Встраиваемый
Варіанти дверної панелі: .....Невозможно
Высота: ..... 1772 мм
Ширина прибора: ..... 541 мм
Глубина прибора : .....548 мм
Необходимые размеры ниши для встраивания (ВхШхГ): 1775.0 x 560 x 550 мм
Вес нетто: .....50.9 кг
Ток : .....10 A
Дверные петли: ..... Открытие вправо с возможностью перенавешивания
Напряжение: .....220-240 В
Частота: ..... 50 Гц
Длина кабеля электропитания: .....230.0 cm
Количество компрессоров: 1
Количество независимых систем охлаждения: 1
Внутренний вентилятор: ..... Нет
Возможность перенавешивания дверцы: .....Есть/да
Количество регулируемых полок в холодильной камере: 4
Полки для бутылок: .....Нет
Система размораживания: .....No
Типы установки: ..... Встраиваемый

4 242003 910481

GS6BZR00 :
KS6BZR00 :

SIEMENS
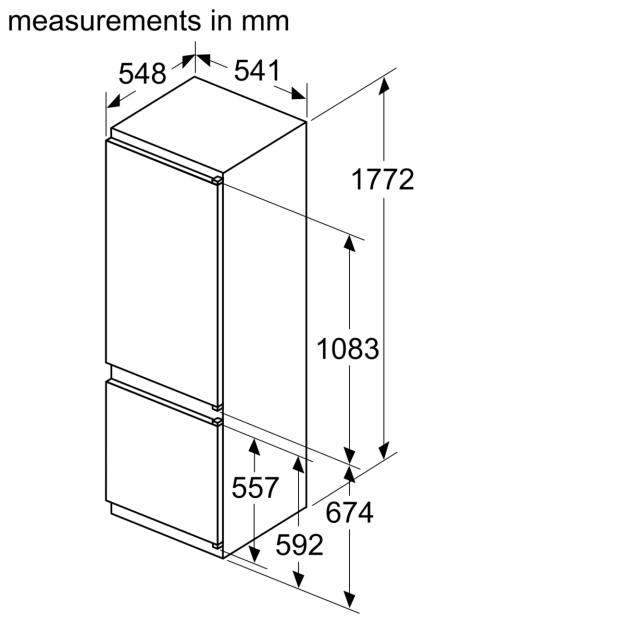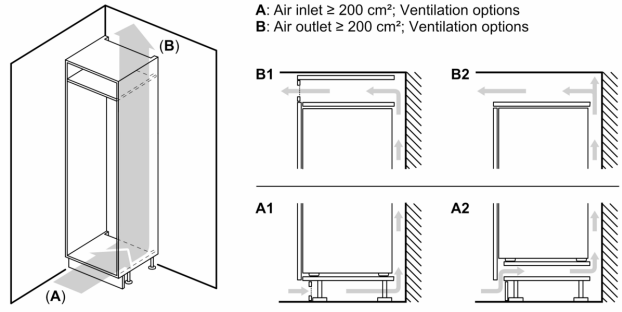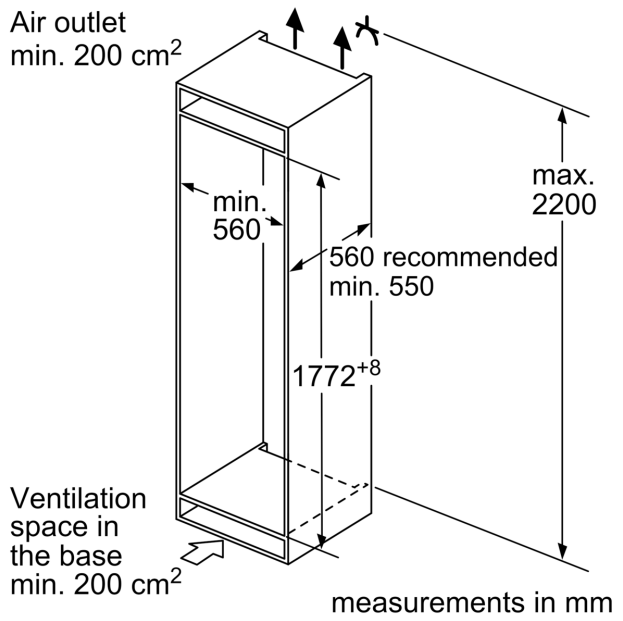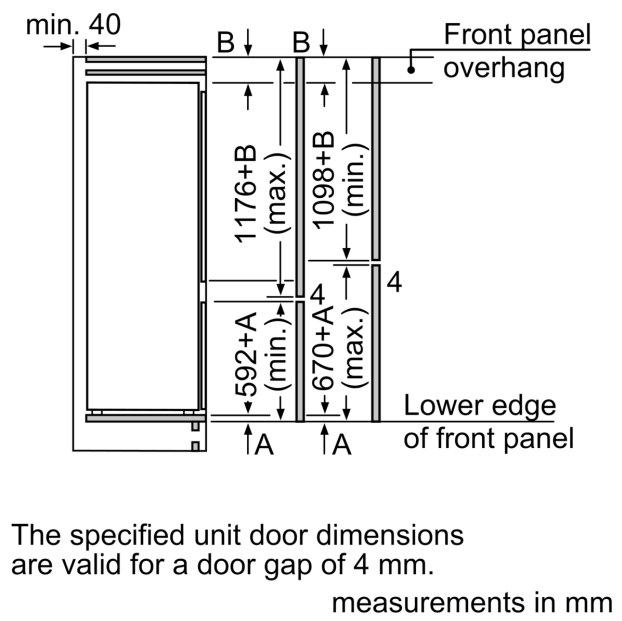
iQ100, Встраиваемый холодильник с нижней морозильной камерой, 177.2 x 54.1 cm, Скользящий шарнир KI87VNS306