THERM

Верхній душ, з змішувачем для ванни

Код продукту: NAC_N1HT
EAN: 5907650815037
Колір: nero
Гарантія: 5

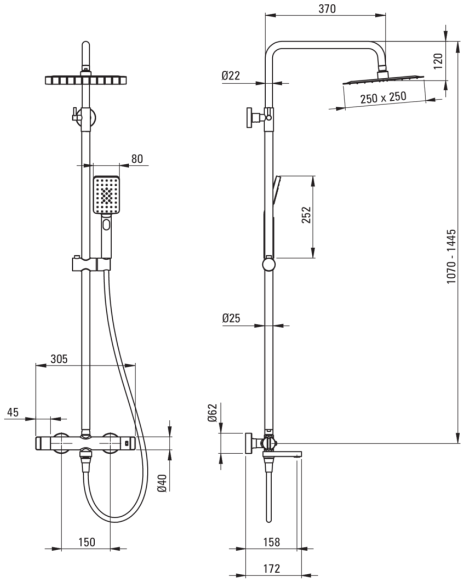

Верхній душ

Оздоблення	nero
Змішувач	Так
Регульована висота верхнього душу	Так
Регулювання висоти штанги від [мм]	1070
Регулювання висоти штанги до [мм]	1445

Штанги для душа

Матеріал	сталь 304

Верхній душ

Форма	квадратний
Матеріал	нержавіюча сталь
Ширина [мм]	250
Довжина [мм]	250
Товщина	4.5
Anti calc	Так
Кількість функцій	1
Типи потоку	дощовий

Лійки

Кількість функцій	3
Anti calc	Так
Типи потоку	дощовий, водяний туман, змішаний

Шланги

Довжина [мм]	1500
Тип обплетення	не стосується
Матеріал опльоту	PVC
Anti_twist	1

Носики

Аератор	Так

Перемикач функції

Тип перемикача	механічний керамічний

Змішувач

Тип змішувача	з двома ручками, термостатичний
Зворотні клапани	Так